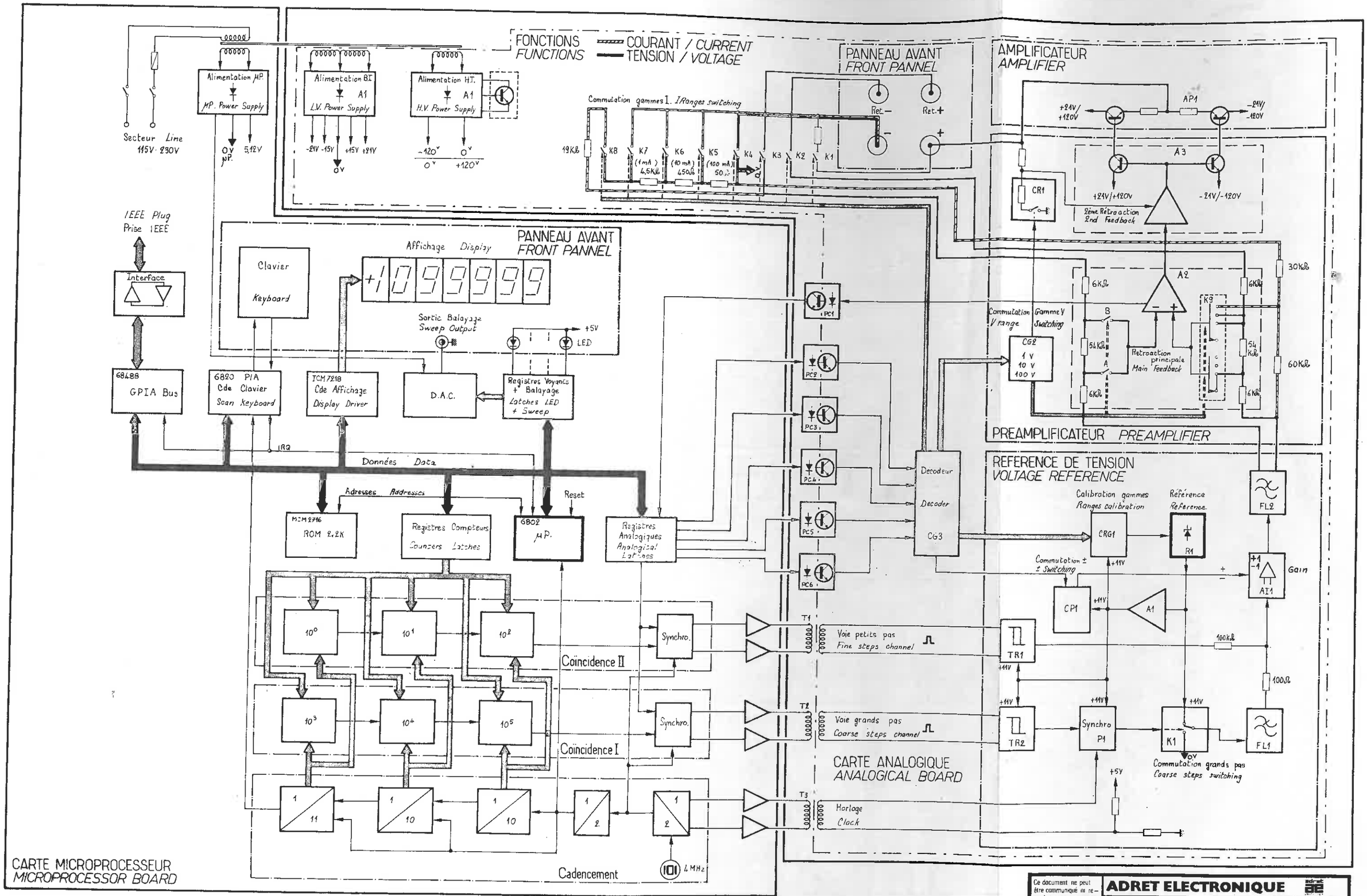

Ce document ne peut être communiqué ni reproduit sans autorisation	ADRET ELECTRONIQUE	
étudié dessiné vérifié	SYNOPTIQUE	TYPE Model 103A
		PLANCHE Plate
DATE 16/12/80	FLOW CHART	970103B

REPERE	REF.	ADRET	DESCRIPTION		QTE
	001	0273630000	08 CHASSIS EQUIPE	103A P921260.C977363	1
Z1		1401023900	SHUNT ^^^^^^^^^^^^ REF 4578	STOCKLY	2
Z6		6103040800	ACF 4 X 8 CYLIND 6 PANS CREUX	SAGIC	4
Z6		6105040600	ACF 4 X 6 'POELIERS' CRUCIF	SAGIC	8
Z6		6200040000	ACI 4 HEXAGONAL USUEL '4'	SAGIC	4
Z6		6400670000	RIVET POP 3,2 L 4 ALU ABS 41	MFOM	2
Z6		6800360000	PIED 'AVANT' ... REF 10603-023	SCHROFF	2
Z6		6800370000	PIED'ARRIERE' .. REF 10603-024	SCHROFF	2
Z8		0280077430	ECRAN AFFICHEUR 21X104MM.	103A ADRET	1
Z8		8000090000	ETIQUETTE SIGNALETIQUE .	ADRET 940006A	1
Z8		8007702200	COUVERCLE PROF.279	103A A921218	1
Z8		8007702300	FOND PROF.279 ^^^^^^^^^	103A A932915	1
Z8		8007799900	PAN.AVANT 80077024-025	103A ADRET	1

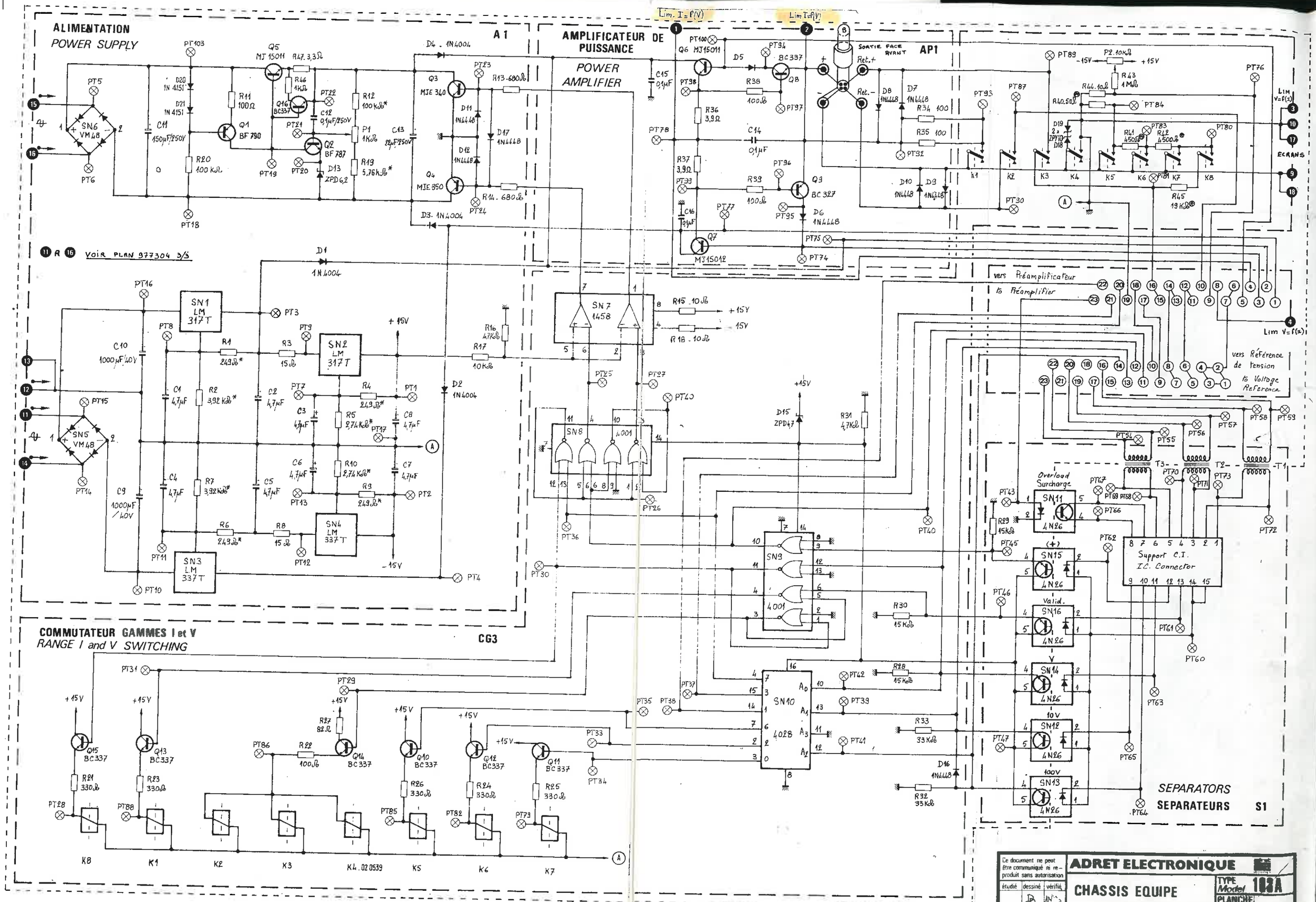
ALIMENTATION
POWER SUPPLY
A1
AMPLIFICATEUR DE PUISSANCE
POWER AMPLIFIER
AP1
SORTIE FACE AVANT
Lim. I=f(V)
Lim I=f(V)
Lim V=f(I)
ECRANS
VOIR PLAN 977304 3/3
vers Préamplificateur
to Preamplifier
vers Référence de tension
to Voltage Reference
Overload
Surcharge
Support C.I.
I.C. Connector
Valid.
COMMUTATEUR GAMMES I et V
RANGE I and V SWITCHING
CG3
SEPARATORS
SEPARATEURS
S1
Ce document ne peut être communiqué ni reproduit sans autorisation
étudié
dessiné
vérifié
DATE 05/09/80
ADRET ELECTRONIQUE
CHASSIS EQUIPE
FITTED CHASSIS
1/2
TYPE Model 103A
PLANCHE Plate
977363C

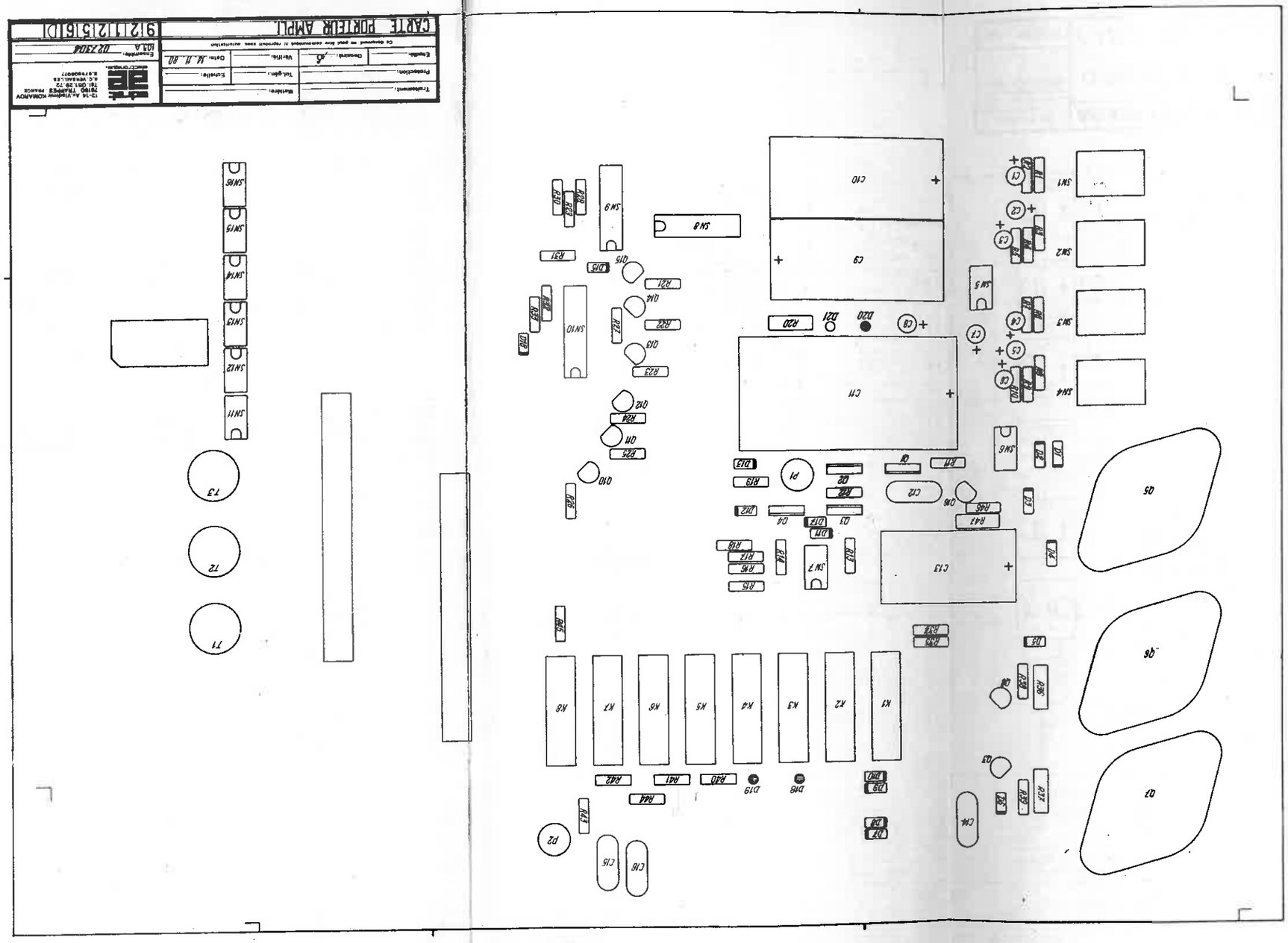
CARTE PORTEUR AMPLI
9211121516D
Transducteur:
Réalisé:
Vérifié:
Date: 14 11 80
Fréquence:
Tol.-Gén.:
Schéma:
Dessiné: AS
Echelle:
Ce document ne peut être communiqué ni reproduit sans autorisation
13-14 Avenue KOMAROV
75180 TRAPEZE PARIS
TEL: 0871 39 72
R.C. VERSAILLES
S.A.R.L. au capital de 100.000 F
B.P. 79 - 95027
102 A
02 2304
Fichier:

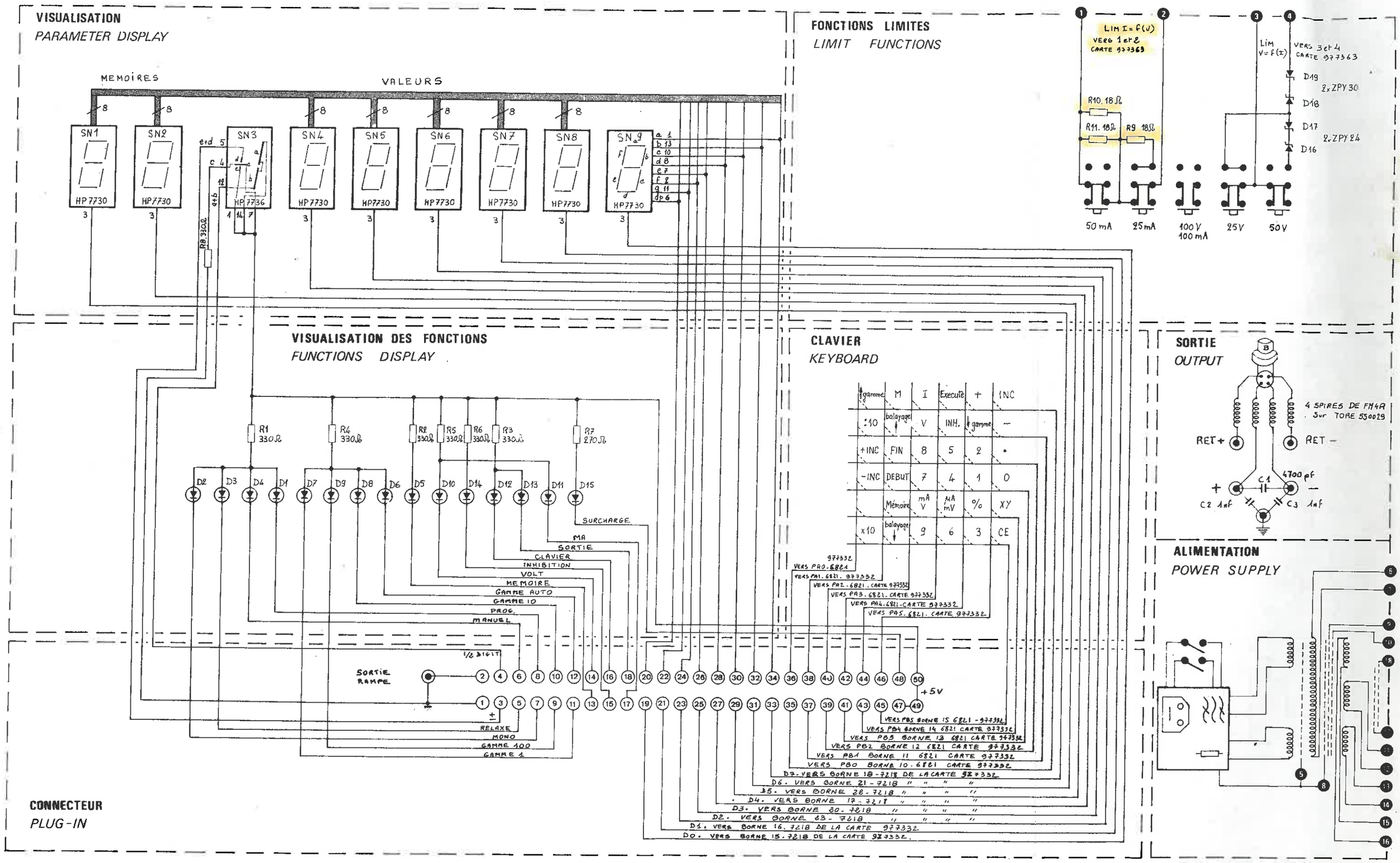

Ce document ne peut être communiqué ni re-produit sans autorisation	**ADRET ELECTRONIQUE**	
étudié / dessiné / vérifié	**CHASSIS EQUIPE**	TYPE Model **103A**
		PLANCHE Plate
DATE 05/12/80	***FITTED CHASSIS*** 2/2	**977363C**

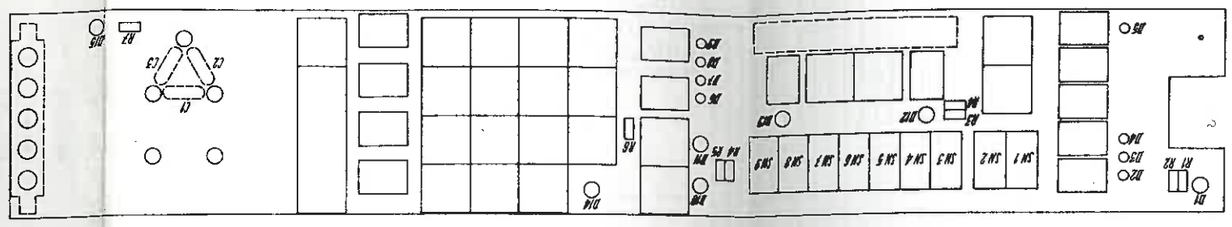

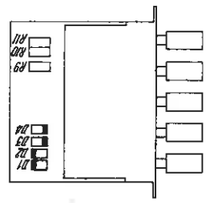

Ind	Modifications	Nom	Veri	Date

Transmont	Maintr		
Prosection		Tol gen	Echelle
Etudie	Dessine JS	Verifie	Date 23.03.01

Ce document ne peut être communiqué ni reproduit sans autorisation

РАННЕАЛ АЖ РЕГРЕЗ

ГУП ОКБ "ЗВЕЗДА" г.Санкт-Петербург	Transmont 103 A	02 7327

9 3 2 9 1 4 1 A

REPERE	REF.	ADRET	DESCRIPTION			QTE
	001	0273040000	08 PORTEUR/AMPLI	103A	L921232.....	1
	001	0273230000	06 CARTE REFERENCE	103A	H932874.E977323	1
	001	0273240000	06 CARTE PREAMPLI	103A	F932873.D977324	1
	001	0273270000	04 PANNEAU AVANT	103A	D921257.....	1
	001	0273320000	07 CARTE LOGIQUE	103A	E910191.D977332	1
	001	0275060000	00 CARTE DE SAUVEGARDE ..	103A	A932992.....	1
Z0		0207690000	01 NATTE EQUIP.16C L 90		942016	1
Z1		1001030000	ALIMENTATION	103A	A932977	1
Z1		1100010000	FIL NOIR	KY30-02	FILECA	1
Z1		1100020000	FIL MARRON	KY30-02	FILECA	0
Z1		1100030000	FIL ROUGE	KY30-02	FILECA	0
Z1		1100040000	FIL ORANGE	KY30-02	FILECA	0
Z1		1100050000	FIL JAUNE	KY30-02	FILECA	0
Z1		1100060000	FIL VERT	KY30-02	FILECA	0
Z1		1100070000	FIL BLEU	KY30-02	FILECA	0
Z1		1100100000	FIL BLANC	KY30-02	FILECA	0
Z1		1100110000	FIL ROSE	KY30-02	FILECA	0
Z1		1100280000	FIL VIOLET	KY30-02	FILECA	0
Z1		1100450000	CABLE.H/U500/SV/10/OH	'EX FM4R	FILECA	0
Z1		1100950000	FIL VERT/JAUNE SOUPLE 1,5MM2 .		SODIMATEL	0
Z1		1300440000	GAINE F3,2	FP301 1/8	SODIMATEL	0
Z1		1300450000	GAINE F4,8	FP301 3/16	HELLERMANN	0
Z1		1300610000	PASSE.FIL	REF 751	HELLERMANN	0
Z1		1300810000	TY-RAP	REF SST 1M	MFOM	2
Z1		1720005700	FST 315MA	REF 034-3412	PANDUIT	13
Z1		1750004500	FILTRE SECT.SANS SELECTEUR	6J4	ARNOULT	1
Z1		1750005500	SELECTEUR TENSION	REF 70-1495	CORCOM	1
Z4		4900090000	CANON EPAULE	REF 94	CORCOM	1
Z5		5500290000	3E2 TORE 14X9X5 3E2		MFOM	2
Z6		6100030600	ACF 3 X 6 CYLINDRIQUE	CRUCIF	RTC	1
Z6		6100031000	ACF 3 X 10 CYLINDRIQUE	CRUCIF	SAGIC	5
Z6		6100031200	ACF 3 X 12 CYLINDRIQUE	CRUCIF	SAGIC	3
Z6		6100040600	ACF 4 X 6 CYLINDRIQUE	CRUCIF	SAGIC	2
Z6		6100040800	ACF 4 X 8 CYLINDRIQUE	CRUCIF	SAGIC	2
Z6		6100041200	ACF 4 X 12 CYLINDRIQUE	CRUCIF	SAGIC	2
Z6		6100044000	ACF 4 X 40 CYLINDRIQUE	CRUCIF	SAGIC	4
Z6		6101040600	ACF 4 X 6 FRAISEE F/90'	CRUCIF	SAGIC	2
Z6		6105040600	ACF 4 X 6 'POELIERS'	CRUCIF	SAGIC	4
Z6		6108001200	ACF 3,5X12 BOMBE TAPTIP	CRUCIF	SAGIC	4
Z6		6108101500	ACF 3,5X15 F/90' TAPTIP	CRUSIF	GOBIN DAUDE	25
Z6		6200040000	ACI 4 HEXAGONAL USUEL	'4'	GOBIN DAUDE	12
Z6		6206040000	NYLSTOP M4	MP 30/104	SAGIC	6
Z6		6303030000	ACI 3 ONDUFLEX	REF 52030132	SAGIC	4
Z6		6305030000	ACI 3 CONTACT	REF 55-03-01	NOMEL	2
Z6		6305040000	ACI 4 CONTACT 4,1X8,2X0,8 ..		NOMEL	8
Z6		6305040100	ACI 4 CONTACT 4,1X10,2X1 ..		NOMEL	6
Z6		6400540000	RIVET POP 2,4 L 5 ALU	ABS 32	NOMEL	4
Z6		6401000000	COSSE A SERTIR	EIR 3458F	MFOM	2
Z6		6700270000	ENMET 2 L=25		STERLING	4
Z6		6700290000	ENMET 2 L 35		ACCEL	2
Z6		6700730000	ENINT 6 L 8 ACI M3X0,50		ACCEL	1
Z6		6701340100	ENLIS 3 L 5 EX 8 INT 4,2		ACCEL	2
Z8		0280077020	GAINE POIGNEE	103A	ACCEL	2
Z8		0280077120	FLASQUE '2U'	103A	A942765	2
Z8		0280077132	SUPPORT GUIDE CARTE SAUV.	103A	A932861	2
Z8		0280077133	SUPPORT FIXE CARTE SAUV.	103A	A942873	1
Z8		0280077213	CADRE '2U'	103A	A942872	1
Z8		0280077214	BARREAU 8X12	103A	C921217	1
Z8		0280077218	PROFILE 'HAUT'	103A	A932863	1
Z8		0280077231	PROFILE 'PIED'	103A	A932906	1
Z8		0280078202	BARREAU INFERIEUR	103A	A932974	2
Z8		8006733100	FIXATION STANDARD IEC .	104A	A932870	2
Z8		8007701200	COUVERCLE PORTEUR AMPLI .	2230A	C942347	1
Z8		8007701900	PANNEAU ARRIERE	103A	C932877	2
Z8		8007702600	PIED ARRIERE 2U	103A	H932864	1
Z8		8007711600	RESSORT DE POINGNEE	103A	A942796	1
Z8		8007712100	CACHE/ATTACHE POIGNEE ...	103A	D942766	2
					A942773	4

05.82 ********** PAGE 4

* 0273040000 08 PORTEUR/AMPLI ..... 103A L921232.....*

REPERE	REF. ADRET	DESCRIPTION	QTE
B -001	1423000600	TM 23 FCIDG FEMELLE*PORTEUR TRELEC	1
B -002	1423000600	TM 23 FCIDG FEMELLE*PORTEUR TRELEC	1
B -003	4900150000	16 SUPPORT NATTE 'S'CA-16S-TDS EUROPAVIA	1
C -001	3700100000	4,7MMF/35V 5,08 ..... T395 UNION CARBIDE	1
C -002	3700100000	4,7MMF/35V 5,08 ..... T395 UNION CARBIDE	1
C -003	3700100000	4,7MMF/35V 5,08 ..... T395 UNION CARBIDE	1
C -004	3700100000	4,7MMF/35V 5,08 ..... T395 UNION CARBIDE	1
C -005	3700100000	4,7MMF/35V 5,08 ..... T395 UNION CARBIDE	1
C -006	3700100000	4,7MMF/35V 5,08 ..... T395 UNION CARBIDE	1
C -007	3700100000	4,7MMF/35V 5,08 ..... T395 UNION CARBIDE	1
C -008	3700100000	4,7MMF/35V 5,08 ..... T395 UNION CARBIDE	1
C -009	3500520000	1000MMF 40V RELSIC 033 SIC SAFCO	1
C -010	3500520000	1000MMF 40V RELSIC 033 SIC SAFCO	1
C -011	3500530000	150MMF 250V RELSIC 033 SIC SAFCO	1
C -012	3234100000	0,1MMF 10(10%250V)222235245104 COGECO	1
C -013	3500540000	22MMF 250V RELSIC 033 SIC SAFCO	1
C -014	3234100000	0,1MMF 10(10%250V)222235245104 COGECO	1
C -015	3234100000	0,1MMF 10(10%250V)222235245104 COGECO	1
C -016	3234100000	0,1MMF 10(10%250V)222235245104 COGECO	1
D -001	4500040000	1N4004 ..... ITT	1
D -002	4500040000	1N4004 ..... ITT	1
D -003	4500040000	1N4004 ..... ITT	1
D -004	4500040000	1N4004 ..... ITT	1
D -005	4500310000	1 N 4448 ..... ITT	1
D -006	4500310000	1 N 4448 ..... ITT	1
D -007	4500310000	1 N 4448 ..... ITT	1
D -008	4500310000	1 N 4448 ..... ITT	1
D -009	4500310000	1 N 4448 ..... ITT	1
D -010	4500310000	1 N 4448 ..... ITT	1
D -011	4500310000	1 N 4448 ..... ITT	1
D -012	4500310000	1 N 4448 ..... ITT	1
D -013	4600050000	ZPD 6,2 ..... ITT	1
D -015	4600010000	ZPD 4,7 ..... ITT	1
D -016	4500310000	1 N 4448 ..... ITT	1
D -017	4500310000	1 N 4448 ..... ITT	1
D -018	0205240000	01 D18&D19 ZPD 10 TRIEES 103A 980524	1
D -019	0205240000	01 D18&D19 ZPD 10 TRIEES 103A 980524	1
D -020	4500020000	1N4151 ..... ITT	1
D -021	4500020000	1N4151 ..... ITT	1
D -022	4500470000	PONT REDRESSEUR VM 48 ..... VARO	1
D -023	4500470000	PONT REDRESSEUR VM 48 ..... VARO	1
K -001	1600150000	RELAIS ..... RA 314-41051 ELECTROL	1
K -002	1600150000	RELAIS ..... RA 314-41051 ELECTROL	1
K -003	1600150000	RELAIS ..... RA 314-41051 ELECTROL	1
K -004	1600150000	RELAIS ..... RA 314-41051 ELECTROL	1
K -005	1600150000	RELAIS ..... RA 314-41051 ELECTROL	1
K -006	1600150000	RELAIS ..... RA 314-41051 ELECTROL	1
K -007	1600150000	RELAIS ..... RA 314-41051 ELECTROL	1
K -008	1600150000	RELAIS ..... RA 314-41051 ELECTROL	1
P -001	2152100000	1 K TO5 CERMET T 7 YA SFERNICE	1
P -002	2153100000	10K TO5 CERMET T 7 YA SFERNICE	1
Q -001	4300510000	BF 790 TO 202 ..... MOTOROLA	1
Q -002	4300520000	BF 787 TO 202 ..... MOTOROLA	1
Q -003	4300530000	MJE 340 TO 126 ..... MOTOROLA	1
Q -004	4300540000	MJE 350 TO 126 ..... MOTOROLA	1
Q -005	4300550000	MJ 15011 TO03 ..... MOTOROLA	1
Q -006	4300550000	MJ 15011 TO03 ..... MOTOROLA	1
Q -007	4300560000	MJ 15012 TO 3 ..... MOTOROLA	1
Q -008	4300580000	BC 337-25 TO 92 ..... MOTOROLA	1
Q -009	4300570000	BC 327-25 TO 92 ..... ITT	1
Q -010	4300580000	BC 337-25 TO 92 ..... ITT	1
Q -011	4300580000	BC 337-25 TO 92 ..... ITT	1
Q -012	4300580000	BC 337-25 TO 92 ..... ITT	1
Q -013	4300580000	BC 337-25 TO 92 ..... ITT	1
Q -014	4300580000	BC 337-25 TO 92 ..... ITT	1
Q -015	4300580000	BC 337-25 TO 92 ..... ITT	1
Q -016	4300580000	BC 337-25 TO 92 ..... ITT	1
R -001	2500024900	249R * 1% 0,3 W SMA207 DRALORIC	1
R -002	2500139200	3K92 * 1% 0,3 W SMA207 DRALORIC	1
R -003	2210001500	15R 5% N4 SOVCOR	1
R -004	2500024900	249R * 1% 0,3 W SMA207 DRALORIC	1
R -005	2500127400	2K74 * 1% 0,3 W SMA207 DRALORIC	1
R -006	2500024900	249R * 1% 0,3 W SMA207 DRALORIC	1
R -007	2500139200	3K92 * 1% 0,3 W SMA207 DRALORIC	1
R -008	2210001500	15R 5% N4 SOVCOR	1
R -009	2500024900	249R * 1% 0,3 W SMA207 DRALORIC	1
R -010	2500127400	2K74 * 1% 0,3 W SMA207 DRALORIC	1
R -011	2210011000	100R 5% N4 SOVCOR	1
R -012	2500310000	100K * 1% 0,3 W SMA207 DRALORIC	1
R -013	2210016800	680R 5% N4 SOVCOR	1

05.82 ********** PA

* 0273040000 08 PORTEUR/AMPLI ..... 103A L921232.....*

****

REPERE	REF. ADRET	DESCRIPTION	QTE
R -014	2210016800	680R 5% N4 SOVCOR	1
R -015	2210001000	10R 5% N4 SOVCOR	1
R -016	2210024700	4K7 5% N4 SOVCOR	1
R -017	2210031000	10K 5% N4 SOVCOR	1
R -018	2210001000	10R 5% N4 SOVCOR	1
R -019	2500157600	5K76 * 1% 0,3 W 5% N4 SOVCOR	1
R -020	2400041000	100K SMA207 DRALORIC	1
R -021	2210013300	330R 5% N5 SOVCOR	1
R -022	2210011000	100R 5% N4 SOVCOR	1
R -023	2210013300	330R 5% N4 SOVCOR	1
R -024	2210013300	330R 5% N4 SOVCOR	1
R -025	2210013300	330R 5% N4 SOVCOR	1
R -026	2210013300	330R 5% N4 SOVCOR	1
R -027	2210008200	82R 5% N4 SOVCOR	1
R -028	2210031500	15K 5% N4 SOVCOR	1
R -029	2210031500	15K 5% N4 SOVCOR	1
R -030	2210031500	15K 5% N4 SOVCOR	1
R -031	2210024700	4K7 5% N4 SOVCOR	1
R -032	2210033300	33K 5% N4 SOVCOR	1
R -033	2210033300	33K 5% N4 SOVCOR	1
R -034	2210011000	100R 5% N4 SOVCOR	1
R -035	2210011000	100R 5% N4 SOVCOR	1
R -036	2300093900	3R9 5% N4 SOVCOR	1
R -037	2300093900	3R9 5% B3 BEYSCHLAG	1
R -038	2210011000	100R 5% B3 BEYSCHLAG	1
R -039	2210011000	100R 5% N4 SOVCOR	1
R -040	2700850000	50R 0,05% 5% N4 SOVCOR	1
R -041	2700945000	450R 0,05% RCK05 SFERNICE	1
R -042	2700145000	4K50 0,05% RCK02 SFERNICE	1
R -043	2210051000	1M RCK02 SFERNICE	1
R -044	2210001000	10R 5% N4 SOVCOR	1
R -045	2700219000	19K00 0,05% 5% N4 SOVCOR	1
R -046	2210021000	1K0 RCK02 SFERNICE	1
R -047	2300093300	3R3 5% N4 SOVCOR	1
SN-001	4200480000	LM 317 T REGUL POSITIVE 5% B3 BEYSCHLAG	1
SN-002	4200480000	LM 317 T REGUL POSITIVE TO 220 NS	1
SN-003	4200460000	LM 337 T REGUL NEGAT TO220 NS	1
SN-004	4200460000	LM 337 T REGUL NEGAT TO220 NS	1
SN-007	4200180000	LM 1458 N B+ DIP 8 PATTES .... NS	1
SN-008	4160400100	C-MOS 4001 ..... RTC	1
SN-009	4160400100	C-MOS 4001 ..... RTC	1
SN-010	4160402800	C-MOS 4028 RTC	1
SN-011	4000200000	COUPLEUR OPTO 4N26 ..... MOTOROLA	1
SN-012	4000200000	COUPLEUR OPTO 4N26 ..... MOTOROLA	1
SN-013	4000200000	COUPLEUR OPTO 4N26 ..... MOTOROLA	1
SN-014	4000200000	COUPLEUR OPTO 4N26 ..... MOTOROLA	1
SN-015	4000200000	COUPLEUR OPTO 4N26 ..... MOTOROLA	1
SN-016	4000200000	COUPLEUR OPTO 4N26 ..... MOTOROLA	1
T -001	0219080000	00 TORE ISOLEMENT ..... 103A ADRET	1
T -002	0219080000	00 TORE ISOLEMENT ..... 103A ADRET	1
T -003	0219080000	00 TORE ISOLEMENT ..... 103A ADRET	1
Z1	1273040500	CI PORTEUR AMPLI 103A E997304	1
Z1	1300600000	SOUPLISSO SPAGETTI JAUNE F 1 . HABIA	0
Z4	1900180000	GUIDE CARTE ANTIVIBR. REF R221 TRELEC	6
Z4	4900040000	RONDELLE TO3 ..... SE 3 C JERMYN	3
Z4	4900050000	RONDELLE 83 ..... MFOM	6
Z4	4900090000	CANON EPAULE ..... REF 94 MFOM	2
Z4	4900130000	ROMDELLE TO220 ..... SE 220 JERMYN	4
Z4	4900140000	CANON ISOLANT POUR TIP41A-42A TEXAS	4
Z4	4900270000	CANNON ISOLANT L4 REF 2311 FONDEX	10
Z4	4900280000	CANNON ISOLANT L5 REF 2314 FONDEX	6
Z6	6100031200	ACF 3 X 12 CYLINDRIQUE CRUCIF SAGIC	10
Z6	6100040800	ACF 4 X 8 CYLINDRIQUE CRUCIF SAGIC	2
Z6	6102130600	ACF 3 X 6 HEXAGONALE .....'H' SAGIC	2
Z6	6108001200	ACF 3,5X12 BOMBE TAPTIP CRUCIF GOBIN DAUDE	2
Z6	6108010400	ACF 2,5X4 BOMBEE TAPTIP CRUCIF SAGIC	1
Z6	6143031200	INO 3 X12 CYLIND 6 PANS CREUX SAGIC	6
Z6	6152031500	NYL 3 X15 HEXAGONALE FENDUE SAGIC	3
Z6	6200030000	ACI 3 HEXAGONAL USUEL 'H' SAGIC	13
Z6	6300031000	ACI 3,2X 7X 1 PLATE REF 2D MFOM	2
Z6	6300280000	RONDELLE EVENT. 3,5 DI SAGIC	2
Z6	6305030000	ACI 3 CONTACT REF 55-03-01 NOMEL	20
Z6	6305040000	ACI 4 CONTACT 4,1X8,2X0,8 .. NOMEL	2
Z6	6360031100	BAK 3,2X 8X 1 PLATE ..... 103 MFOM	3
Z6	6400020000	RIVET D 2,2 L 3,7 2237..2035 MFOM	12
Z6	6400510000	EQUERRE 10X10 LARG 10 EP 1 A943051	4
Z6	6400930000	RIVET POP 3 L 4,5 A/C YA3X4,5 FACOM	12
Z6	6900140000	COLLE ARALDITE ..... SODIEMA	0
Z6	6900480000	RHODORSIL SILICONES PATE 340 RHONE POULENC	0
Z6	6900530000	SCOTCHMOUNT REF 4016 LARG 50MM 3M	0

05.82 ********** PAGE
* 0273040000 08 PORTEUR/AMPLI ..... 103A L921232.....* 6
****

REPERE	REF. ADRET	DESCRIPTION	QTE
Z8	0280077205	EQUERRE RADIATEUR PORTEUR 103A A942752	1
Z8	0280077206	RADIATEUR 103A A942751	1
Z8	0280077228	PORTE TRANSISTOR P ARR .. 103A A942763	2
Z8	0280077403	ISOLANT EQUERRE PORTEUR . 103A A942754	1
Z8	0280077404	ISOLANT RADIATEUR PORTEUR 103A A942753	1
Z8	8007710700	BLINDAGE PORTEUR N'2 PETI 103A D921220	1
Z8	8007710800	BLINDAGE PORTEUR N'1 GRAN 103A D921220	1
Z8	8007711100	OREILLE DE FIXATION RADIA 103A A942729	1
Z8	8107730900	COLONNETTE A SERTIR M3 L6 STD A943053	2

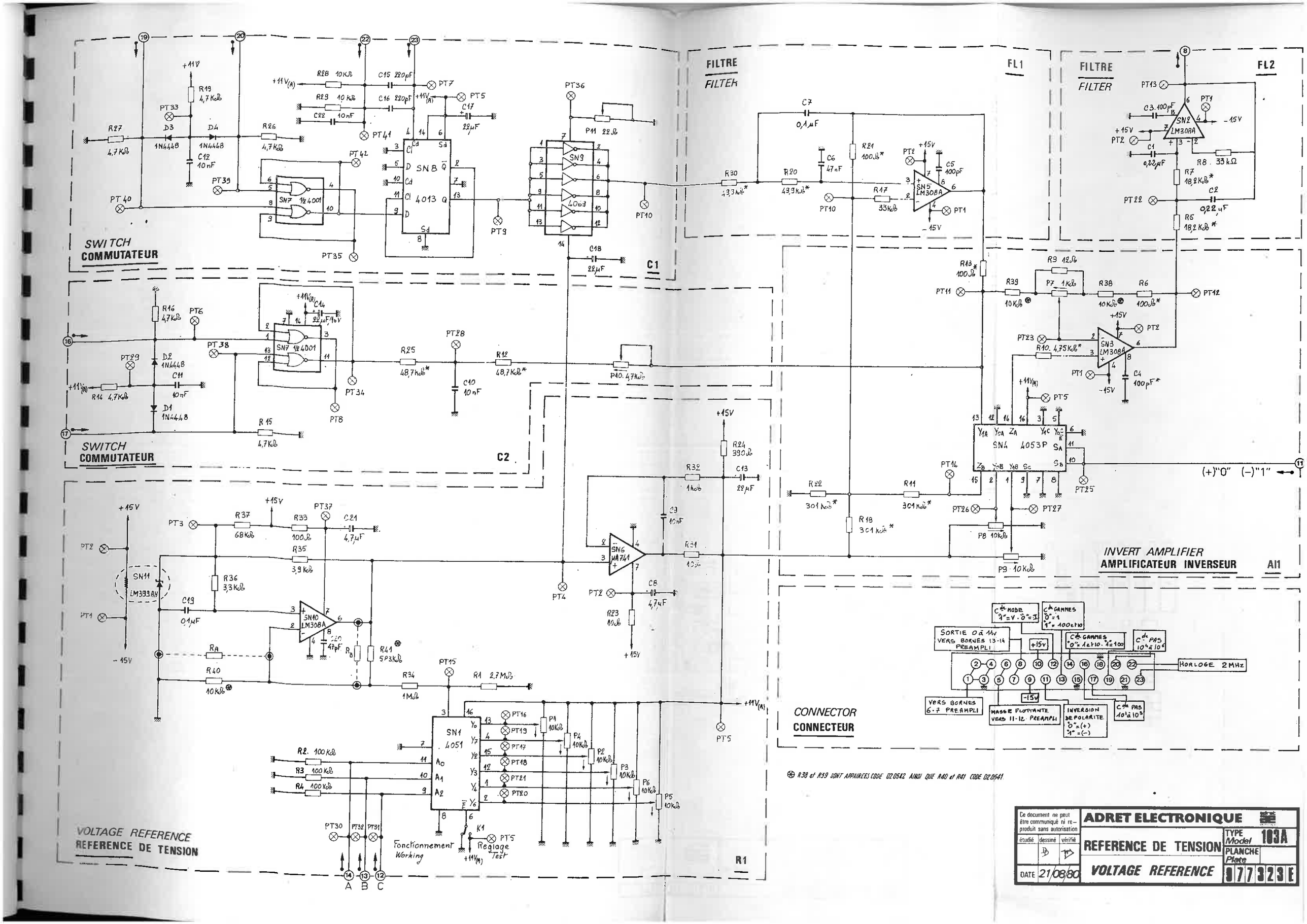
SWITCH
COMMUTATEUR
C1
SWITCH
COMMUTATEUR
C2
FILTRE
FILTER
FL1
FILTRE
FILTER
FL2
INVERT AMPLIFIER
AMPLIFICATEUR INVERSEUR
AI1
CONNECTOR
CONNECTEUR
VOLTAGE REFERENCE
REFERENCE DE TENSION
R1
(+)"0" (-)"1"
SORTIE 0 à 11V VERS BORNES 13-14 PREAMPLI
VERS BORNES 6-7 PREAMPLI
MASSE FLOTTANTE VERS 11-12 PREAMPLI
INVERSION DE POLARITE
HORLOGE 2MHz
Fonctionnement
Working
Reglage
Test
R38 et R39 SONT APPAIRES CODE 020542 AINSI QUE R40 et R41 CODE 020541.
ADRET ELECTRONIQUE
REFERENCE DE TENSION
VOLTAGE REFERENCE
TYPE Model 103A
PLANCHE Plate
977323E
DATE 21/08/80

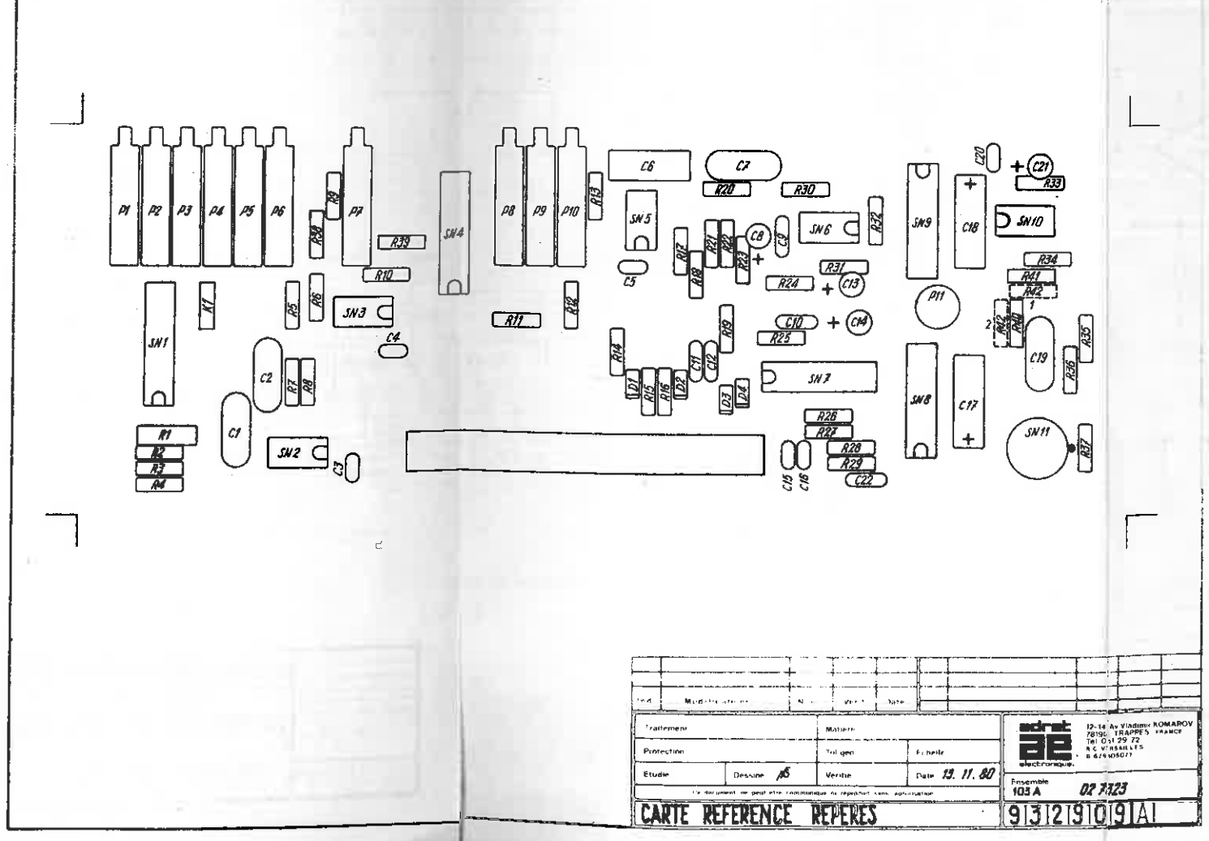

Traitement		Matiere			
Protection		Tri gen		Echelle	
Etudie	Dessine JB	Verifie	Date 13. 11. 80		

Ce document ne peut etre reproduit ou reproduit sans autorisation

CARTE REFERENCE REPERES

12-14 Av Vladimir KOMAROV
78190 TRAPPES FRANCE
Tel 051 29 72
R C VERSAILLES
B 626 805 077

Ensemble 103 A 02 7123

9 3 2 9 0 9 A

REPERE	REF. ADRET	DESCRIPTION	QTE
B -001	1423000400	TM 23 MCIG MALE*CARTE* TRELEC	1
C -001	3224220200	0,22MMF 10,2 10% POLYC KMR EFCO	1
C -002	3224220200	0,22MMF 10,2 10% POLYC KMR EFCO	1
C -003	3120011000	100PF 2,5 'N10'2222 632 58 101 COGECO	1
C -004	3120011000	100PF 2,5 'N10'2222 632 58 101 COGECO	1
C -005	3120011000	100PF 2,5 'N10'2222 632 58 101 COGECO	1
C -006	3233470000	47NF 10(10%250V)222235245473 COGECO	1
C -007	3234100000	0,1MMF 10(10%250V)222235245104 COGECO	1
C -008	3700100000	4,7MMF/35V 5,08 ..... T395 UNION CARBIDE	1
C -009	3150031000	10NF 5,08 63V GOX 767 14 LCC	1
C -010	3150031000	10NF 5,08 63V GOX 767 14 LCC	1
C -011	3150031000	10NF 5,08 63V GOX 767 14 LCC	1
C -012	3150031000	10NF 5,08 63V GOX 767 14 LCC	1
C -013	3700180000	22MMF/16V 5,08 T395 UNION CARBIDE	1
C -014	3700180000	22MMF/16V 5,08 T395 UNION CARBIDE	1
C -015	3120012200	220PF 2,5 'N22'2222 632 58 221 COGECO	1
C -016	3120012200	220PF 2,5 'N22'2222 632 58 221 COGECO	1
C -017	3700170000	22MMF/15V L14 CTS13 SPRAGUE	1
C -018	3700170000	22MMF/15V L14 CTS13 SPRAGUE	1
C -019	3234100000	0,1MMF 10(10%250V)222235245104 COGECO	1
C -020	3120004700	47PF 2,5 2222 632 10 479 COGECO	1
C -021	3700100000	4,7MMF/35V 5,08 ..... T395 UNION CARBIDE	1
C -022	3150031000	10NF 5,08 63V GOX 767 14 LCC	1
D -001	4500310000	1 N 4448 ..... ITT	1
D -002	4500310000	1 N 4448 ..... ITT	1
D -003	4500310000	1 N 4448 ..... ITT	1
D -004	4500310000	1 N 4448 ..... ITT	1
P -001	2133100000	10K 3/4" 15T CERMET 43 P SPECTROL	1
P -002	2133100000	10K 3/4" 15T CERMET 43 P SPECTROL	1
P -003	2133100000	10K 3/4" 15T CERMET 43 P SPECTROL	1
P -004	2133100000	10K 3/4" 15T CERMET 43 P SPECTROL	1
P -005	2133100000	10K 3/4" 15T CERMET 43 P SPECTROL	1
P -006	2133100000	10K 3/4" 15T CERMET 43 P SPECTROL	1
P -007	2132100000	1 K 3/4" 15T CERMET 43 P SPECTROL	1
P -008	2133100000	10K 3/4" 15T CERMET 43 P SPECTROL	1
P -009	2133100000	10K 3/4" 15T CERMET 43 P SPECTROL	1
P -010	2132470000	4K7 3/4" 15T CERMET 43 P SPECTROL	1
P -011	2160220000	22R 20% VA 05 V OHMIC	1
R -001	2200052700	2M7 5% LCA 309 ROSENTHAL	1
R -002	2210041000	100K 5% N4 SOVCOR	1
R -003	2210041000	100K 5% N4 SOVCOR	1
R -004	2210041000	100K 5% N4 SOVCOR	1
R -005	2500218200	18K2 * 1% 0,3 W SMA207 DRALORIC	1
R -006	2500010000	100R * 1% 0,3 W SMA207 DRALORIC	1
R -007	2500218200	18K2 * 1% 0,3 W SMA207 DRALORIC	1
R -008	2210033300	33K 5% N4 SOVCOR	1
R -009	2210001200	12R 5% N4 SOVCOR	1
R -010	2500147500	4K75 * 1% 0,3 W SMA207 DRALORIC	1
R -011	2500330100	301K * 1% 0,3 W SMA207 DRALORIC	1
R -012	2500248700	48K7 * 1% 0,3 W SMA207 DRALORIC	1
R -013	2210011000	100R 5% N4 SOVCOR	1
R -014	2210024700	4K7 5% N4 SOVCOR	1
R -015	2210024700	4K7 5% N4 SOVCOR	1
R -016	2210024700	4K7 5% N4 SOVCOR	1
R -017	2210033300	33K 5% N4 SOVCOR	1
R -018	2500330100	301K * 1% 0,3 W SMA207 DRALORIC	1
R -019	2210024700	4K7 5% N4 SOVCOR	1
R -020	2500249900	49K9 * 1% 0,3 W SMA207 DRALORIC	1
R -021	2500010000	100R * 1% 0,3 W SMA207 DRALORIC	1
R -022	2500330100	301K * 1% 0,3 W SMA207 DRALORIC	1
R -023	2210001000	10R 5% N4 SOVCOR	1
R -024	2210013900	390R 5% N4 SOVCOR	1
R -025	2500248700	48K7 * 1% 0,3 W SMA207 DRALORIC	1
R -026	2210024700	4K7 5% N4 SOVCOR	1
R -027	2210024700	4K7 5% N4 SOVCOR	1
R -028	2210031000	10K 5% N4 SOVCOR	1
R -029	2210031000	10K 5% N4 SOVCOR	1
R -030	2500249900	49K9 * 1% 0,3 W SMA207 DRALORIC	1
R -031	2210001000	10R 5% N4 SOVCOR	1
R -032	2210021000	1K0 5% N4 SOVCOR	1
R -033	2210011000	100R 5% N4 SOVCOR	1
R -034	2210051000	1M 5% N4 SOVCOR	1
R -035	2210023900	3K9 5% N4 SOVCOR	1
R -036	2210023300	3K3 5% N4 SOVCOR	1
R -037	2210036800	68K 5% N4 SOVCOR	1
R -038	0205420000	R39/R38 TRIEES REFERENCE 103A 980540	1
R -040	0205410000	R40/R41 TRIEES REFERENCE 103A 980540	1
R -042	2500000000	RESISTANCE 1% C. METAL SMA207 DRALORIC	1
SN-001	4160405100	C-MOS 4051 ..... RTC	1
SN-002	4200530000	MLM308 POINT 'ORANGE' .. ADRET ADRET	1

```
05.82 ************************************************************
      * 0273230000   06 CARTE REFERENCE ..... 103A H932874.E977323*
      ************************************************************
```


REPERE	REF. ADRET	DESCRIPTION		QTE
SN-003	4200520000	MLM308 POINT 'ROUGE' ADRET	ADRET	1
SN-004	4160405300	C-MOS 4053	RTC	1
SN-005	4200530000	MLM308 POINT 'ORANGE' .. ADRET	ADRET	1
SN-006	4200090000	LM 741 CN B+ . DIP 8 PATTES ..	NS	1
SN-007	4160400100	C-MOS 4001	RTC	1
SN-008	4160401300	C-MOS 4013	RTC	1
SN-009	4160406900	C-MOS 4069	RTC	1
SN-010	4200510000	MLM 308 AP1	RTC	1
SN-011	4200540000	LM399AH VIEILLI ... CONTROLE ADRET	ADRET	1
Z1	1273230300	CI GENERATION REFERENCE	980549	1
Z1	1402023800	SHUNT 103A	E997323	1
Z1	1403023700	BARRETTE 141 767-1	AMP	1
Z4	4900310000	16 SUPPORT C.I. DIL SB3 2,54 L14	SODISTREL	1
Z6	6400260000	PLOT LAITON ETAME PC12,7 J23-5016	JERMYN	2
		.....	FONDEX	3

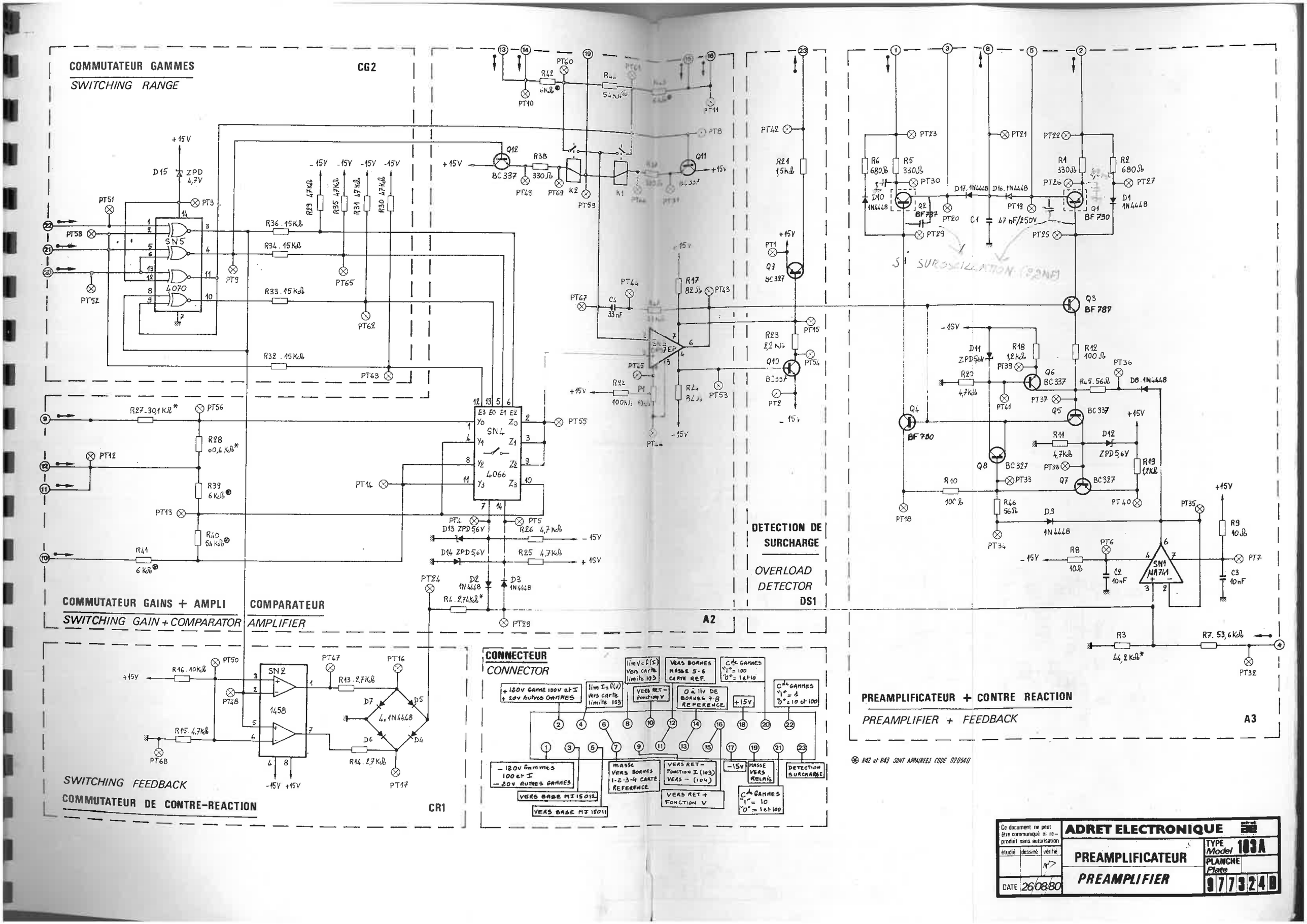
COMMUTATEUR GAMMES
SWITCHING RANGE
CG2
COMMUTATEUR GAINS + AMPLI
SWITCHING GAIN + COMPARATOR
COMPARATEUR
AMPLIFIER
A2
DETECTION DE SURCHARGE
OVERLOAD DETECTOR
DS1
PREAMPLIFICATEUR + CONTRE REACTION
PREAMPLIFIER + FEEDBACK
A3
SWITCHING FEEDBACK
COMMUTATEUR DE CONTRE-REACTION
CR1
CONNECTEUR
CONNECTOR
SN5 4070
SN4 4066
SN2 1458
SN1 NA741
BC 337
BF 787
BF 790
BC 327
ADRET ELECTRONIQUE
PREAMPLIFICATEUR
PREAMPLIFIER
TYPE Model 103A
PLANCHE Plate
977324D
DATE 26/08/80

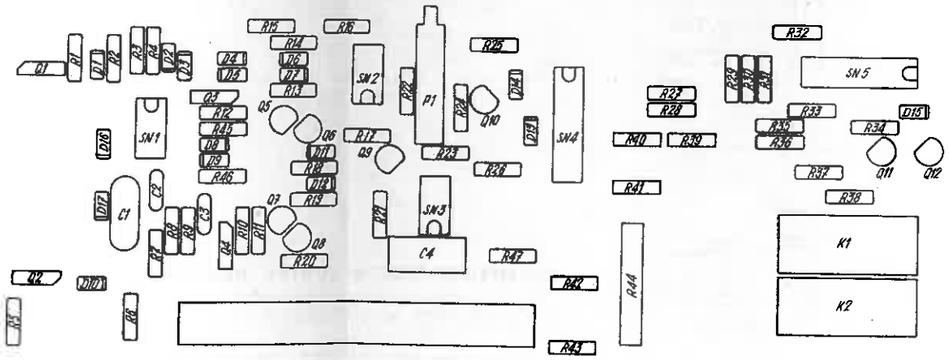

Traitement		Matiere		
Protection		Finition	Etablie	
Etudie	Dessine JS	Verifie	Date 12.11.80	
CARTE PREAMPLI. REPERES			Ensemble 103 A	027524
			9 3 2 9 0 8 A	

```
05.82 ************************************************************************************
      *  027324000   06 CARTE PREAMPLI ....... 103A F93287 3.D977324*                  PAGE
      ************************************************************************************
                                                                                          9
REFERE REF. ADRET                DESCRIPTION                                              QTE
B -001 1423000400 TM 23 MCIG          MALE*CARTE* TRELEC                                    1
C -001 323347000     47NF 10(10%250V)222235245473 COGECO                                  1
C -002 315003100 10NF 5,08 63V                 GOX 767 14 LCC                              1
C -003 315003100 10NF 5,08 63V                 GOX 767 14 LCC                              1
C -004 323333000     33NF 10(10%250V)222235245333 COGECO                                  1
D -001 450031000 1 N 4448 ......................... ITT                                   1
D -002 450031000 1 N 4448 ......................... ITT                                   1
D -003 450031000 1 N 4448 ......................... ITT                                   1
D -004 450031000 1 N 4448 ......................... ITT                                   1
D -005 450031000 1 N 4448 ......................... ITT                                   1
D -006 450031000 1 N 4448 ......................... ITT                                   1
D -007 450031000 1 N 4448 ......................... ITT                                   1
D -008 450031000 1 N 4448 ......................... ITT                                   1
D -009 450031000 1 N 4448 ......................... ITT                                   1
D -010 450031000 1 N 4448 ......................... ITT                                   1
D -011 460004000 ZPD5,6 ........................... ITT                                   1
D -012 460004000 ZPD5,6 ........................... ITT                                   1
D -013 460004000 ZPD5,6 ........................... ITT                                   1
D -014 460004000 ZPD5,6 ........................... ITT                                   1
D -015 460001000 ZPD 4,7 ........................... ITT                                   1
D -016 450031000 1 N 4448 ......................... ITT                                   1
D -017 450031000 1 N 4448 ......................... ITT                                   1
M -001 160015000 RELAIS ........... RA 314-41051 ELECTROL                                1
M -002 160015000 RELAIS ........... RA 314-41051 ELECTROL                                1
F -001 213310000 10K 3/4" 1ST CERMET      43 P SPECTROL                                   1
Q -001 430051000 BF 790 TO 202 ..... MOTOROLA                                             1
Q -002 430052000 BF 787 TO 202 ..... MOTOROLA                                             1
Q -003 430052000 BF 787 TO 202 ..... MOTOROLA                                             1
Q -004 430051000 BF 790 TO 202 ..... MOTOROLA                                             1
Q -005 430058000 BC 337-25 TO 92 ..... ITT                                                1
Q -006 430058000 BC 337-25 TO 92 ..... ITT                                                1
Q -007 430057000 BC 327-25 TO 92 ..... ITT                                                1
Q -008 430057000 BC 327-25 TO 92 ..... ITT                                                1
Q -009 430057000 BC 327-25 TO 92 ..... ITT                                                1
Q -010 430058000 BC 337-25 TO 92 ..... ITT                                                1
Q -011 430058000 BC 337-25 TO 92 ..... ITT                                                1
Q -012 430058000 BC 337-25 TO 92 ..... ITT                                                1
R -001 221001330 330R ............... 5% N4 SOVCOR                                      1
R -002 221001680 680R ............... 5% N4 SOVCOR                                      1
R -003 225002420 44K2  * 1% 0,3 W 5MA207 DRALORIC                                         1
R -004 225001270 2K74 * 1% 0,3 W 5MA207 DRALORIC                                          1
R -005 221001330 330R ............... 5% N4 SOVCOR                                      1
R -006 221001680 680R ............... 5% N4 SOVCOR                                      1
R -007 225002560 53K6  * 1% 0,3 W 5MA207 DRALORIC                                         1
R -008 221000100 10R ................ 5% N4 SOVCOR                                      1
R -009 221000100 10R ................ 5% N4 SOVCOR                                      1
R -010 221001100 100R ............... 5% N4 SOVCOR                                      1
R -011 221001024 4K7 ................ 5% N4 SOVCOR                                      1
R -012 221001100 100R ............... 5% N4 SOVCOR                                      1
R -013 221001022 2K7 ................ 5% N4 SOVCOR                                      1
R -014 221001022 2K7 ................ 5% N4 SOVCOR                                      1
R -015 221001024 4K7 ................ 5% N4 SOVCOR                                      1
R -016 221001030 10K ................ 5% N4 SOVCOR                                      1
R -017 221000820 82R ................ 5% N4 SOVCOR                                      1
R -018 221001021 1K2 ................ 5% N4 SOVCOR                                      1
R -019 221001021 1K2 ................ 5% N4 SOVCOR                                      1
R -020 221001024 4K7 ................ 5% N4 SOVCOR                                      1
R -021 221001015 1K5 ................ 5% N4 SOVCOR                                      1
R -022 221001041 100K ............... 5% N4 SOVCOR                                      1
R -023 221001022 2K2 ................ 5% N4 SOVCOR                                      1
R -024 221000820 82R ................ 5% N4 SOVCOR                                      1
R -025 221001024 4K7 ................ 5% N4 SOVCOR                                      1
R -026 221001024 4K7 ................ 5% N4 SOVCOR                                      1
R -027 225002301 30K1  * 1% 0,3 W 5MA207 DRALORIC                                         1
R -028 225002604 60K4  * 1% 0,3 W 5MA207 DRALORIC                                         1
R -029 221001034 47K ................ 5% N4 SOVCOR                                      1
R -030 221001034 47K ................ 5% N4 SOVCOR                                      1
R -031 221001034 47K ................ 5% N4 SOVCOR                                      1
R -032 221001031 15K ................ 5% N4 SOVCOR                                      1
R -033 221001031 15K ................ 5% N4 SOVCOR                                      1
R -034 221001031 15K ................ 5% N4 SOVCOR                                      1
R -035 221001034 47K ................ 5% N4 SOVCOR                                      1
R -036 221001031 15K ................ 5% N4 SOVCOR                                      1
R -037 221001013 330R ............... 5% N4 SOVCOR                                      1
R -038 221001013 330R ............... 5% N4 SOVCOR                                      1
R -039 227001601 6K00  0,05% ..... RCK02 SFERNICE                                         1
R -040 227002540 54K0  0,05% ..... RCK02 SFERNICE                                         1
R -041 270016000 6K00  0,05% ..... RCK02 SFERNICE                                         1
R -042 020540000 R42/R43 TRIEES PREAMPLI . 103A  980540 RCK05 SFERNICE                    1
R -044 270125400     54K0  0,05% ..... RCK05 SFERNICE                                     1
```

```
05.82 ************************************************************
      * 0273240000   06 CARTE PREAMPLI ....... 103A F932873.D977324*
      ************************************************************
```


REPERE	REF. ADRET	DESCRIPTION	QTE
R -045	2210005600	56R 5% N4 SOVCOR	1
R -046	2210005600	56R 5% N4 SOVCOR	1
R -047	2210023300	3K3 5% N4 SOVCOR	1
SN-001	4200090000	LM 741 CN B+ . DIP 8 PATTES .. NS	1
SN-002	4200180000	LM 1458 N B+ DIP 8 PATTES .... NS	1
SN-003	4200550000	OP 07 EP POINT'ROUGE' ADRET 9842005	1
SN-004	4160406600	C-MOS 4066 ..... RTC	1
SN-005	4160407000	C-MOS 4070 ..... RTC	1
Z1	1273240400	CI CARTE PREAMPLI 103A D997324	1
Z4	4900120000	14 SUPPORT C.I. DIL J23-5014 JERMYN	1
Z4	4900290000	DISSIPATEUR TO220 DS 102 GED GED	1
Z4	6100031000	ACF 3 X 10 CYLINDRIQUE CRUCIF SAGIC	1
Z6	6200030000	ACI 3 HEXAGONAL USUEL 'H' SAGIC	1
Z6	6305030000	ACI 3 CONTACT REF 55-03-01 NOMEL	2
Z6	6800580000	BOITE C30 X 20 X 15 X E 0,8 OHMNITRON	2
Z6	6900140000	COLLE ARALDITE ..... SODIEMA	1
			0

REPERE	REF.	ADRET	DESCRIPTION	QTE
C -001	3100550000	4700PF	DISQUE 1500V 7,5 GAX615 LCC	1
C -002	3100400000	1000PF	DISQUE 400V 7,5 GKO 615 LCC	1
C -003	3100400000	1000PF	DISQUE 400V 7,5 GKO 615 LCC	1
D -001	4000010000	LD 41 II '5'	ROUGE ..... SIEMENS	1
D -002	4000160000	LD 3,17 ROUGE	..... 5082-4494 HP	1
D -003	4000160000	LD 3,17 ROUGE	..... 5082-4494 HP	1
D -004	4000160000	LD 3,17 ROUGE	..... 5082-4494 HP	1
D -005	4000160000	LD 3,17 ROUGE	..... 5082-4494 HP	1
D -006	4000160000	LD 3,17 ROUGE	..... 5082-4494 HP	1
D -007	4000160000	LD 3,17 ROUGE	..... 5082-4494 HP	1
D -008	4000160000	LD 3,17 ROUGE	..... 5082-4494 HP	1
D -009	4000160000	LD 3,17 ROUGE	..... 5082-4494 HP	1
D -010	4000070000	LD 56 II '5'	JAUNE ..... SIEMENS	1
D -011	4000060000	LD 57 II '5'	VERTE ..... SIEMENS	1
D -012	4000010000	LD 41 II '5'	ROUGE ..... SIEMENS	1
D -013	4000010000	LD 41 II '5'	ROUGE ..... SIEMENS	1
D -014	4000010000	LD 41 II '5'	ROUGE ..... SIEMENS	1
D -015	4000010000	LD 41 II '5'	ROUGE ..... SIEMENS	1
D -016	4600410000	ZPY 24	..... ITT	1
D -017	4600410000	ZPY 24	..... ITT	1
D -018	4600400000	ZPY 30	..... ITT	1
D -019	4600400000	ZPY 30	..... ITT	1
R -001	2210013300	330R	5% N4 SOVCOR	1
R -002	2210013300	330R	5% N4 SOVCOR	1
R -003	2210013300	330R	5% N4 SOVCOR	1
R -004	2210013300	330R	5% N4 SOVCOR	1
R -005	2210013300	330R	5% N4 SOVCOR	1
R -006	2210013300	330R	5% N4 SOVCOR	1
R -007	2210012700	270R	5% N4 SOVCOR	1
R -008	2210013300	330R	5% N4 SOVCOR	1
R -009	2210001800	18R	5% N4 SOVCOR	1
R -010	2210001800	18R	5% N4 SOVCOR	1
R -011	2210001800	18R	5% N4 SOVCOR	1
SN-001	4000260000	AFFICHEUR 0/9	..... REF 7730 HP	1
SN-002	4000260000	AFFICHEUR 0/9	..... REF 7730 HP	1
SN-003	4000270000	AFFICHEUR +/-1	..... REF 7736 HP	1
SN-004	4000260000	AFFICHEUR 0/9	..... REF 7730 HP	1
SN-005	4000260000	AFFICHEUR 0/9	..... REF 7730 HP	1
SN-006	4000260000	AFFICHEUR 0/9	..... REF 7730 HP	1
SN-007	4000260000	AFFICHEUR 0/9	..... REF 7730 HP	1
SN-008	4000260000	AFFICHEUR 0/9	..... REF 7730 HP	1
SN-009	4000260000	AFFICHEUR 0/9	..... REF 7730 HP	1
Z0	0205500000	00 NATTE PANNEAU AVANT	.. 103A ADRET	1
Z1	1100530000	FIL.NU.ETAME.6/10	..... ELECTROFIL	0
Z1	1273270400	CI AFFICHAGE	..... 103A H997327	1
Z1	1273470000	CI COMMUTATEUR FONCTION	. 103A A997347	1
Z1	1400101900	BORNE ROUGE FEMEL	REF 58/31/12 STOCKLY	2
Z1	1400102000	BORNE BLEU FEMEL	REF 58/31/16 STOCKLY	2
Z1	1400102100	BORNE METAL FEMEL	REF58/31/101 STOCKLY	1
Z1	1400215800	BNC EMBASE ECROU'FEMEL	'R141559 RADIALL	1
Z1	1520516300	05 TOUCHES ORE 10 'LIMITE'	103A A932820	1
Z1	1530216200	INTER 220V	REF 1852-1102 MARQUART	1
Z1	1550810100	16X8 GRIS CLAIR	6450-0001 MARQUART	3
Z1	1550810200	16X8 GR/CLAIR 'FLECHE'	..... A942718 MARQUAR	6
Z1	1550830100	08X16 GRIS FONCE	6450-0003 MARQUART	4
Z1	1551610100	16X16 GR/CLAIR	6401-0001 MARQUART	1
Z1	1551610200	16X16 GR/CLAIR '+'	6401-0321 MARQUART	2
Z1	1551610300	16X16 GR/CLAIR '-'	6401-0331 MARQUART	2
Z1	1551630100	16X16 GR/FONCE '1'	6401-0013 MARQUART	1
Z1	1551630200	16X16 GR/FONCE '2'	6401-0023 MARQUART	1
Z1	1551630300	16X16 GR/FONCE '3'	6401-0033 MARQUART	1
Z1	1551630400	16X16 GR/FONCE '4'	6401-0043 MARQUART	1
Z1	1551630500	16X16 GR/FONCE '5'	6401-0053 MARQUART	1
Z1	1551630600	16X16 GR/FONCE '6'	6401-0063 MARQUART	1
Z1	1551630700	16X16 GR/FONCE '7'	6401-0073 MARQUART	1
Z1	1551630800	16X16 GR/FONCE '8'	6401-0083 MARQUART	1
Z1	1551630900	16X16 GR/FONCE '9'	6401-0093 MARQUART	1
Z1	1551631000	16X16 GR/FONCE '0'	6401-0103 MARQUART	1
Z1	1551631100	16X16 GR/FONCE '.'	6401-0313 MARQUART	1
Z1	1551631200	16X16 GR/FONCE 'C'	6401-0533 MARQUART	1
Z1	1551632400	16X16 GR FONCE 'M'	6401-0633 MARQUART	1
Z1	1551632500	16X16 GR-FONCE 'R'	6401-0683 MARQUART	1
Z1	1551650200	16X16 ANTHRACITE 'V'	6401-0725 MARQUART	1
Z1	1551650300	16X16 ANTHRACITE 'I'	6401-0595 MARQUART	1
Z1	1551650400	16X16 ANTHRACITE 'INC'	..... A942713 MARQUAR	1
Z1	1554850200	16X48 ANTHRACITE 'EXECUTE'	... A942711 MARQUAR	1
Z6	6101031600	ACF 3 X16 FRAISEE F/90'CRUCIF	SAGIC	4
Z6	6101032000	ACF 3 X20 FRAISEE F/90'CRUCIF	SAGIC	4
Z6	6108101500	ACF 3,5X15 F/90' TAPTIP CRUSIF	GOBIN DAUDE	12
Z6	6130110500	LAD 2,5X 5 CYLINDRIQUE	FENDUE SAGIC	2

REPERE	REF. ADRET	DESCRIPTION	QTE
Z6	6200010000	ACI 2,5 HEXAGONAL USUEL 'H' SAGIC	2
Z6	6200030000	ACI 3 HEXAGONAL USUEL 'H' SAGIC	8
Z6	6200040000	ACI 4 HEXAGONAL USUEL '4' SAGIC	4
Z6	6206030000	ACI 3 ECROU FREIN HEXAGONA SAGIC	8
Z6	6300040000	ACI 4 X 8X0,8 PLATE ETROITE SAGIC	4
Z6	6301010000	ACI 2,5 EVENTAIL 'DI' SAGIC	2
Z6	6305030000	ACI 3 CONTACT REF 55-03-01 NOMEL	8
Z6	6305040000	ACI 4 CONTACT 4,1X8,2X0,8 .. NOMEL	4
Z6	6400350000	COSSE A SOUDER 2003E MFOM	1
Z6	6701250100	ENLIS 2 L=2 ..... ACCEL	8
Z6	6701260100	ENLIS 2 L=5 ..... ACCEL	4
Z8	0280077213	CADRE '2U' 103A C921217	1
Z8	0280077214	BARREAU 8X12 ..... 103A A932863	1
Z8	0280077215	BARREAU 8X30 ..... 103A A932865	1
Z8	8006733000	RONDELLE BNC 12X10X2 2230A 942291A	2
Z8	8006763200	TOUCHE GRISE D6H11 OREOR 2230A 942431A	5
Z8	8007710100	PLAQUE AVANT 103A G921192	1
Z8	8007740200	PLAQUE EPOXY 'FIXE BORNES'103A B942771	1

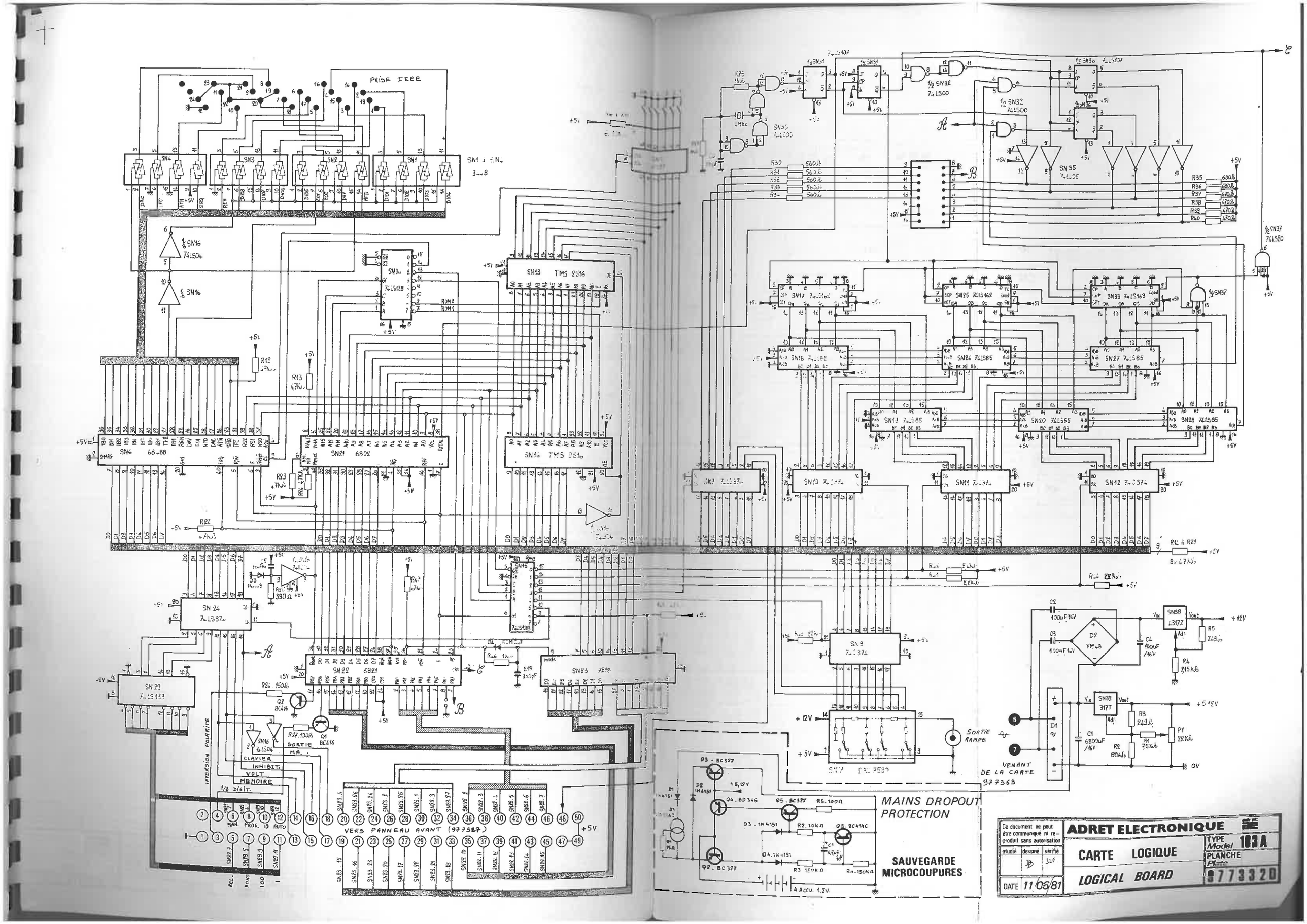
PRISE IEEE
SN 1 à SN 4
3...8
SN6 68_88
SN21 6802
SN14 TMS 2516
SN13 TMS 2516
SN22 6821
SN23 7218
SN24 74LS374
SN29 74LS133
SN15 74LS138
SN34 74LS138
SN35 74LS05
SN16 74LS04
SN17 74LS162
SN25 74LS162
SN33 74LS163
SN16 74LS85
SN26 74LS85
SN27 74LS85
SN11 74LS85
SN20 74LS85
SN28 74LS85
SN2 74LS374
SN10 74LS374
SN11 74LS374
SN12 74LS374
SN8 74LS374
SN7 74LS240
SN38 LM317T
SN39 LM317T
D2 VM48
D1
Q1 BC416
Q2 BC416
Q3 - BC327
Q4 - BD 346
Q5 - BC327
Q6 - BC414C
Q2 - BC 327
D2 1N4151
D3 - 1N 4151
D4 - 1N 4151
R5 - 100Ω
R2 - 10kΩ
R3 - 150kΩ
R4 - 150kΩ
4 Accu. 1,2V
+12V
+5V
+5,12V
0V
SORTIE RAMPE
VENANT DE LA CARTE 977363
SORTIE MA.
CLAVIER
INHIBIT.
VOLT
MEMOIRE
1/2 DIGIT.
INVERSION POLARITE
MAN.
PROG. 10
AUTO
VERS PANNEAU AVANT (977327)
MAINS DROPOUT PROTECTION
SAUVEGARDE MICROCOUPURES
Ce document ne peut être communiqué ni reproduit sans autorisation
étudié
dessiné
vérifié
DATE 11/06/81
ADRET ELECTRONIQUE
CARTE LOGIQUE
LOGICAL BOARD
TYPE Model 103A
PLANCHE Plate
977332D

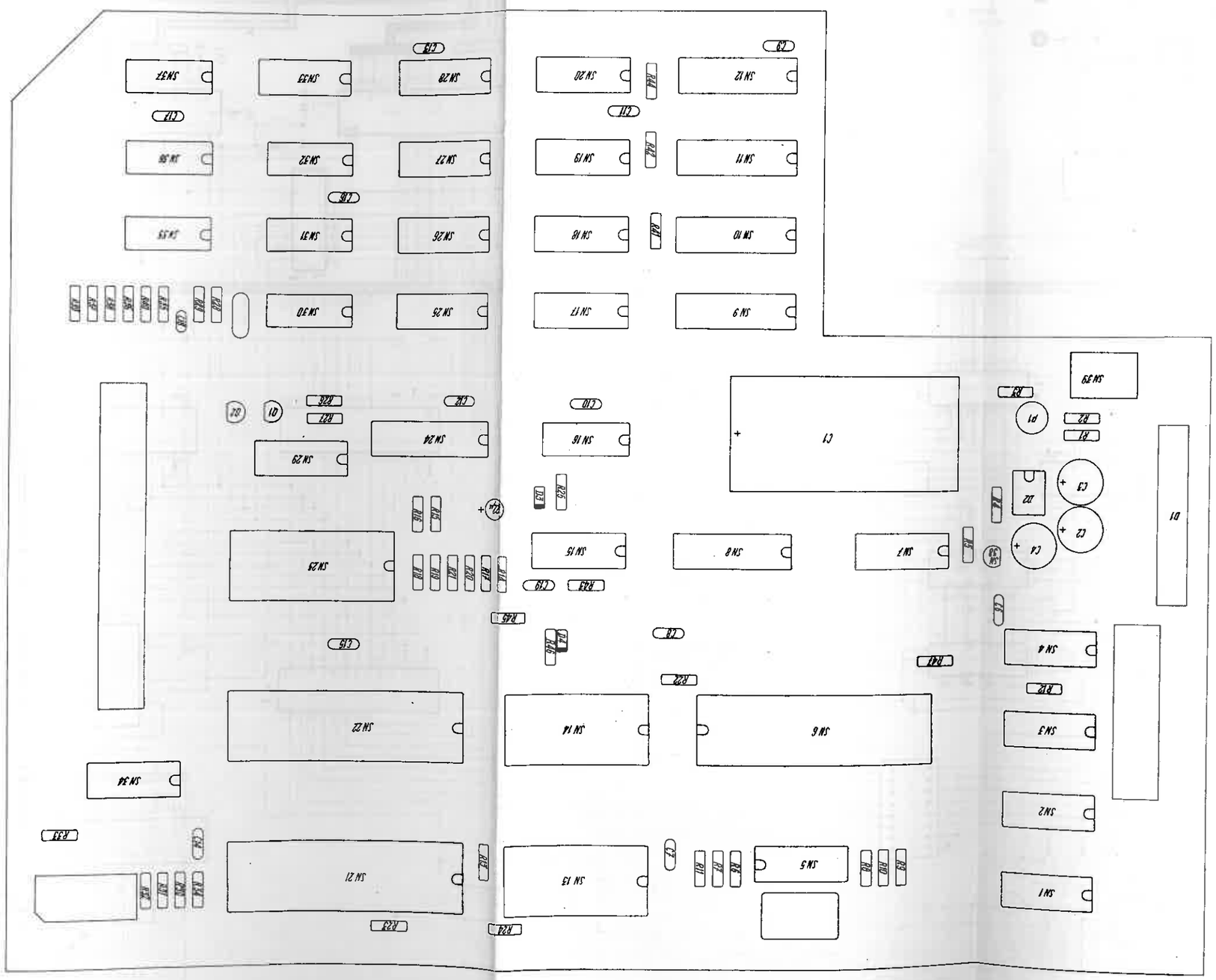

CARTE LOGIQUE REFERE 9111111912A1
Modifications | Nom | Visa | Date
52-54 Av Victor HUGUENOT
78190 TRAPPES FRANCE
Tél 001 29 72
R.C. VERSAILLES
B 378880077
Traitement: | Matière: | Tol gén.: | Echelle:
Projection: | Dessiné: | Vérifié: | Date: 1.04.91
Etudié: | Dessiné: | Vérifié: | Date:
Ce document ne peut être communiqué ni reproduit sans autorisation
Diffusion 02 7302

REPERE	REF.	ADRET	DESCRIPTION	QTE
B -001	1450019800		50 PTS MALE CI REF 2-87586-1 AMP	1
B -002	4900150000		16 SUPPORT NATTE 'S'CA-16S-TDS EUROPAVIA	1
B -003	0205450000		01 NATTE IEEE (A SOUDER) 103A ADRET	1
C -001	3500430000		6800MMF 16V RELSIC 033 SIC SAFCO	1
C -002	3500550000		100MMF 16V 034 TYPE 2 RTC	1
C -003	3500550000		100MMF 16V 034 TYPE 2 RTC	1
C -004	3500550000		100MMF 16V 034 TYPE 2 RTC	1
C -005	3700180000		22MMF/16V 5,08 T395 UNION CARBIDE	1
C -006	3150042200		0,22MMF 5,08 AVX 3439050 E224M AVX	1
C -007	3150042200		0,22MMF 5,08 AVX 3439050 E224M AVX	1
C -008	3150042200		0,22MMF 5,08 AVX 3439050 E224M AVX	1
C -009	3150042200		0,22MMF 5,08 AVX 3439050 E224M AVX	1
C -010	3150042200		0,22MMF 5,08 AVX 3439050 E224M AVX	1
C -011	3150042200		0,22MMF 5,08 AVX 3439050 E224M AVX	1
C -012	3150042200		0,22MMF 5,08 AVX 3439050 E224M AVX	1
C -013	3150042200		0,22MMF 5,08 AVX 3439050 E224M AVX	1
C -014	3150042200		0,22MMF 5,08 AVX 3439050 E224M AVX	1
C -015	3150042200		0,22MMF 5,08 AVX 3439050 E224M AVX	1
C -016	3150042200		0,22MMF 5,08 AVX 3439050 E224M AVX	1
C -017	3150042200		0,22MMF 5,08 AVX 3439050 E224M AVX	1
C -018	3120011000		100PF 2,5 'N10'2222 632 58 101 COGECO	1
C -019	3120013300		330PF 2,5 'N33'2222 632 58 331 COGECO	1
D -001	4500480000		PONT REDRESSEUR B40C3700/2200 GE	1
D -002	4500470000		PONT REDRESSEUR VM 48 ..... VARO	1
D -003	4500310000		1 N 4448 ..... ITT	1
D -004	4500300000		MBD 102 (ESM 247) VOIR 1N6263 MOTOROLA	1
K -001	1530216600		6 INTER REF 06-8000-01 LITTON	1
P -001	2153220000		22K TO5 CERMET T 7 YA SFERNICE	1
Q -001	4300110000		BC 416 C (BC214C) ..... ITT	1
Q -002	4300110000		BC 416 C (BC214C) ..... ITT	1
R -001	2500175000		7K50 * 1% 0,3 W SMA207 DRALORIC	1
R -002	2500080600		806R * 1% 0,3 W SMA207 DRALORIC	1
R -003	2500024900		249R * 1% 0,3 W SMA207 DRALORIC	1
R -004	2500121500		2K15 * 1% 0,3 W SMA207 DRALORIC	1
R -005	2500024900		249R * 1% 0,3 W SMA207 DRALORIC	1
R -006	2210031000		10K 5% N4 SOVCOR	1
R -007	2210031000		10K 5% N4 SOVCOR	1
R -008	2210031000		10K 5% N4 SOVCOR	1
R -009	2210031000		10K 5% N4 SOVCOR	1
R -010	2210031000		10K 5% N4 SOVCOR	1
R -011	2210031000		10K 5% N4 SOVCOR	1
R -012	2210024700		4K7 5% N4 SOVCOR	1
R -013	2210024700		4K7 5% N4 SOVCOR	1
R -014	2210024700		4K7 5% N4 SOVCOR	1
R -015	2210024700		4K7 5% N4 SOVCOR	1
R -016	2210024700		4K7 5% N4 SOVCOR	1
R -017	2210024700		4K7 5% N4 SOVCOR	1
R -018	2210024700		4K7 5% N4 SOVCOR	1
R -019	2210024700		4K7 5% N4 SOVCOR	1
R -020	2210024700		4K7 5% N4 SOVCOR	1
R -021	2210024700		4K7 5% N4 SOVCOR	1
R -022	2210024700		4K7 5% N4 SOVCOR	1
R -023	2210024700		4K7 5% N4 SOVCOR	1
R -024	2210024700		4K7 5% N4 SOVCOR	1
R -025	2210013900		390R 5% N4 SOVCOR	1
R -026	2210011500		150R 5% N4 SOVCOR	1
R -027	2210011000		100R 5% N4 SOVCOR	1
R -028	2210021000		1K0 5% N4 SOVCOR	1
R -029	2210021000		1K0 5% N4 SOVCOR	1
R -030	2210015600		560R 5% N4 SOVCOR	1
R -031	2210015600		560R 5% N4 SOVCOR	1
R -032	2210015600		560R 5% N4 SOVCOR	1
R -033	2210015600		560R 5% N4 SOVCOR	1
R -034	2210015600		560R 5% N4 SOVCOR	1
R -035	2210016800		680R 5% N4 SOVCOR	1
R -036	2210016800		680R 5% N4 SOVCOR	1
R -037	2210014700		470R 5% N4 SOVCOR	1
R -038	2210014700		470R 5% N4 SOVCOR	1
R -039	2210014700		470R 5% N4 SOVCOR	1
R -040	2210014700		470R 5% N4 SOVCOR	1
R -041	2210022200		2K2 5% N4 SOVCOR	1
R -042	2210022200		2K2 5% N4 SOVCOR	1
R -043	2210022200		2K2 5% N4 SOVCOR	1
R -044	2210022200		2K2 5% N4 SOVCOR	1
R -045	2210024700		4K7 5% N4 SOVCOR	1
R -046	2210021000		1K0 5% N4 SOVCOR	1
R -047	2210024700		4K7 5% N4 SOVCOR	1
SN-001	4100344800		MC 3448 AP ..... MOTOROLA	1
SN-002	4100344800		MC 3448 AP ..... MOTOROLA	1
SN-003	4100344800		MC 3448 AP ..... MOTOROLA	1

REPERE	REF. ADRET	DESCRIPTION		QTE
SN-004	4100344800	MC 3448 AP	MOTOROLA	1
SN-005	4164009700	C-MOS 40097	RTC	1
SN-006	4176848800	N-MOS MC 68488P 9W	MOTOROLA	1
SN-007	4260753300	DAC AD7533JN DAC1022LCN	NS	1
SN-008	4167437400	C-MOS 74 C 374 N	NS	1
SN-009	4157437400	SN 74 LS 374 N 3	TEXAS	1
SN-010	4167437400	C-MOS 74 C 374 N	NS	1
SN-011	4167437400	C-MOS 74 C 374 N	NS	1
SN-012	4167437400	C-MOS 74 C 374 N	NS	1
SN-013	0274860000	00 ROM 1 ..... 103A	ADRET	1
SN-014	0274870000	00 ROM 2 ..... 103A	ADRET	1
SN-015	4157413800	SN 74 LS 138 N 3	TEXAS	1
SN-016	4150740400	SN 74 LS 04 N 3	TEXAS	1
SN-017	4157416200	SN 74 LS 162 N 3	TEXAS	1
SN-018	4150748500	SN 74 LS 85 N 3	TEXAS	1
SN-019	4150748500	SN 74 LS 85 N 3	TEXAS	1
SN-020	4150748500	SN 74 LS 85 N 3	TEXAS	1
SN-021	4170680200	N-MOS MC 6802 P	MOTOROLA	1
SN-022	4170682100	N-MOS MC 6821 P PIA	MOTOROLA	1
SN-023	4167218100	C-MOS ICM 7218 AIJI	INTERSIL	1
SN-024	4157437400	SN 74 LS 374 N 3	TEXAS	1
SN-025	4157416200	SN 74 LS 162 N 3	TEXAS	1
SN-026	4150748500	SN 74 LS 85 N 3	TEXAS	1
SN-027	4150748500	SN 74 LS 85 N 3	TEXAS	1
SN-028	4150748500	SN 74 LS 85 N 3	TEXAS	1
SN-029	4157413900	SN 74 LS 139 N 3	TEXAS	1
SN-030	4150740000	SN 74 LS 00 N 3	TEXAS	1
SN-031	4157410700	SN 74 LS 107 AN 3	TEXAS	1
SN-032	4150740000	SN 74 LS 00 N 3	TEXAS	1
SN-033	4157416300	SN 74 LS 163 N 3	TEXAS	1
SN-034	4157413800	SN 74 LS 138 N 3	TEXAS	1
SN-035	4150740500	SN 74 LS 05 N 3	TEXAS	1
SN-036	4157410700	SN 74 LS 107 AN 3	TEXAS	1
SN-037	4150742000	SN 74 LS 20 N 3	TEXAS	1
SN-038	4200470000	LM 317 LZ REGUL POSITIVE TO92	MOTOROLA	1
SN-039	4200480000	LM 317 T REGUL POSITIVE TO 220	NS	1
Y -001	5100520000	QUARTZ 4MHZ REF Q 1430409	RTC	1
Z1	1100550000	FIL.NU.ETAME.10/10	ELECTROFIL	0
Z1	1273320300	CI LOGIQUE 103A	D997332	1
Z4	4900130000	ROMDELLE TO220 ..... SE 220	JERMYN	1
Z4	4900220000	CANON ISOLANT TO 220 EPAUL.3,5	MOTOROLA	1
Z4	4900300000	20 SUPPORT C.I. DIL J23-5020	JERMYN	4
Z4	4900320000	24 SUPPORT C.I. DIL J23-5024	JERMYN	2
Z4	4900330000	28 SUPPORT C.I. DIL J23-5028	JERMYN	1
Z4	4900340000	40 SUPPORT C.I. DIL J23.5040	JERMYN	3
Z6	6100031600	ACF 3 X 16 CYLINDRIQUE CRUCIF	SAGIC	1
Z6	6200030000	ACI 3 HEXAGONAL USUEL 'H'	SAGIC	1
Z6	6305030000	ACI 3 CONTACT REF 55-03-01	NOMEL	1
Z8	0280077228	PORTE TRANSISTOR P ARR .. 103A	A942763	1

REPERE	REF.	ADRET	DESCRIPTION			QTE
C -001	3700080000	4,7MMF/10V L9	CTS13	SPRAGUE		1
D -001	4500020000	1N4151		ITT		1
D -002	4500020000	1N4151		ITT		1
D -003	4500020000	1N4151		ITT		1
D -004	4500020000	1N4151		ITT		1
Q -001	4300650000	LM 334 Z 'TO 92'		NS		1
Q -002	4300570000	BC 327-25 TO 92		ITT		1
Q -003	4300570000	BC 327-25 TO 92		ITT		1
Q -004	4300640000	BD 436		MOTOROLA		1
Q -005	4300190000	BC 414 C (BC184C)		ITT		1
Q -006	4300570000	BC 327-25 TO 92		ITT		1
R -001	2210001500	15R	5%	N4	SOVCOR	1
R -002	2210031000	10K	5%	N4	SOVCOR	1
R -003	2210041500	150K	5%	N4	SOVCOR	1
R -004	2210041500	150K	5%	N4	SOVCOR	1
R -005	2210011000	100R	5%	N4	SOVCOR	1
Z1	1100210000	FIL NOIR	KY33A02		FILECA	0
Z1	1100230000	FIL ROUGE	KY33A02		FILECA	0
Z1	1100260000	FIL VERT	KY33A02		FILECA	0
Z1	1100540000	FIL.NU.ETAME.8/10			ELECTROFIL	0
Z1	1275060100	CI CARTE SAUVEGARDE	103A		A997506	1
Z5	5700030000	ACCUMULATEUR 1V2	REF N450AA		SANYO	4
Z5	5700050000	SUPPORT ACCU. R6	400-2802-01		CAMBION	4
Z6	6100030800	ACF 3 X 8 CYLINDRIQUE CRUCIF			SAGIC	1
Z6	6200030000	ACI 3 HEXAGONAL USUEL 'H'			SAGIC	1
Z6	6300030000	ACI 3 X 6X0,8 PLATE ETROITE			SAGIC	8
Z6	6300030100	ACI 3 X 8X0,8 PLATE MOYENNE			SAGIC	8
Z6	6305030000	ACI 3 CONTACT	REF 55-03-01		NOMEL	1
Z6	6400110000	RIVET D 3 L 10	REF C30X10		MFOM	8

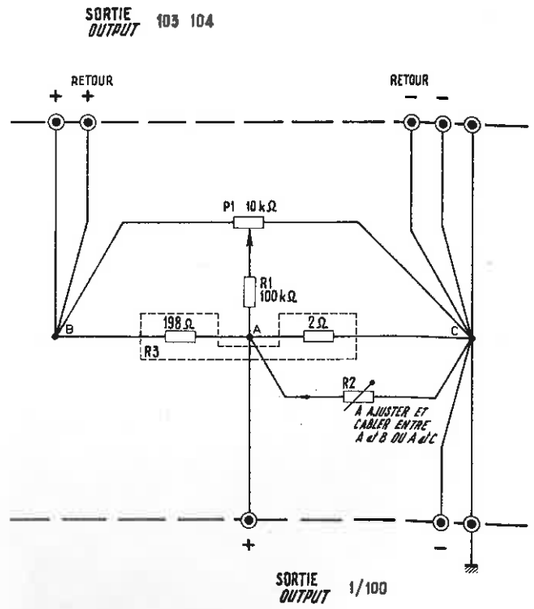

Ce document ne peut être communiqué ni reproduit sans autorisation	**ADRET ELECTRONIQUE**	
étudié / dessiné / vérifié	**DIVISEUR** 1/100	TYPE *Model* **133 A**
DATE 01/06/81		PLANCHE *Plate* **970133A**

```
*************************************************************
* 0101331300   02 DIVISEUR 1/100E 103A & 104A B932958.A970133*
*************************************************************
```

REPERE	REF. ADRET	DESCRIPTION		QTE
	0280078408	BOITIER DIVISEUR 1/100E 104A	C932956	1
	1101080000	6/10E MONO BRIN	SODIMATEL	0
	1300480000	GAINE F12,7 ..... FP301 1/2	HELLERMAN	0
	1300590000	SOUPLISSO SPAGETTI JAUNE F0,6	HABIA	0
	1400101900	BORNE ROUGE FEMEL REF 58/31/12	STOCKLY	1
	1400102000	BORNE BLEU FEMEL REF 58/31/16	STOCKLY	1
	1400102100	BORNE METAL FEMEL REF58/31/101	STOCKLY	1
	2123100900	10K 10%LIN 10T 43 P103 T601	TEKELEC	1
	2200041000	100K 5% N4	SOVCOR	1
	2500000000	RESISTANCE 1% C. METAL SMA207	DRALORIC	1
	2810360000	R1=198R/R2=2R N°311710	VISHAY	1
	6200040000	ACI 4 HEXAGONAL USUEL '4'	SAGIC	5
	6301050000	ACI 5 EVENTAIL 'DI'	SAGIC	1
	6303040000	ACI 4 ONDUFLEX 52040132 NOMEL		10
	6900140000	COLLE ARALDITE	SODIEMA	0
	6900620000	ADHESIF TRANSFERT LARGEUR 6 MM	3M	0
	8000090000	ETIQUETTE SIGNALETIQUE . ADRET	940006A	1
	8107820900	FICHE BANANE 103A/104A	ADRET	5