Схема электрическая принципиальная узла печатного 3.760.2-3-01

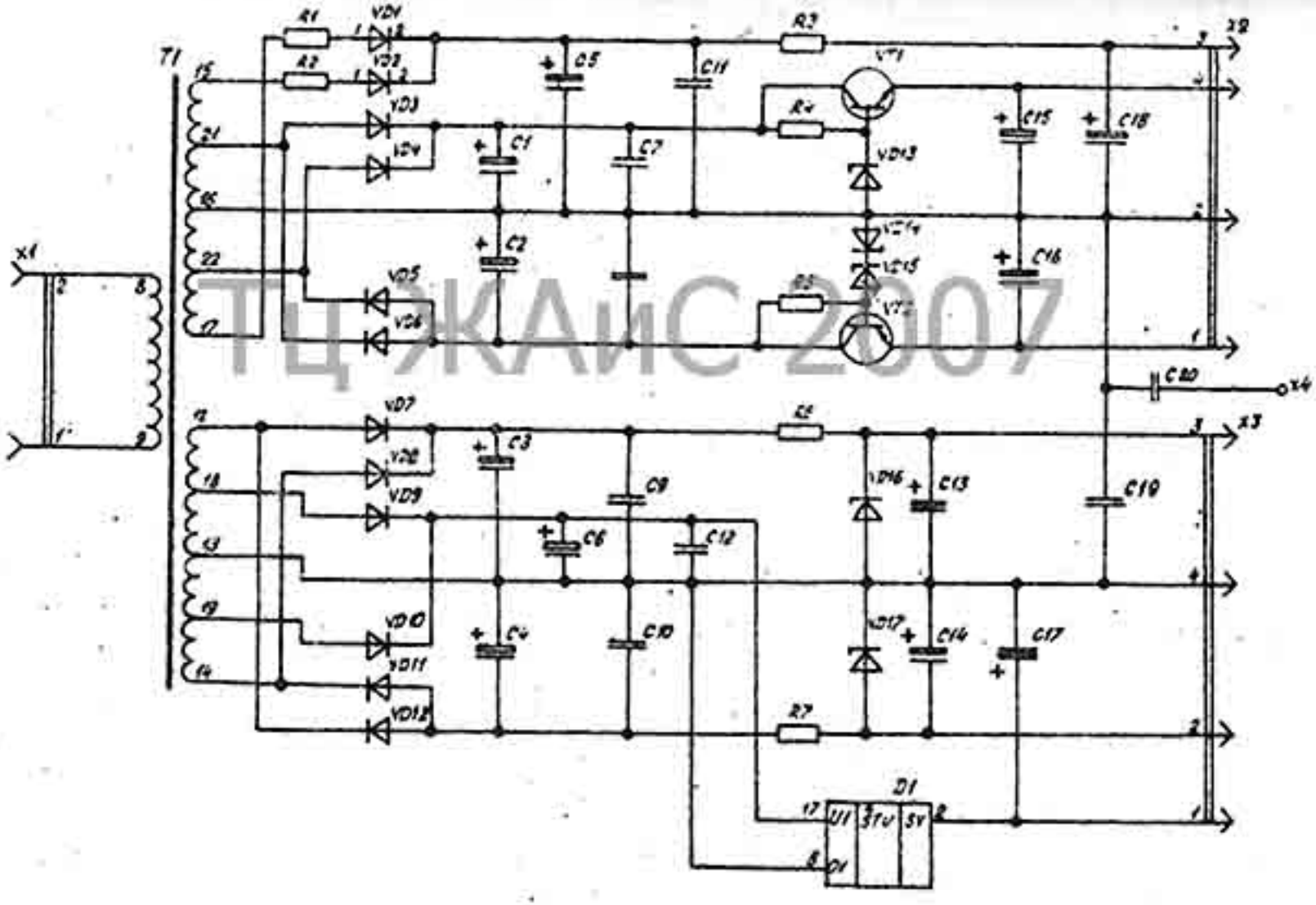

ТЦ ЖАиС 2007