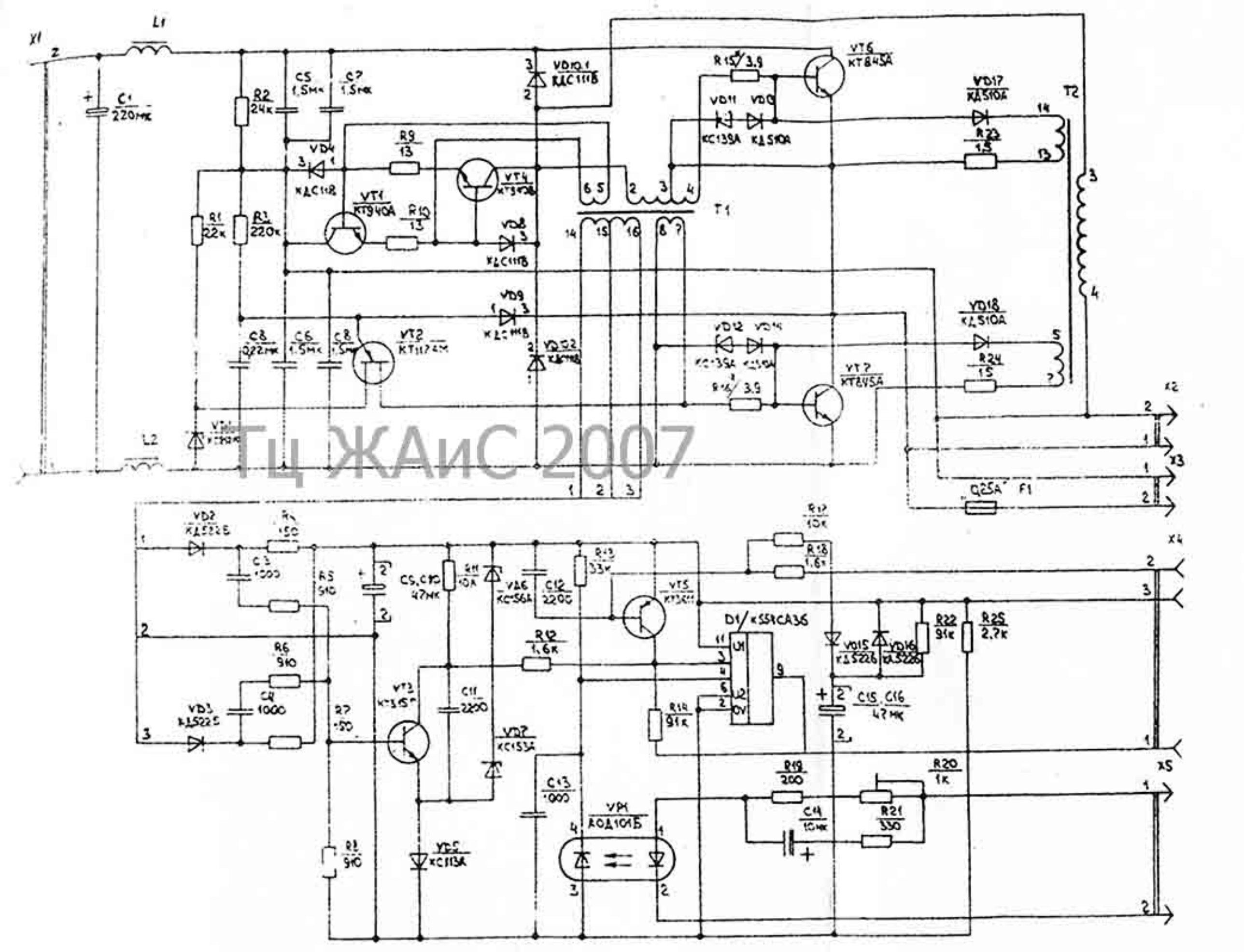
X1
L1
C1 220мк
R2 24к
C5 1,5мк
C7 1,5мк
VD4 КД118
R9 13
VT4 КТ940А
VT1 КТ940А
R10 13
R1 22к
R3 220к
VD8 КД111Б
VD10.1 КД111Б
R15 3,9
VT6 КТ845А
VD11 КС139А
VD13 КД510А
VD17 КД510А
R23 15
T2
T1
VD9 КД111Б
C8 0,22мк
C6 1,5мк
C8 1,5мк
VT2 КТ1124М
VD10.2 КД111Б
VD12 КС139А
VD14 КД510А
R16 3,9
VT7 КТ845А
VD18 КД510А
R24 15
X2
X3
0,25А F1
L2
VD2 КД522Б
R4 150
C3 1000
R5 910
C5, C10 47мк
R11 10к
VD6 КС562А
C12 2200
R13 33к
VT5 КТ361Г
R17 10к
R18 1,6к
X4
R6 910
C4 1000
VD3 КД522Б
R7 150
VT3 КТ315Г
C11 2200
R12 1,6к
VD7 КС153А
D1 К551СА3Б
VD15 КД522Б
VD16 КД522Б
R22 91к
R25 2,7к
R14 91к
C15, C16 47мк
C13 1000
VH КОД101Б
R19 200
R20 1к
C14 10мк
R21 330
X5
R8 910
VD5 КС113А

ТЦ ЖАиС 2007