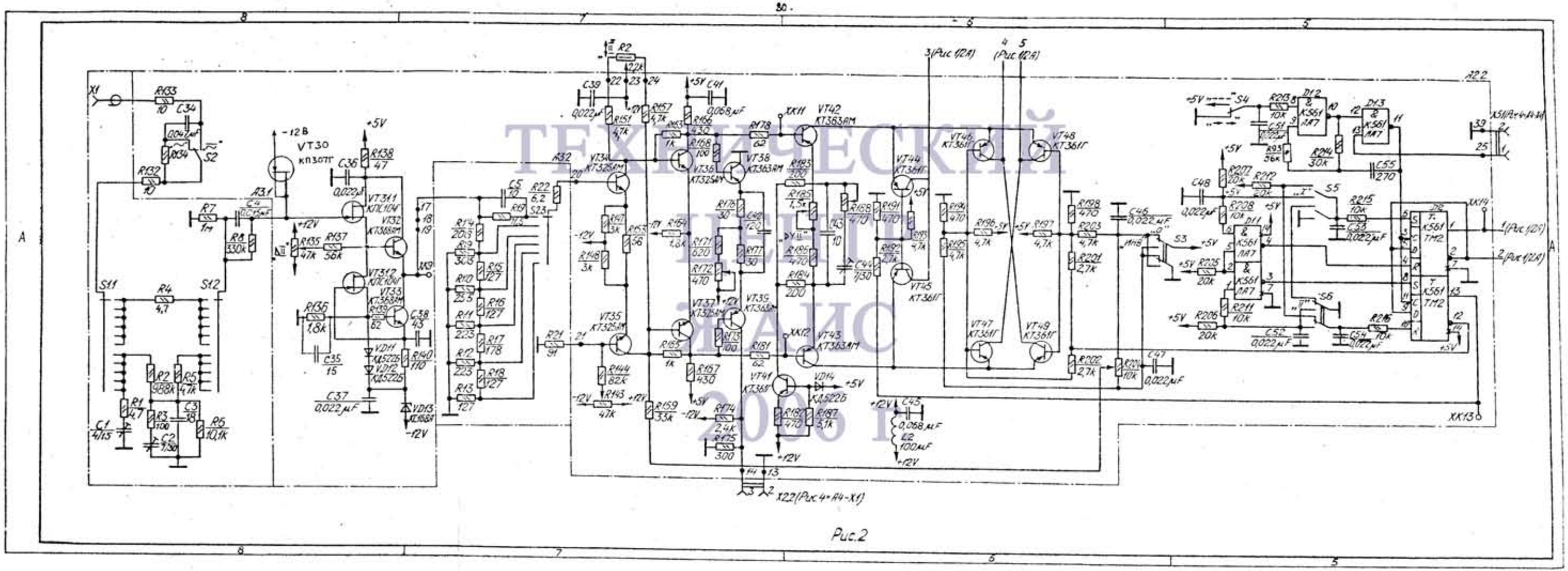


Рис.2

ТЕХНИЧЕСКИЙ ЦЕНТР ЙАМС 2006 г.