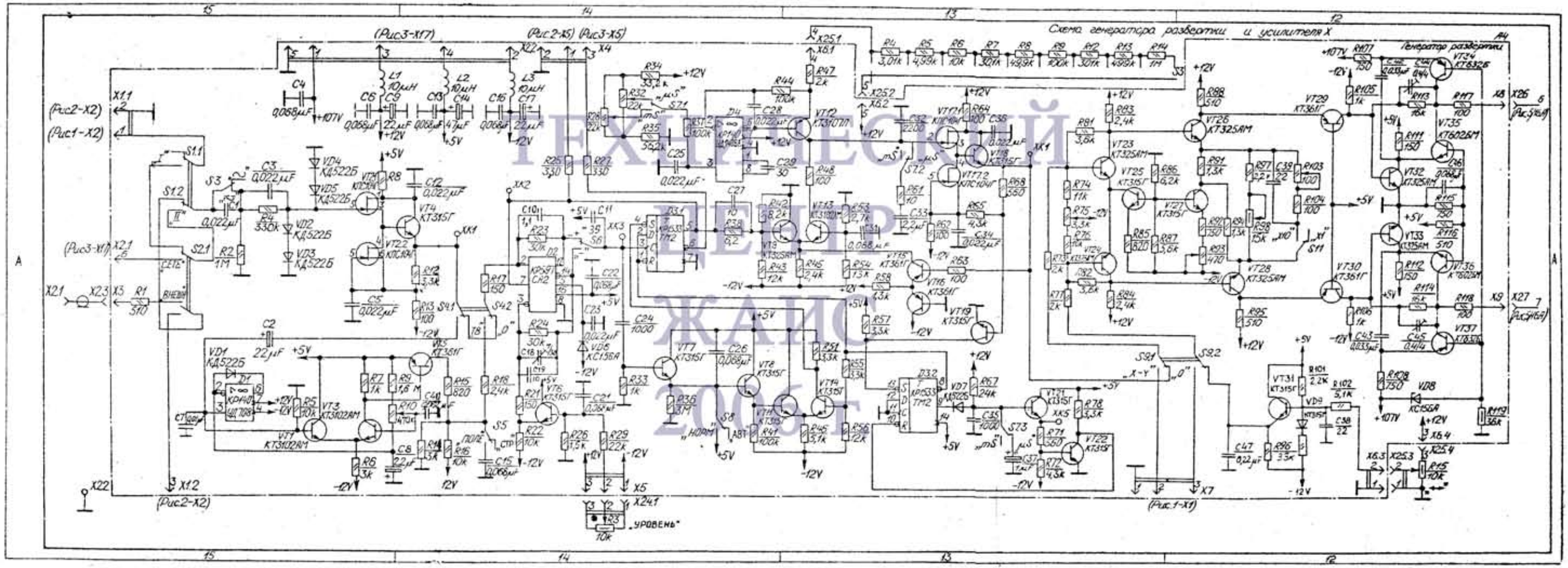
Схема генератора развертки и усилителя X
Генератор развертки
(Рис3-X17)
(Рис2-X5) (Рис3-X5)
(Рис2-X2)
(Рис1-X2)
(Рис3-X1)
(Рис2-X2)
(Рис.1-X1)
(Рис.5-X6А)
(Рис.5-X6Б)
"УРОВЕНЬ"
"НОРМ"
"АВТ"
"ПОЛ"
"СТР"
"X-Y"
"0"
"X1"
"X10"
"μS"
"mS"
ВНЕШН
S1.1
S1.2
S2.1
S2.2
S3
S4.1
S4.2
S5
S6
S7.1
S7.2
S7.3
S8
S9.1
S9.2
S11
X1.1
X1.2
X2.1
X2.3
X3
X4
X5
X6
X7
X8
X9
X22
X25.1
X25.2
X25.3
X25.4
X6.1
X6.2
X6.3
X6.4
XK1
XK2
XK3
XK5
X24.1
VD1 КД522Б
VD2 КС156А
VD3 КД522Б
VD4 КД522Б
VD5 КД522Б
VD6 КС156А
VD7 КД522Б
VD8 КС156А
VD9 КТ315Г
VT1 КТ3102АМ
VT2 КТ3102АМ
VT3 КТ3102АМ
VT4 КТ315Г
VT5 КТ315Г
VT6 КТ315Г
VT7 КТ315Г
VT8 КТ315Г
VT9 КТ3102АМ
VT12 КТ3107Л
VT13 КТ3102АМ
VT14 КТ315Г
VT15 КТ361Г
VT16 КТ361Г
VT19 КТ315Г
VT21 КТ315Г
VT22 КТ315Г
VT23 КТ3254М
VT24 КТ3254М
VT25 КТ315Г
VT26 КТ3254М
VT27 КТ315Г
VT28 КТ3254М
VT29 КТ361Г
VT30 КТ361Г
VT31 КТ315Г
VT32 КТ3254М
VT33 КТ3254М
VT34 КТ632Б
VT35 КТ602АМ
VT36 КТ602АМ
VT37 КТ630Б
D1 КР140УД708
D2 КР569ГР2
D3.1 КР533ТМ2
D3.2 КР533ТМ2
D4 КР140УД1Б
L1 10μH
L2 10μH
L3 10μH
R1 510
R2 1M
R3 10k
R4 330k
R5 10k
R6 3k
R7 1k
R8 1,6 M
R9 470k
R10 470k
R11 3k
R12 3,3k
R13 100
R14 3k
R15 10k
R16 10k
R17 150
R18 2,4k
R19 820
R20 30k
R21 150
R22 10k
R23 30k
R24 30k
R25 330
R26 1,5k
R27 22k
R28 22k
R29 22k
R30 1k
R31 100k
R32 22k
R33 1k
R34 33,2k
R35 39,2k
R36 3M
R37 1,2k
R38 0,2
R39 100
R40 100
R41 100k
R42 8,2k
R43 12k
R44 100k
R45 3,1k
R46 2,4k
R47 2k
R48 100
R49 1,5k
R50 2,7k
R51 3,3k
R52 3,3k
R53 2,7k
R54 1,5k
R55 3,3k
R56 12k
R57 3,3k
R58 4,3k
R59 100
R60 2,2k
R61 10
R62 300
R63 100
R64 100
R65 4,3k
R66 360
R67 24k
R68 360
R69 560
R70 4,3k
R71 560
R72 4,3k
R73 2k
R74 11k
R75 3,3k
R76 10k
R77 2k
R78 3,3k
R79 3,6k
R80 510
R81 3,6k
R82 3,6k
R83 2,4k
R84 2,4k
R85 820
R86 6,2k
R87 3,6k
R88 510
R89 1,3k
R90 150
R91 1,3k
R92 470
R93 470
R94 1,3k
R95 510
R96 3,3k
R97 2,2k
R98 15k
R99 22
R100 100
R101 2,2k
R102 5,1k
R103 100
R104 100
R105 1k
R106 1k
R107 150
R108 750
R109 36k
R110 10k
R111 150
R112 150
R113 15k
R114 15k
R115 150
R116 510
R117 100
R118 100
C1 510
C2 22μF
C3 0,022μF
C4 0,068μF
C5 0,022μF
C6 0,068μF
C7 0,068μF
C8 0,22μF
C9 22μF
C10 1,5
C11 35
C12 0,022μF
C13 0,068μF
C14 4,7μF
C15 0,068μF
C16 0,068μF
C17 22μF
C18 10
C19 10
C20 0,022μF
C21 0,068μF
C22 0,068μF
C23 0,022μF
C24 1000
C25 0,022μF
C26 0,068μF
C27 10
C28 0,022μF
C29 30
C30 2200
C31 0,022μF
C32 0,022μF
C33 12μF
C34 0,022μF
C35 1000
C36 22
C37 1μF
C38 22
C39 22
C40 0,22μF
C41 0,068μF
C42 0,033μF
C43 0,033μF
C44 0,44
C45 0,44
C46 0,068μF
C47 0,22μF
C48 0,068μF
C49 0,068μF
C50 0,068μF
C51 0,068μF
C52 0,068μF
C53 0,068μF
C54 0,068μF
C55 0,068μF
C56 0,068μF
C57 0,068μF
C58 0,068μF
C59 0,068μF
C60 0,068μF
C61 0,068μF
C62 0,068μF
C63 0,068μF
C64 0,068μF
C65 0,068μF
C66 0,068μF
C67 0,068μF