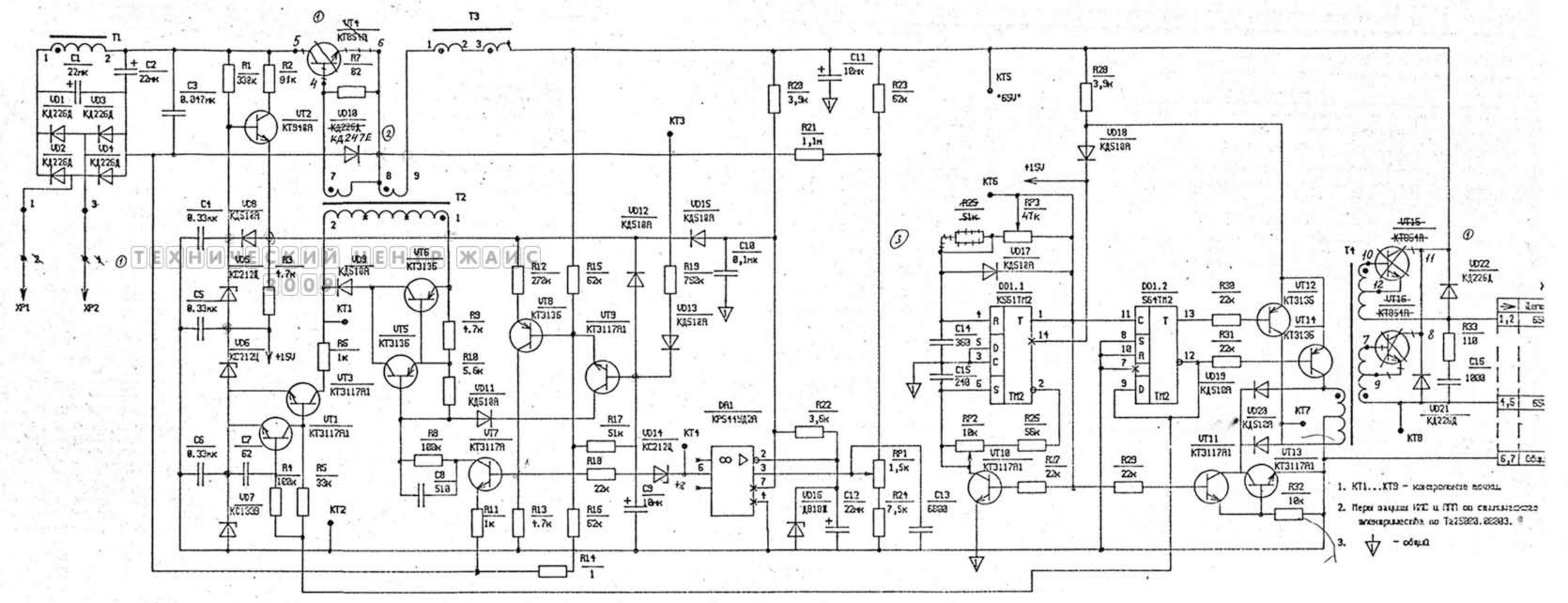

ТЕХНИЧЕСКИЙ ЦЕНТР ЖАИС