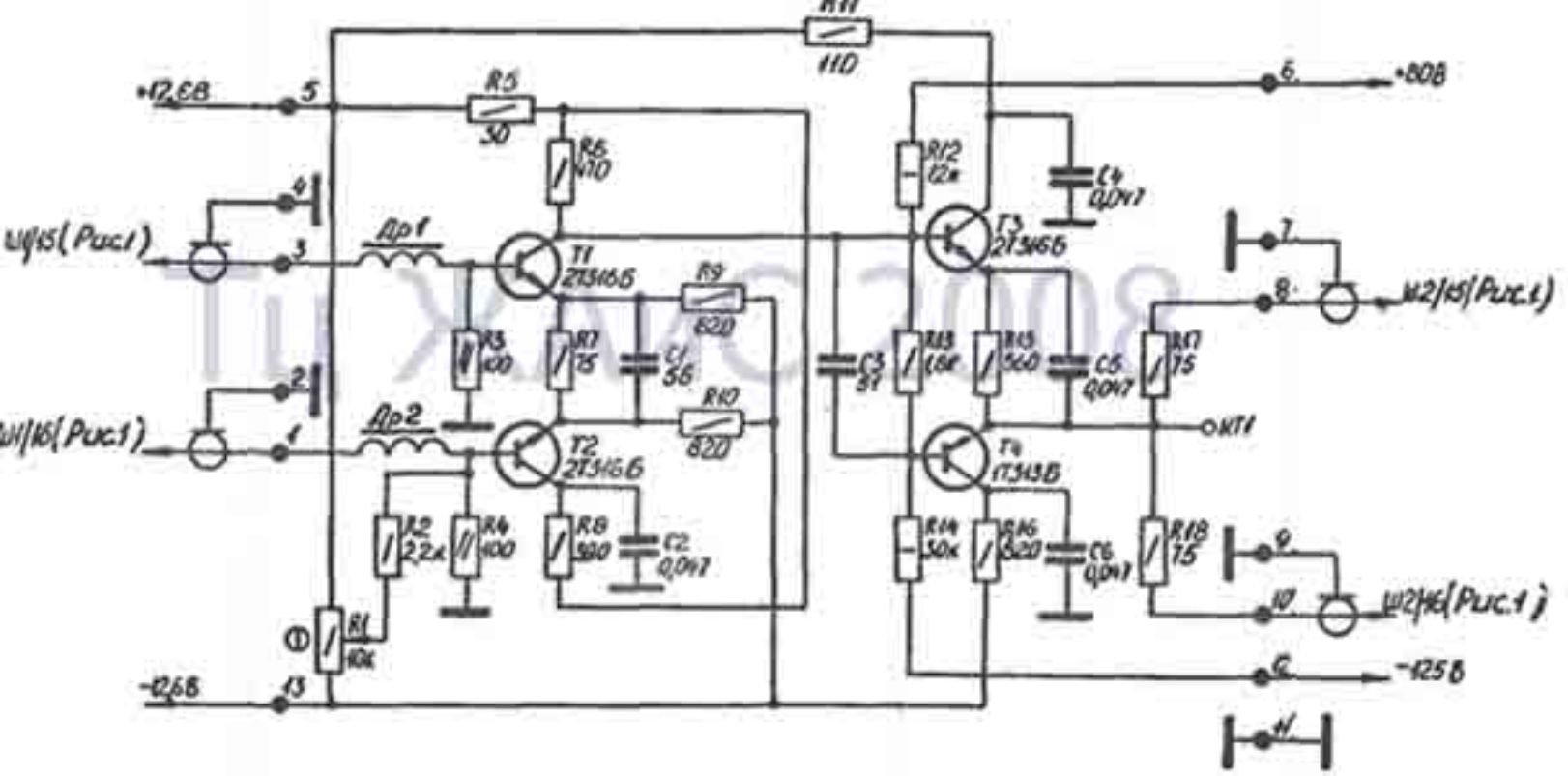
+12,6В
-12,6В
+80В
-12,5В
Ш1/15(Рис.1)
Ш1/16(Рис.1)
Ш2/15(Рис.1)
Ш2/16(Рис.1)
Др1
Др2
Т1 2Т316Б
Т2 2Т316Б
Т3 2Т316Б
Т4 1Т313Б
R1 10к
R2 2,2к
R3 100
R4 100
R5 30
R6 410
R7 75
R8 300
R9 820
R10 820
R11 110
R12 12к
R13 18к
R14 30к
R15 360
R16 820
R17 75
R18 75
C1 56
C2 0,047
C3 31
C4 0,047
C5 0,047
C6 0,047
ОКТ1