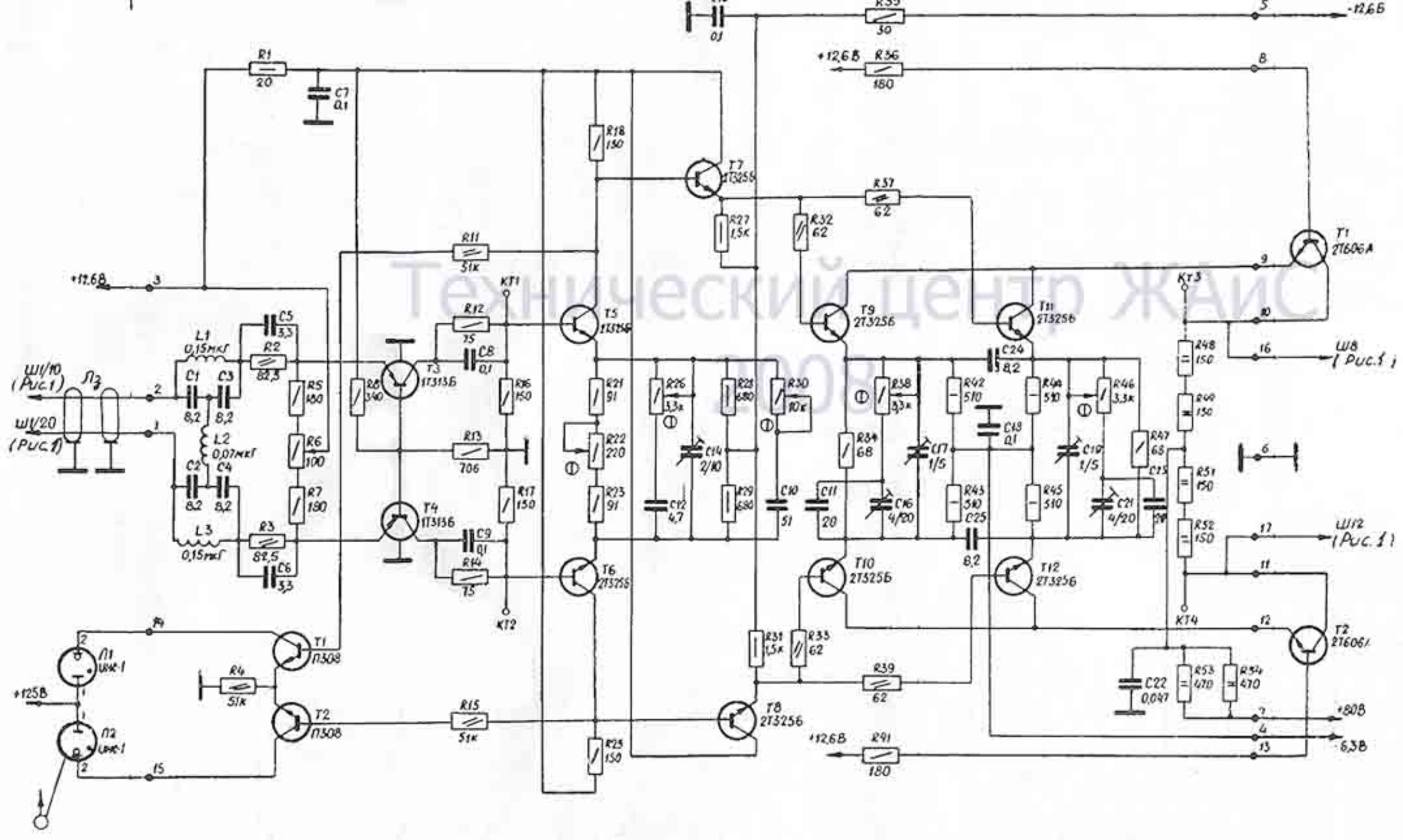

Технический центр ЖАИС 2003