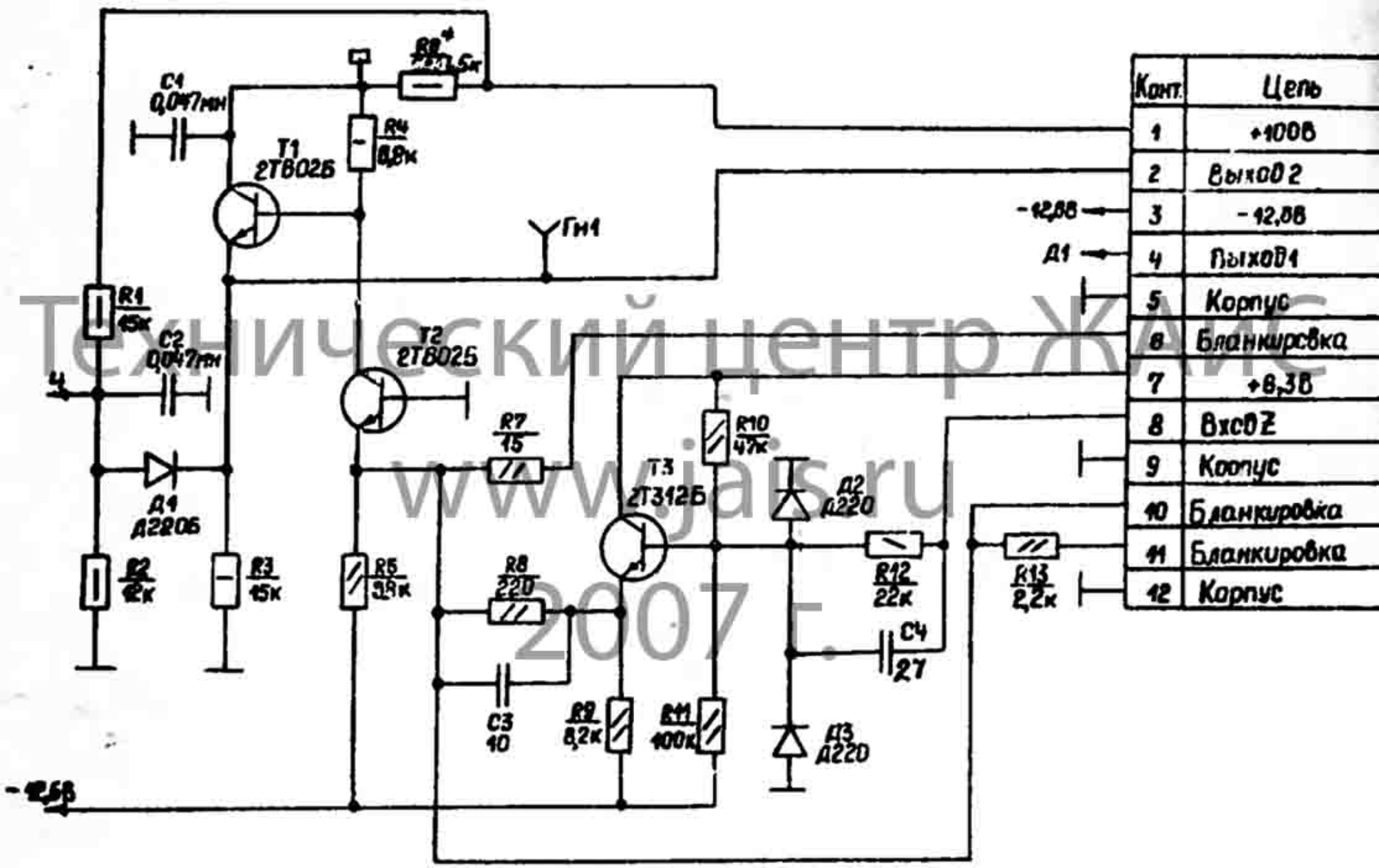

Технический центр ЖАИС
www.jais.ru
2007 г.

* подбирают при регулировании