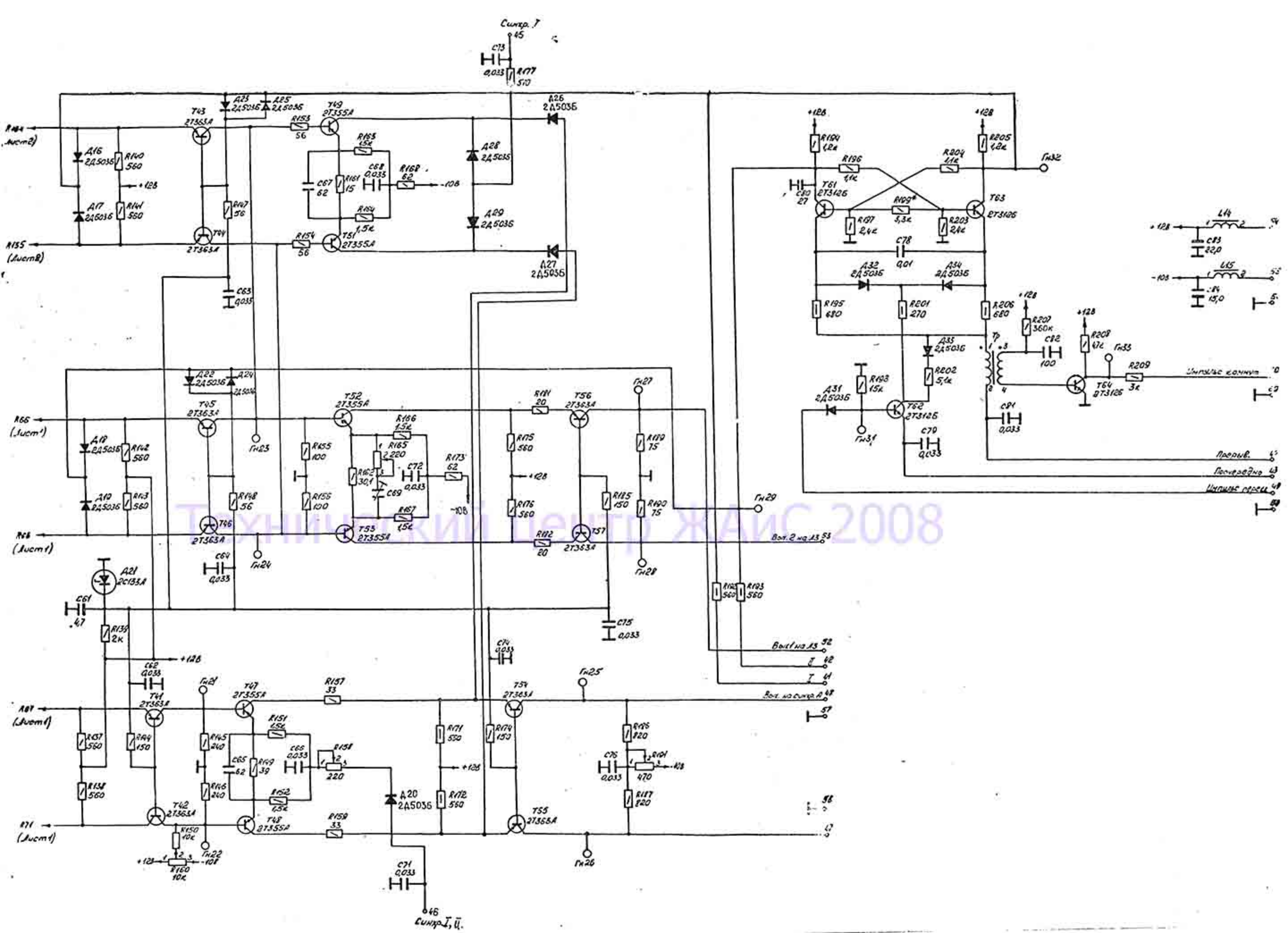

Технический Центр ЖАИС 2008