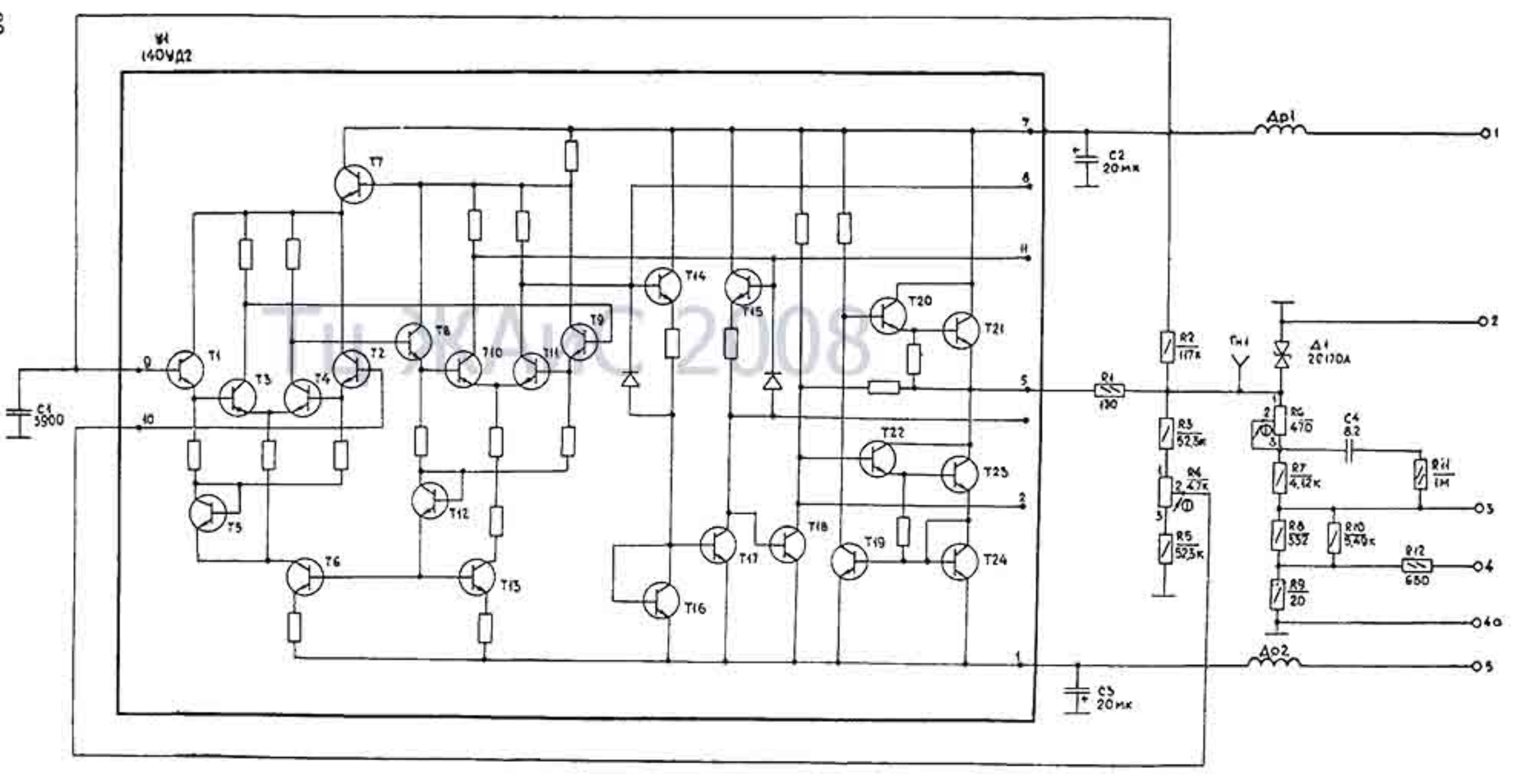
И1
140УД2
T1
T2
T3
T4
T5
T6
T7
T8
T9
T10
T11
T12
T13
T14
T15
T16
T17
T18
T19
T20
T21
T22
T23
T24
C1
5900
C2
20мк
C3
20мк
Др1
Др2
R1
130
R2
117к
R3
523к
R4
2,43к
R5
523к
R6
470
R7
4,12к
R8
332
R9
20
R10
5,49к
R11
1М
R12
680
C4
8,2
Д1
2С170А
Гн1
1
2
3
4
5
9
10
7
6
11
2
1
ТЦ ЖАиС 2008