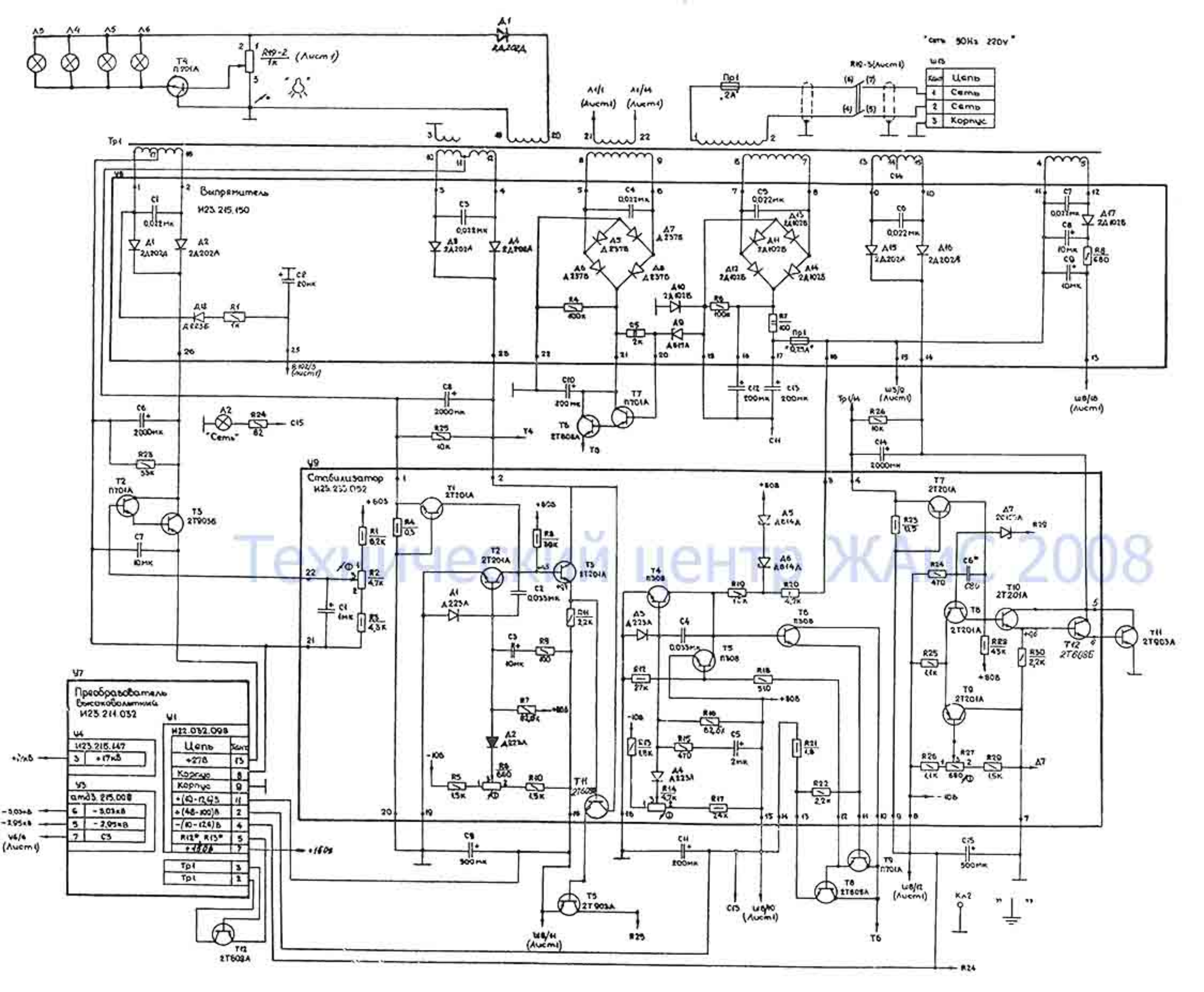
Выпрямитель
И23.215.150
Стабилизатор
И25.235.052
Преобразователь
высоковольтный
И25.214.032
И22.052.098
"Сеть"
"Сеть 50Гц 220V"
Технический центр ЖАИС 2008