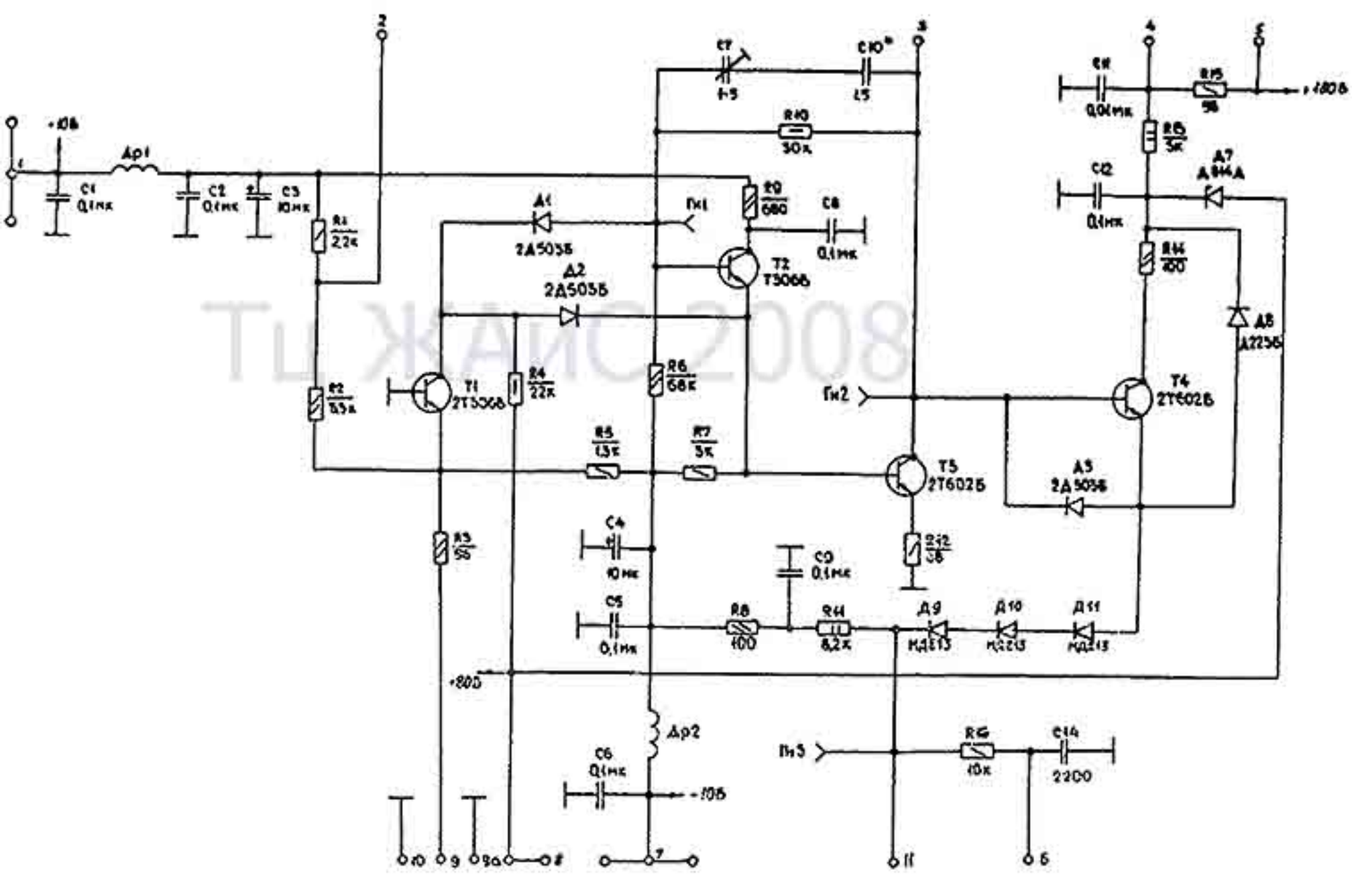
+10В
Др1
C1 0,1мк
C2 0,1мк
C3 10мк
R1 2,2к
R2 3,3к
R3 56
Д1 2Д503Б
Д2 2Д503Б
T1 2Т306Б
R4 22к
R5 1,3к
R6 68к
R7 3к
C4 10мк
C5 0,1мк
C6 0,1мк
Др2
-10В
+20В
Гн1
Гн2
Гн3
R8 100
C9 0,1мк
R11 8,2к
Д9 КД213
Д10 КД213
Д11 КД213
R12 36
T5 2Т602Б
R10 30к
C7 1-5
C10* 1,5
R9 680
C8 0,1мк
T2 Т306Б
R13 10к
C14 2200
C11 0,01мк
R15 56
+180В
R16 5к
C12 0,1мк
Д7 Д814А
R14 400
Д8 Д226Б
T4 2Т602Б
Д3 2Д503Б

ТЦ ЖАИС 2008