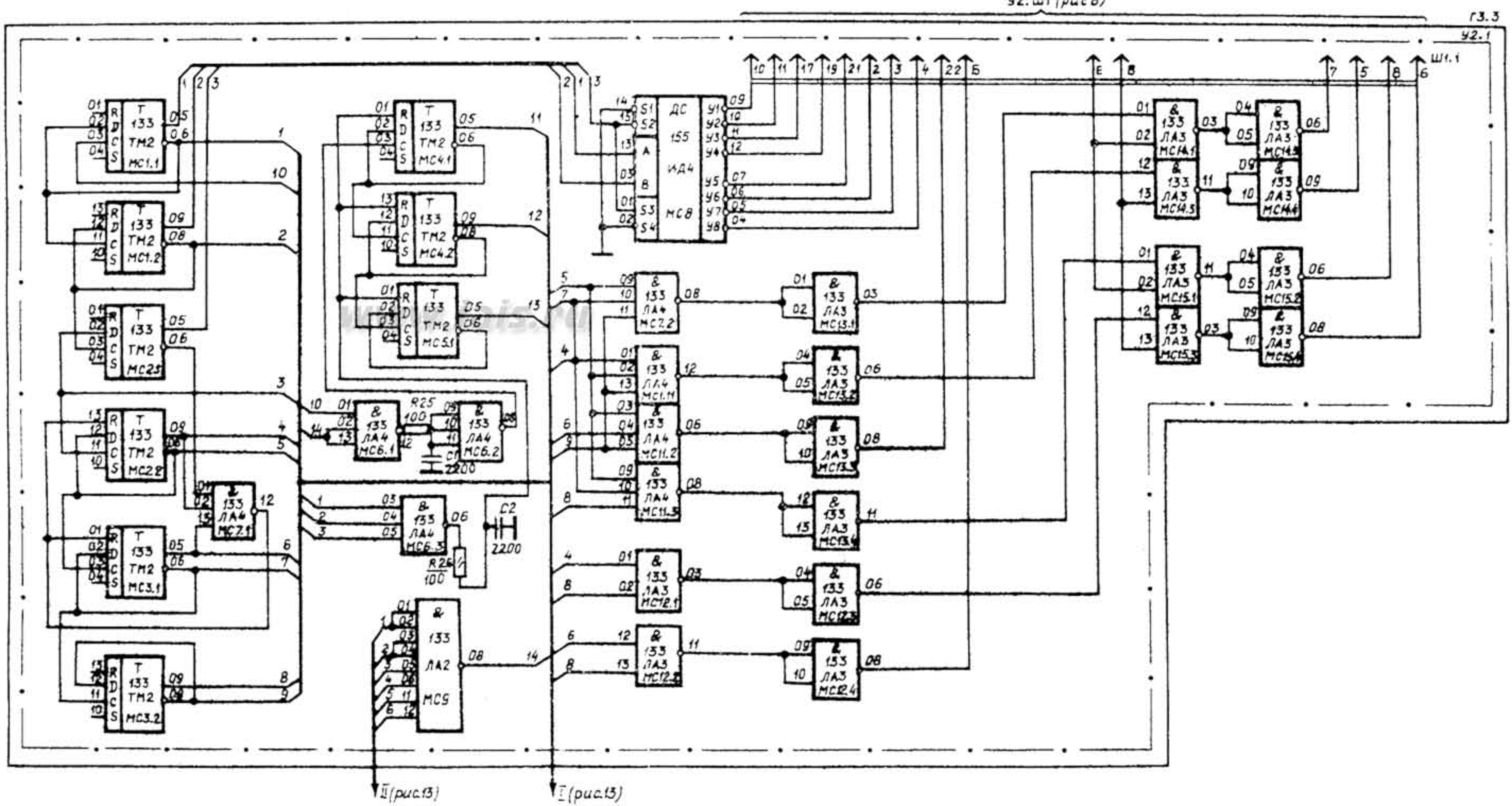
Г3.3
У2.1
Ш1.1
Т 133 ТМ2 МС1.1
Т 133 ТМ2 МС1.2
Т 133 ТМ2 МС2.5
Т 133 ТМ2 МС2.8
Т 133 ТМ2 МС3.1
Т 133 ТМ2 МС3.2
Т 133 ТМ2 МС4.1
Т 133 ТМ2 МС4.2
Т 133 ТМ2 МС5.1
ДС 155 ИД4 МС8
& 133 ЛА4 МС7.1
& 133 ЛА4 МС6.1
& 133 ЛА4 МС6.2
& 133 ЛА4 МС6.3
& 133 ЛА2 МС9
& 133 ЛА4 МС7.2
& 133 ЛА4 МС11.1
& 133 ЛА4 МС11.2
& 133 ЛА4 МС11.3
& 133 ЛА3 МС12.1
& 133 ЛА3 МС12.3
& 133 ЛА3 МС13.1
& 133 ЛА3 МС13.2
& 133 ЛА3 МС13.3
& 133 ЛА3 МС13.4
& 133 ЛА3 МС12.2
& 133 ЛА3 МС12.4
& 133 ЛА3 МС14.1
& 133 ЛА3 МС14.3
& 133 ЛА3 МС14.4
& 133 ЛА3 МС15.1
& 133 ЛА3 МС15.2
& 133 ЛА3 МС15.3
& 133 ЛА3 МС15.4
R25 100
C1 2200
C2 2200
R26 100
II (рис.13)
I (рис.13)