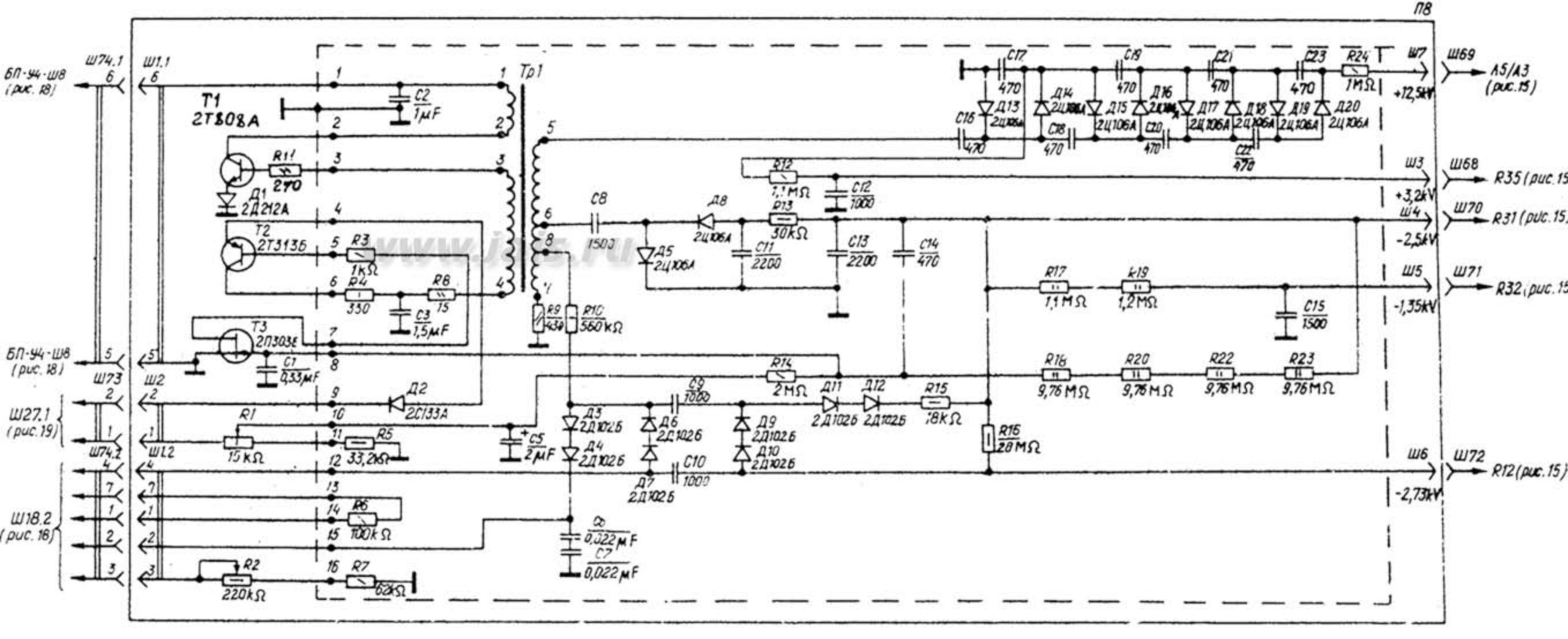
П8
БП-94-Ш8 (рис. 18)
Ш74.1
Ш1.1
Т1 2Т808А
С2 1мкF
Тр1
R11 270
Д1 2Д212А
Т2 2Т313Б
R3 1кΩ
R4 330
R8 15
С3 1,5мкF
Т3 2П303Е
С1 0,33мкF
БП-94-Ш8 (рис. 18)
Ш73
Ш2
Д2 2С133А
Ш27.1 (рис. 19)
R1 15кΩ
R5 33,2кΩ
Ш74.2
Ш1.2
Ш18.2 (рис. 18)
R6 100кΩ
R2 220кΩ
R7 62кΩ
С5 2мкF
С8 1500
Д5 2Д106А
Д8 2Д106А
R9 430
R10 560кΩ
С6 0,022мкF
С7 0,022мкF
Д3 2Д102Б
Д4 2Д102Б
Д6 2Д102Б
Д7 2Д102Б
С9 1000
С10 1000
Д9 2Д102Б
Д10 2Д102Б
R12 1,1МΩ
R13 30кΩ
С11 2200
С12 1000
С13 2200
С14 470
R14 2МΩ
Д11 2Д102Б
Д12 2Д102Б
R15 18кΩ
R16 28МΩ
R17 1,1МΩ
R19 1,2МΩ
С15 1500
R18 9,76МΩ
R20 9,76МΩ
R22 9,76МΩ
R23 9,76МΩ
С16 470
С17 470
Д13 2Д106А
С18 470
Д14 2Д106А
С19 470
Д15 2Д106А
С20 470
Д16 2Д106А
С21 470
Д17 2Д106А
С22 470
Д18 2Д106А
С23 470
Д19 2Д106А
Д20 2Д106А
R24 1МΩ
Ш7
+12,5кV
Ш69
А5/А3 (рис. 15)
Ш3
+3,2кV
Ш68
R35 (рис. 15)
Ш4
-2,5кV
Ш70
R31 (рис. 15)
Ш5
-1,35кV
Ш71
R32 (рис. 15)
Ш6
-2,73кV
Ш72
R12 (рис. 15)