Предварительный усилитель внутренней синхронизации

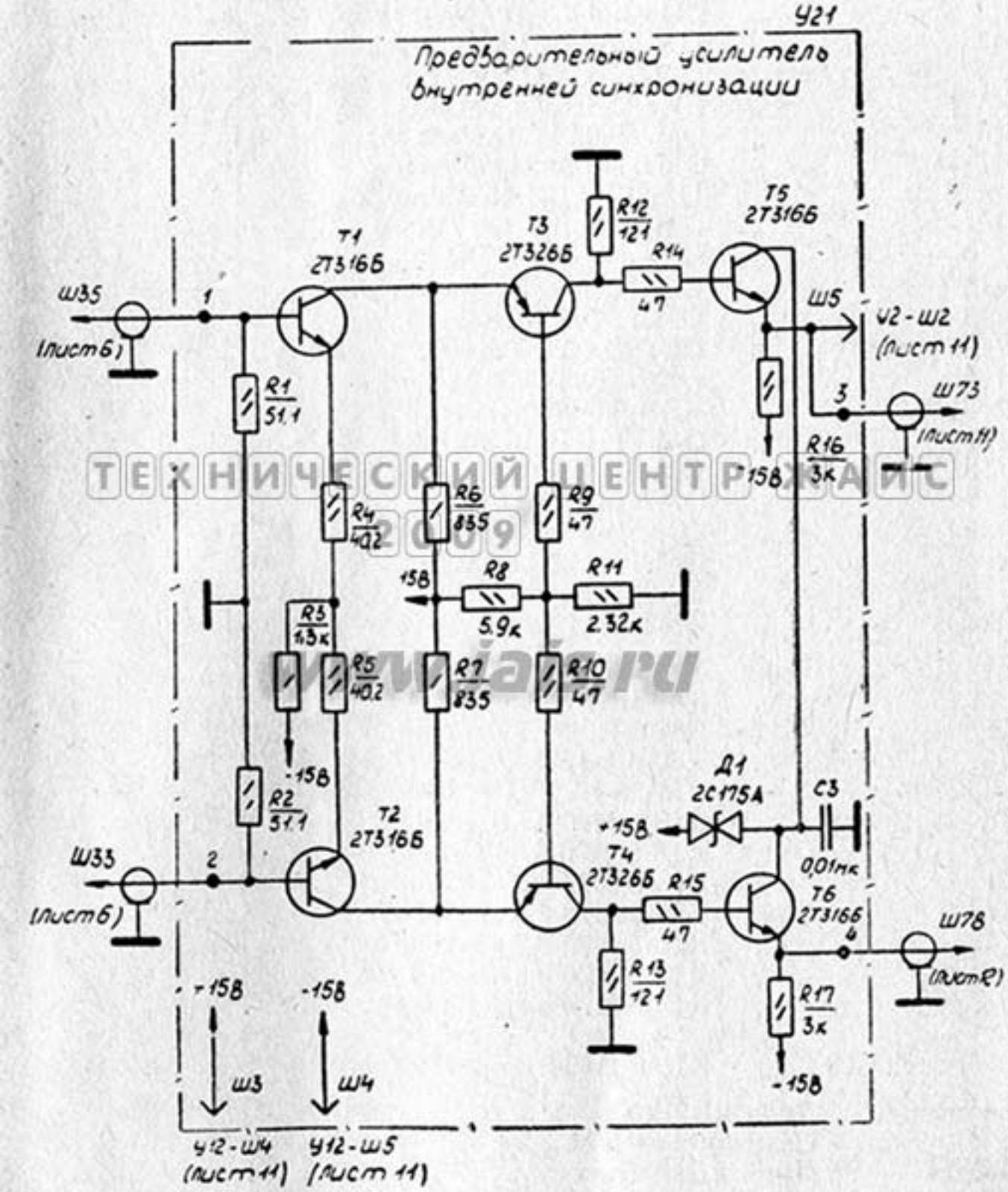


ТЕХНИЧЕСКИЙ ЦЕНТР ХАИС 2009 www.iaf.ru