Источник питания низковольтный

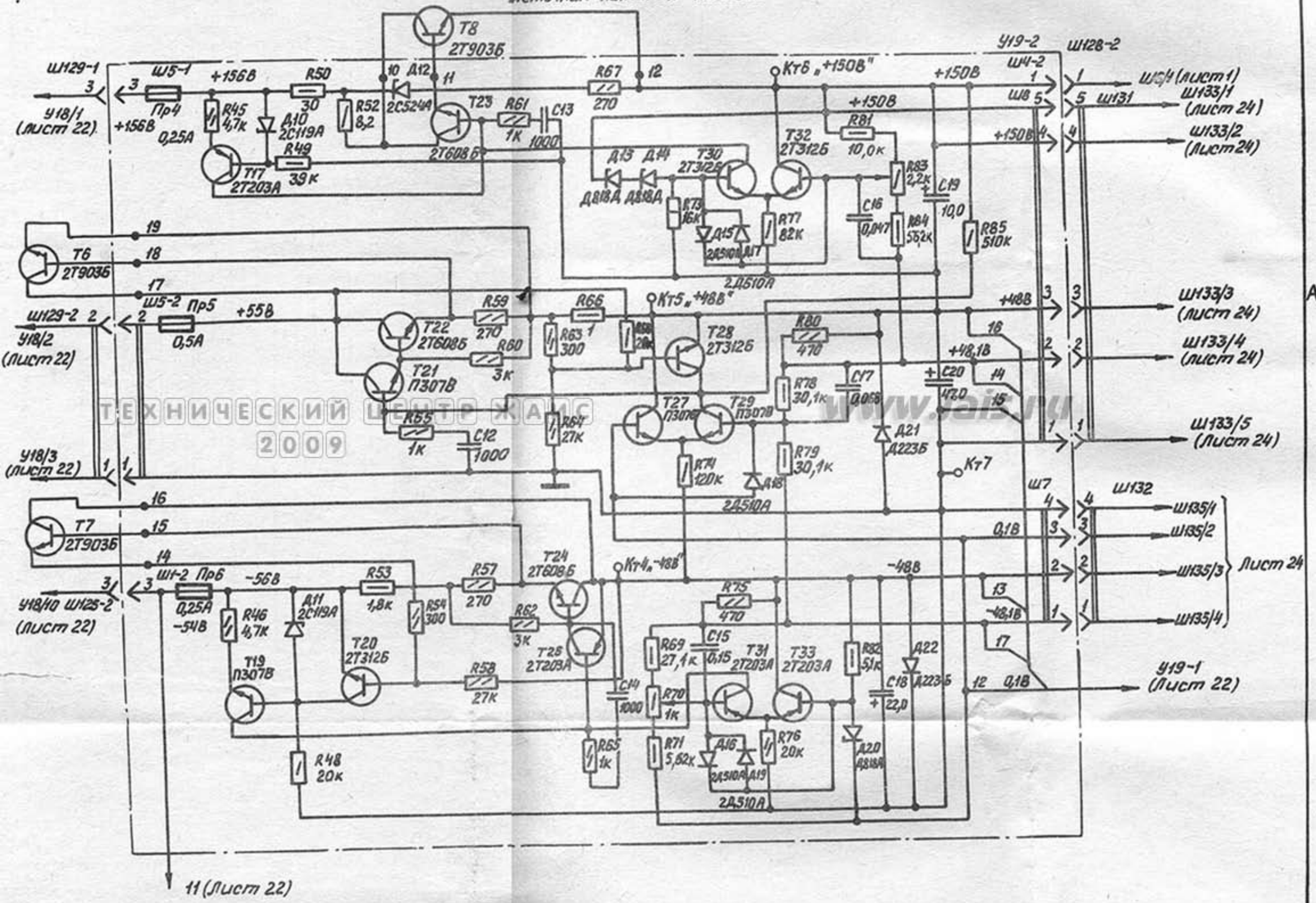

ТЕХНИЧЕСКИЙ ЦЕНТР ЖАИС 2009
www.zais.ru