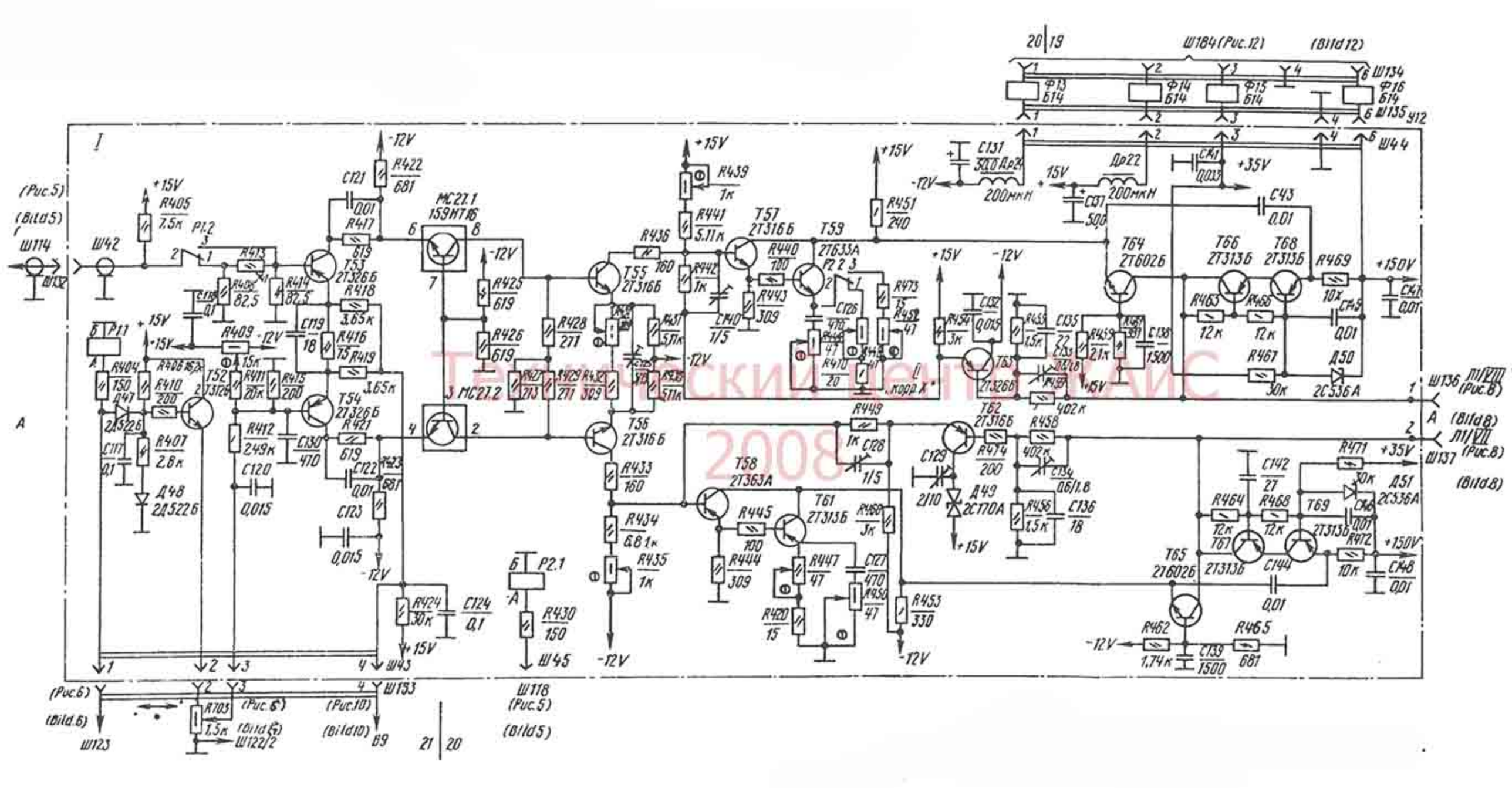

Технический центр ВАИС 2008