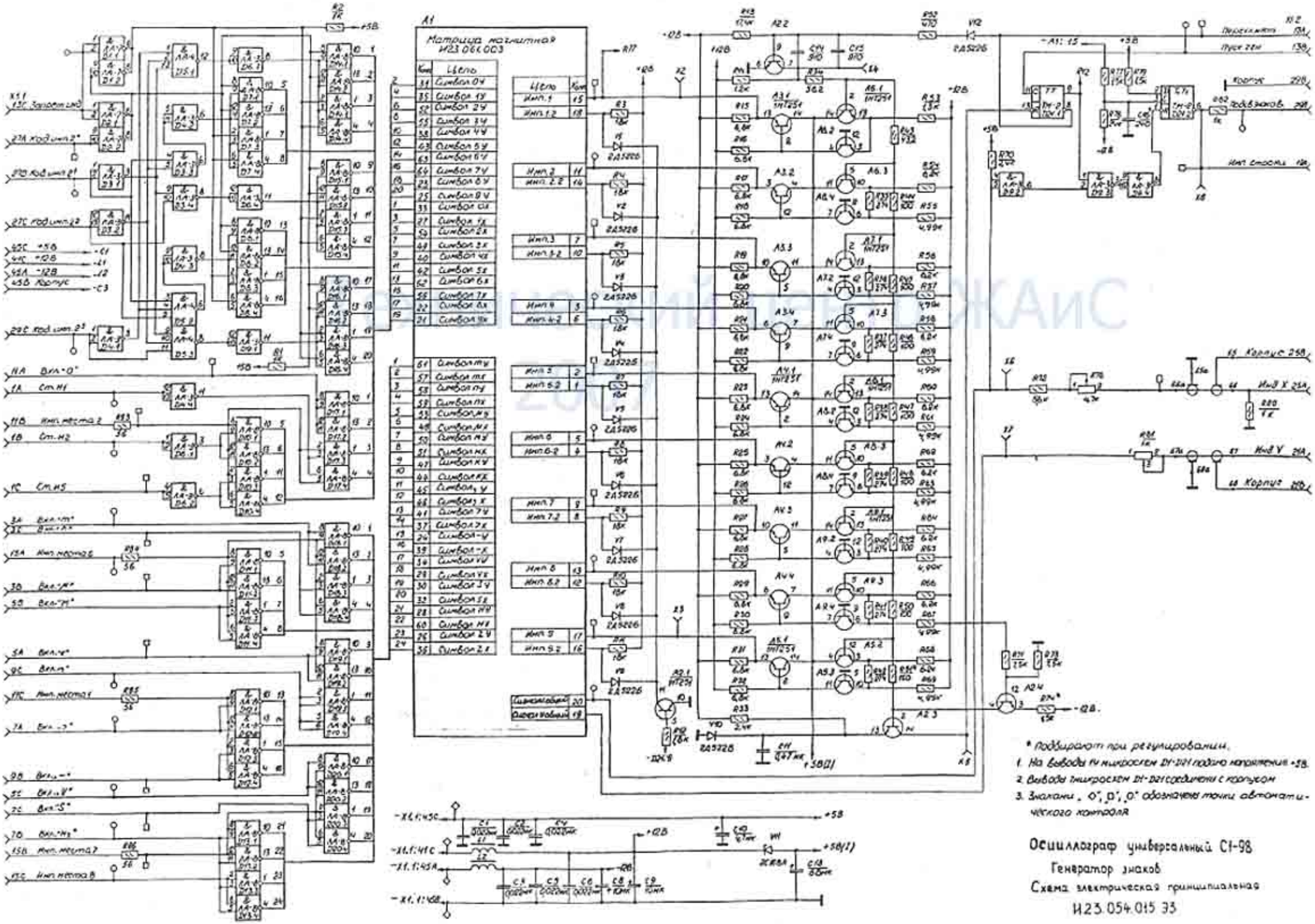

* Подбирают при регулировании.

1. На выводы 14 микросхем D1-D21 подано напряжение +5В.
2. Выводы 1 микросхем D1-D21 соединены с корпусом
3. Значаны „0", „D", „0" обозначены точки автоматического контроля