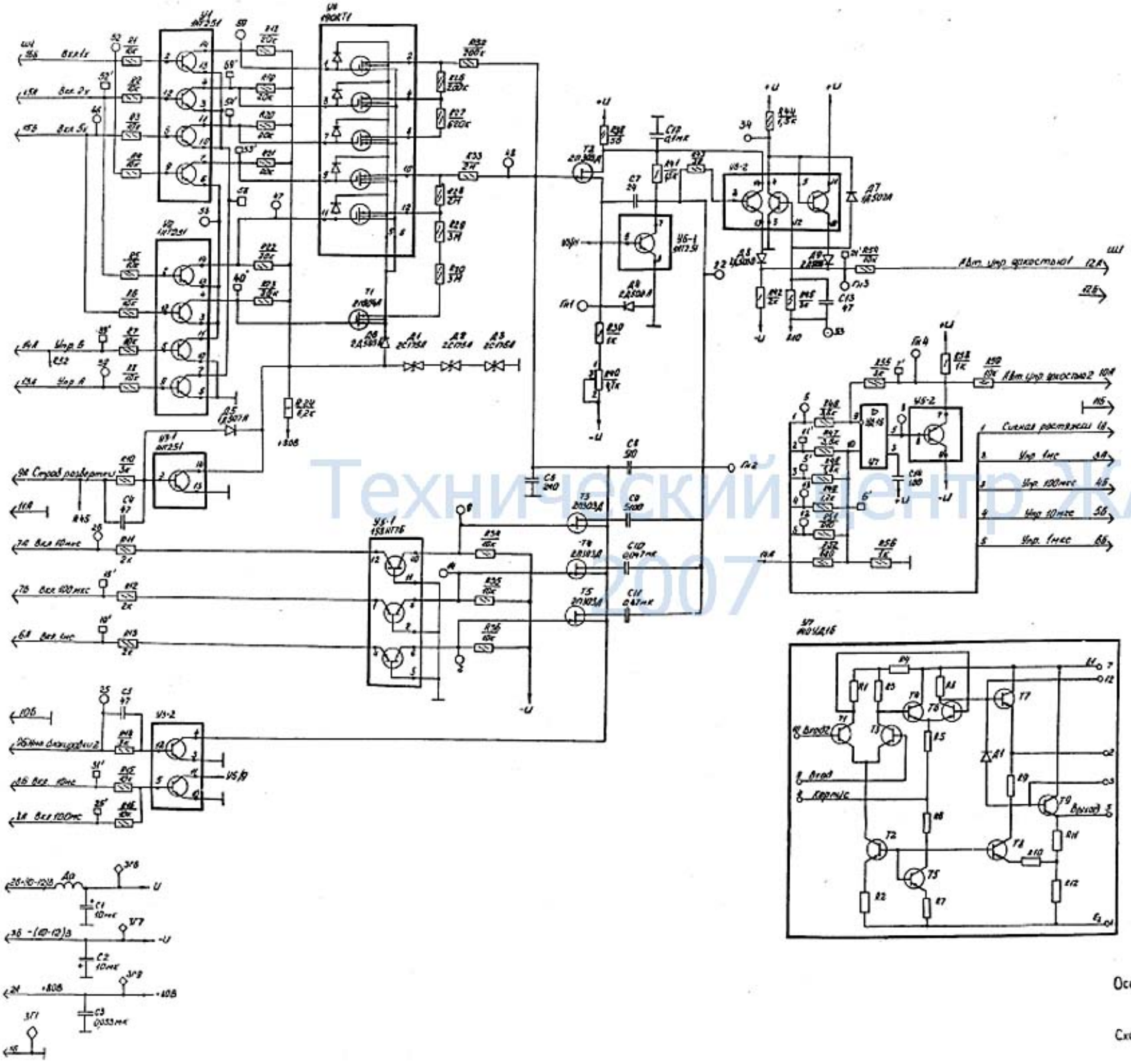

Технический центр ЖАиС 2007

1. На вывод 7 микросхемы V7 подано напряжение +10В.
2. На вывод 1 микросхемы V7 подано напряжение -10В.
3. Знаками „○", „○", „◇" обозначены точки автоматического контроля.

Осциллограф универсальный С1-98

Автоматика Z

Схема электрическая принципиальная

И22.070.122 ЭЗ