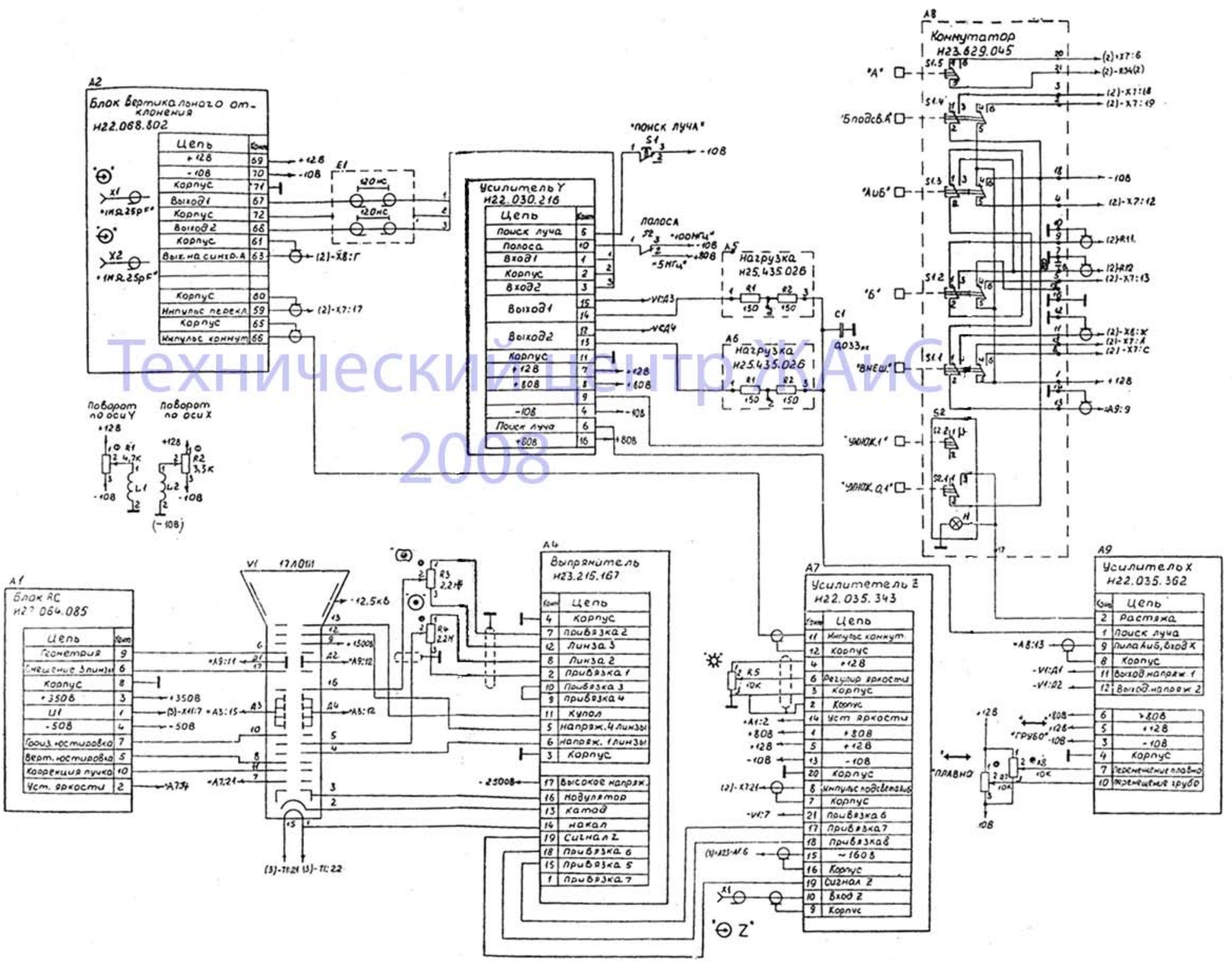

Технический центр УАиС
2008