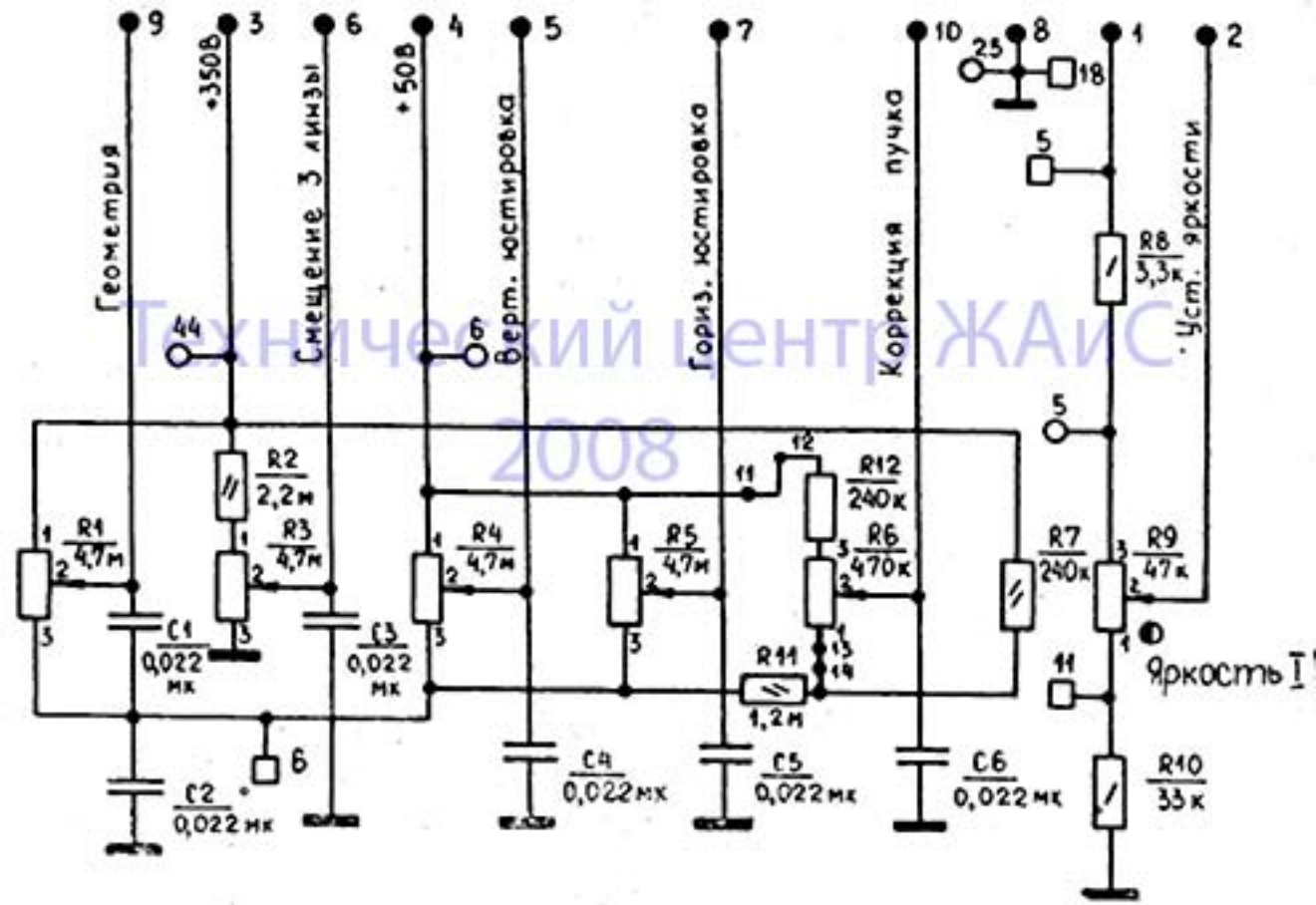

Технический центр ЖАИС
2008