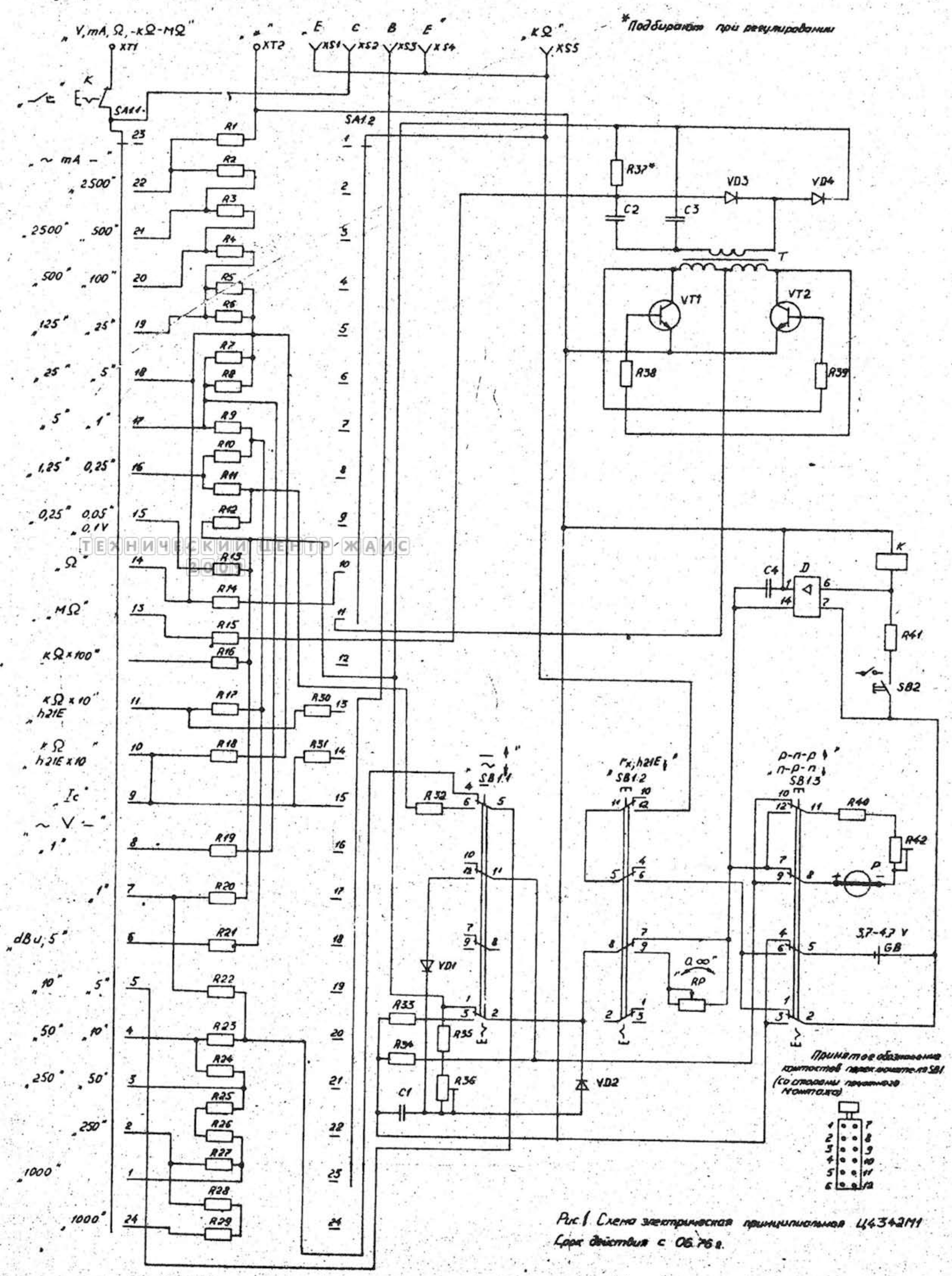

ТЕХНИЧЕСКИЙ ЦЕНТР ЖАИС 2001