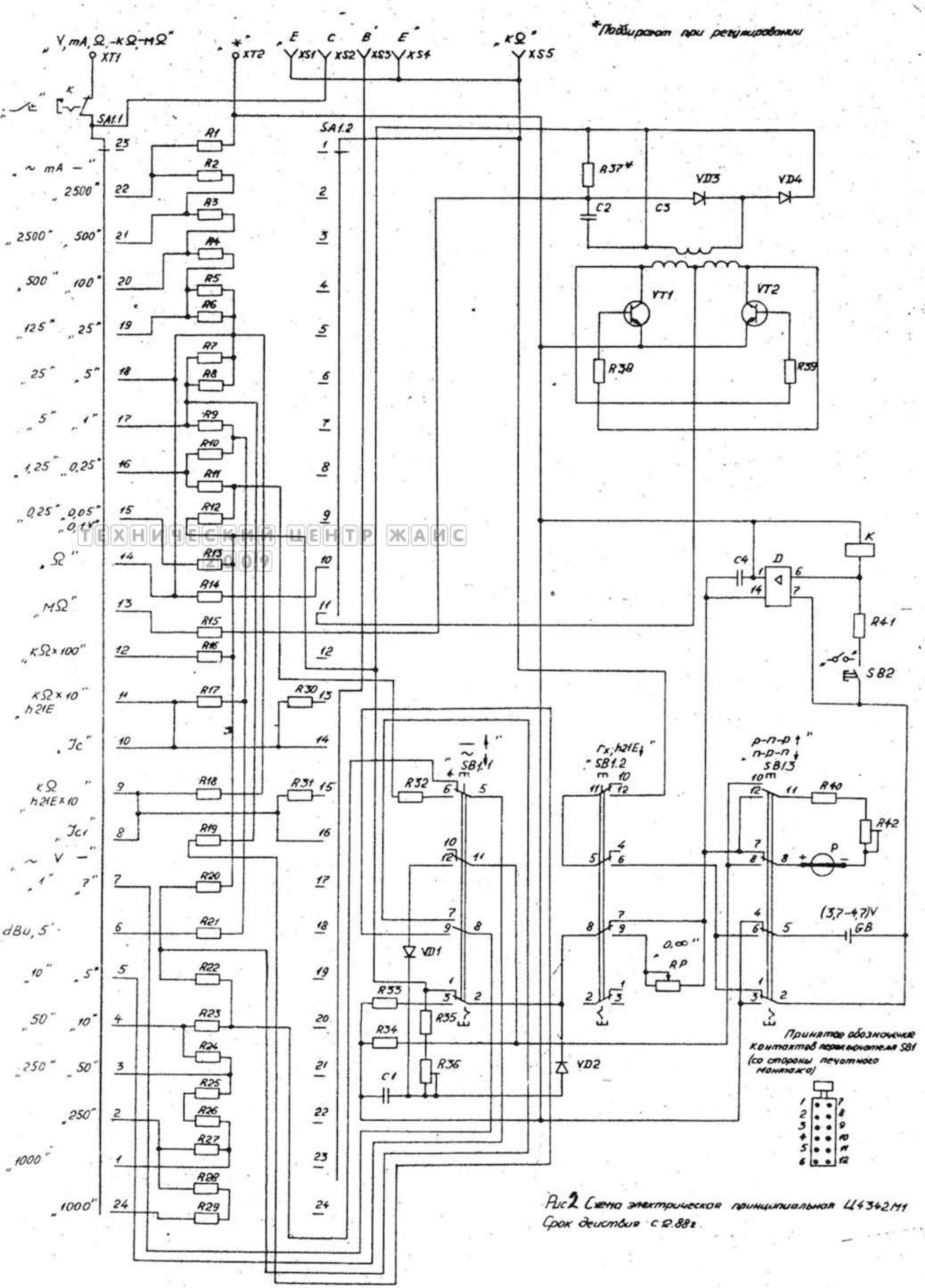

Рис 2 Схема электрическая принципиальная Ц4342М1
Срок действия с 12.88г.

ТЕХНИЧЕСКИЙ ЦЕНТР ЖАИС 2009