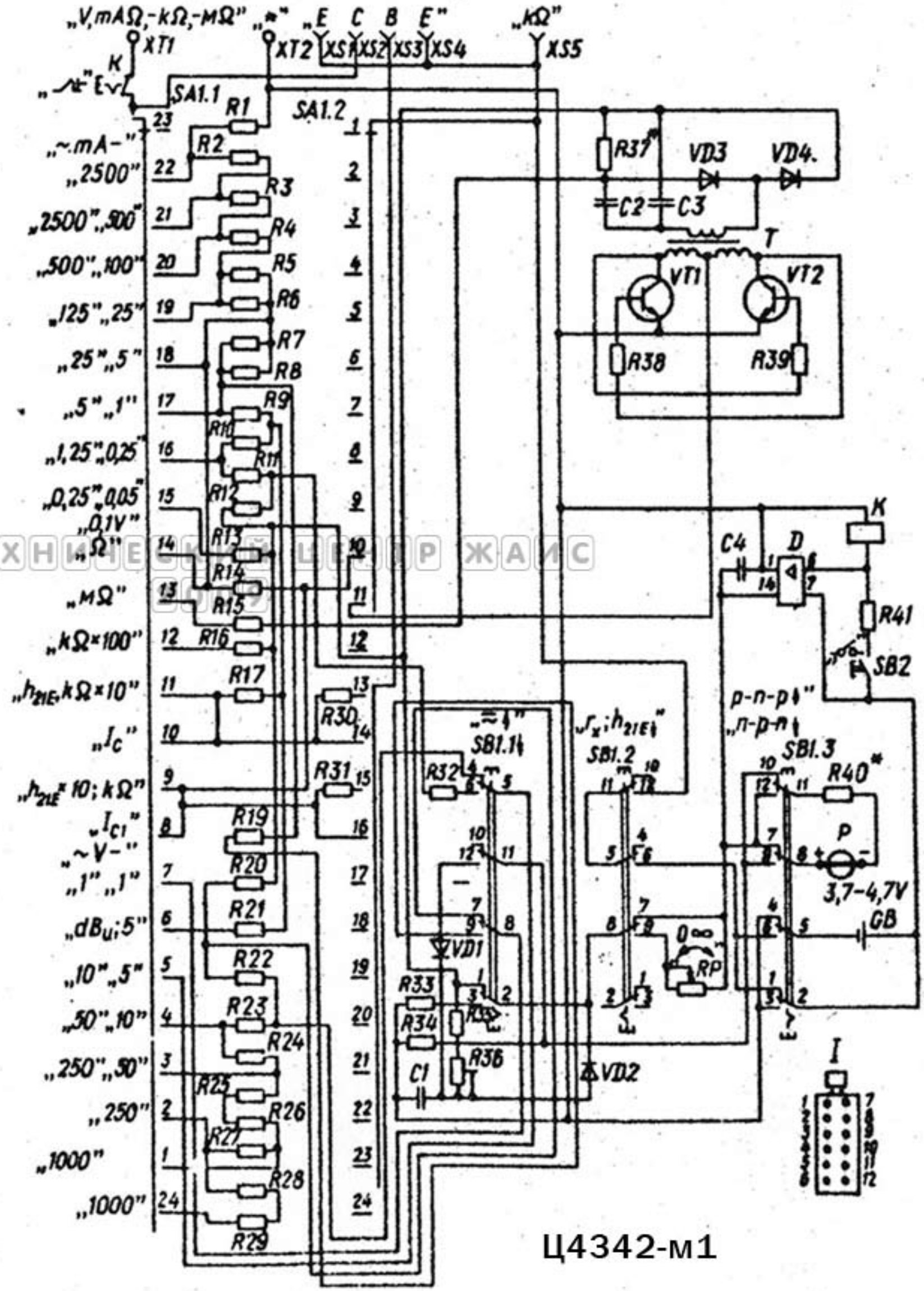

Ц4342-м1

ТЕХНИЧЕСКИЙ ЦЕНТР ЖАИС