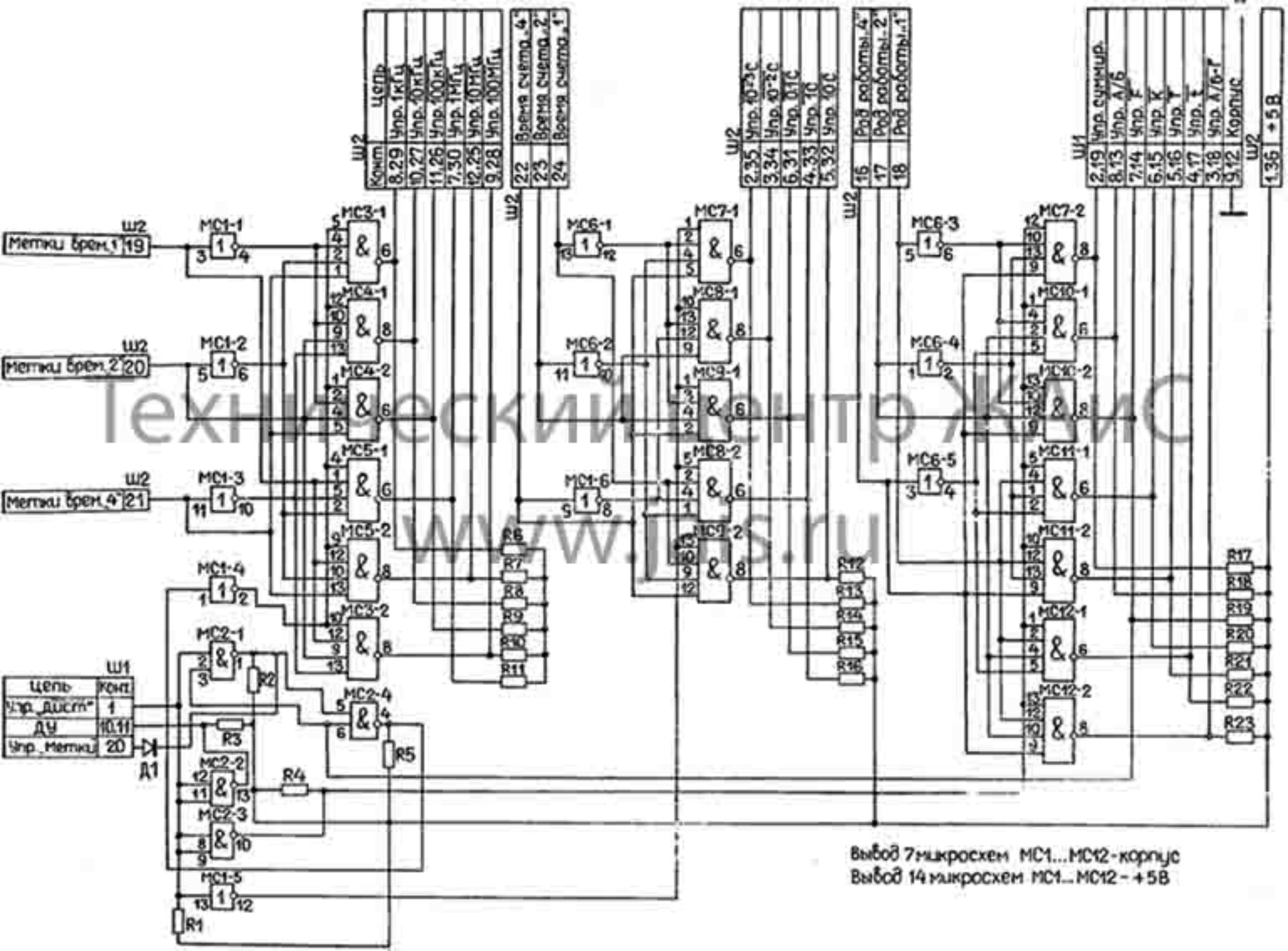

Технический центр ЖИС
www.jis.ru