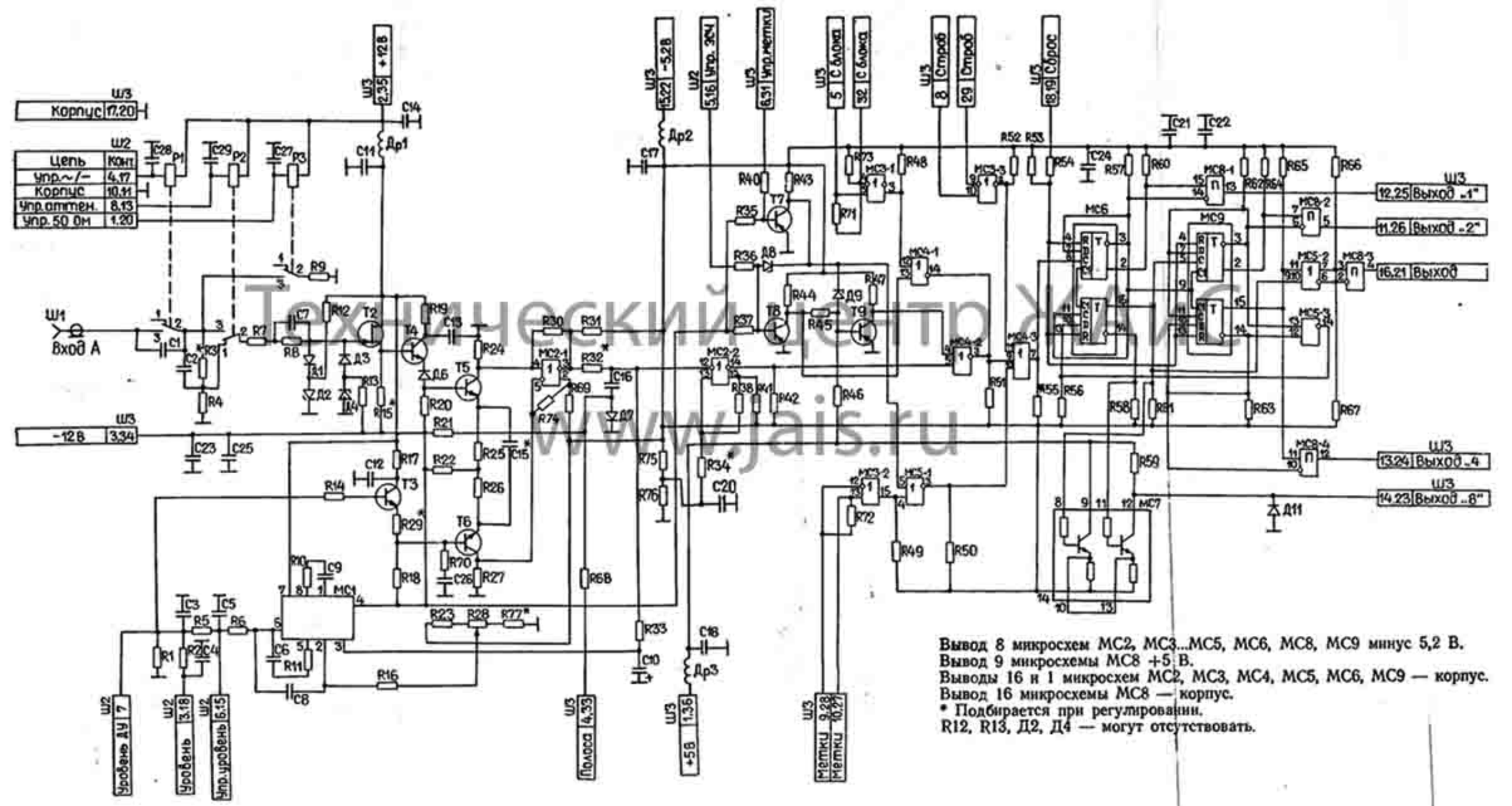

Вывод 8 микросхем МС2, МС3...МС5, МС6, МС8, МС9 минус 5,2 В.
Вывод 9 микросхемы МС8 +5 В.
Выводы 16 и 1 микросхем МС2, МС3, МС4, МС5, МС6, МС9 — корпус.
Вывод 16 микросхемы МС8 — корпус.
* Подбирается при регулировании.
R12, R13, Д2, Д4 — могут отсутствовать.

Технический центр ЖАИС
www.jais.ru