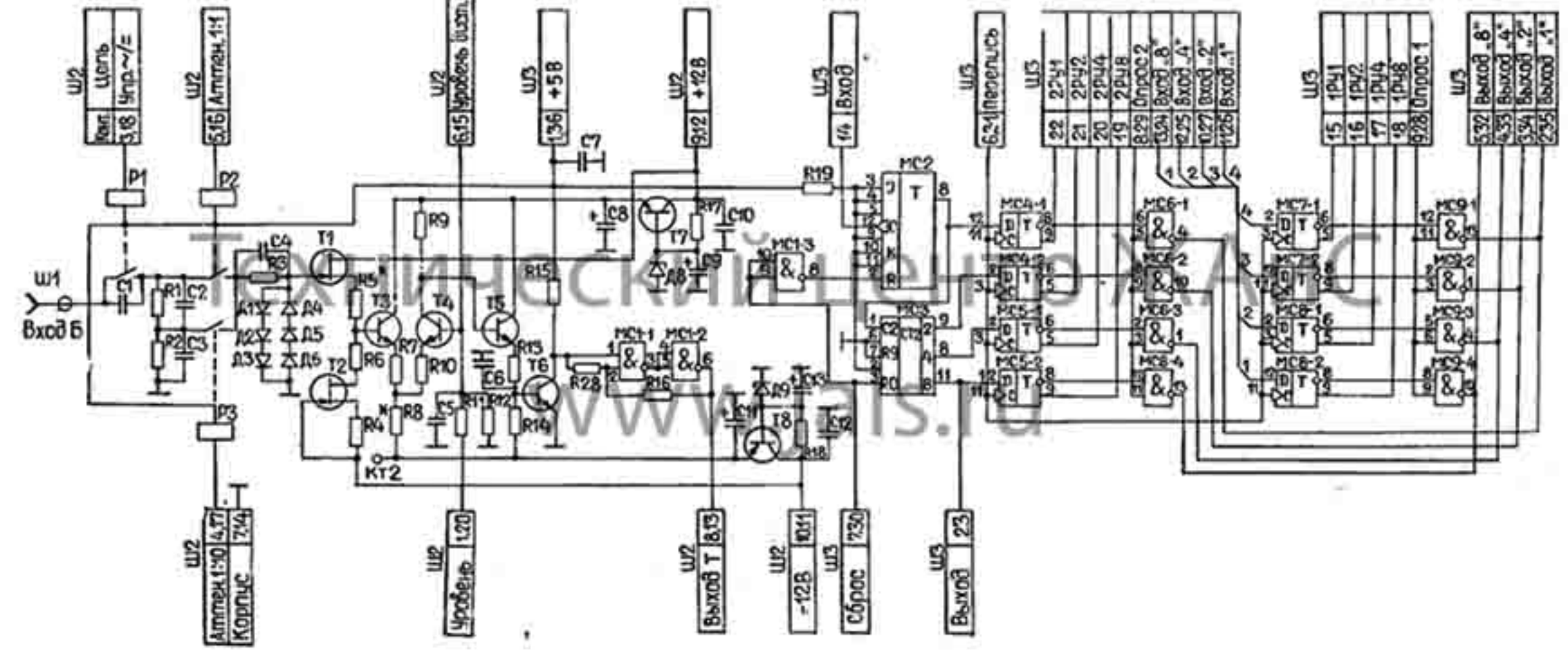

Технический центр АЛС
www.als.ru