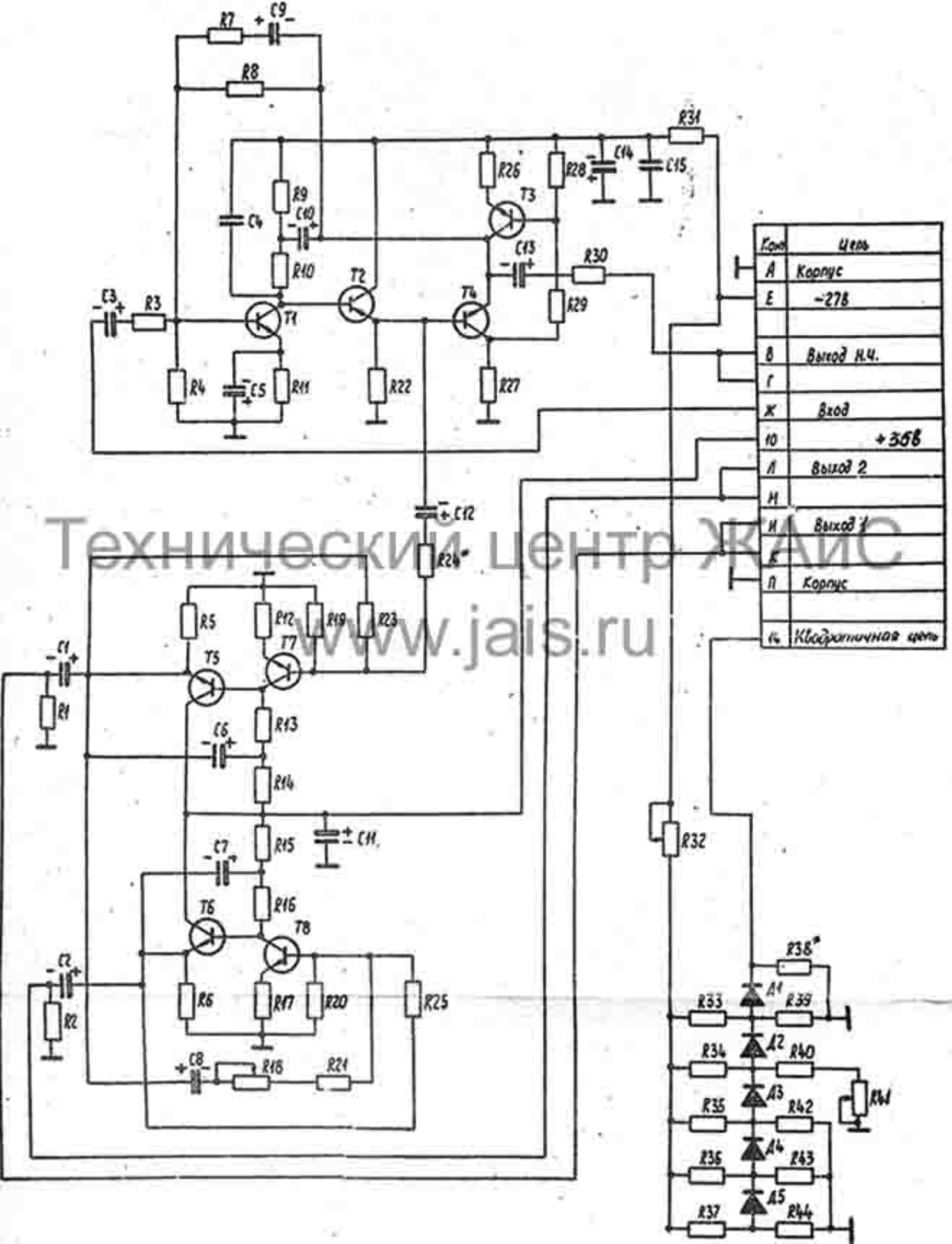

Технический центр ЖАИС
www.jais.ru