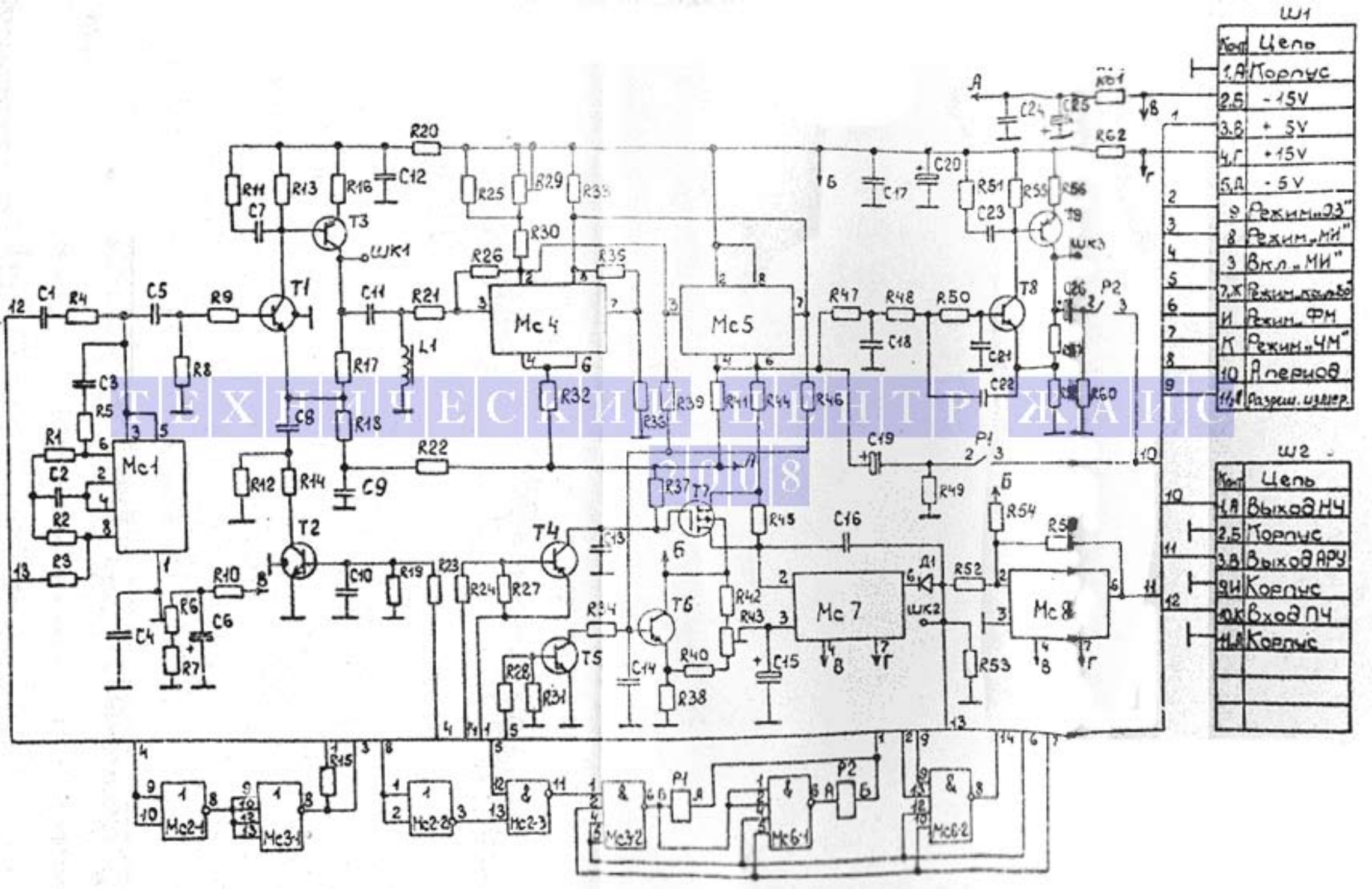


ТЕХНИЧЕСКИЙ ЦЕНТР ЖАИС 2008