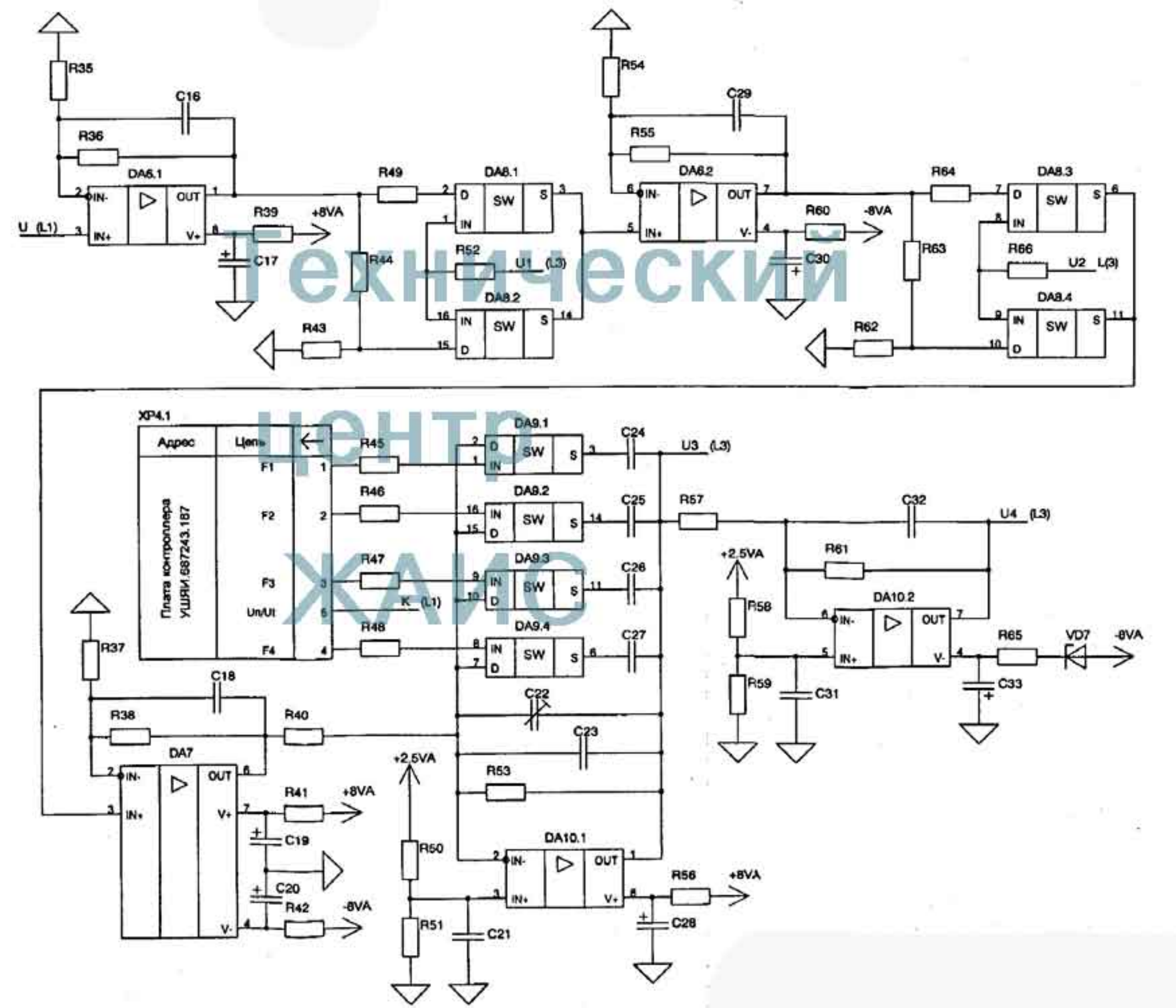

Технический центр ЖАМС