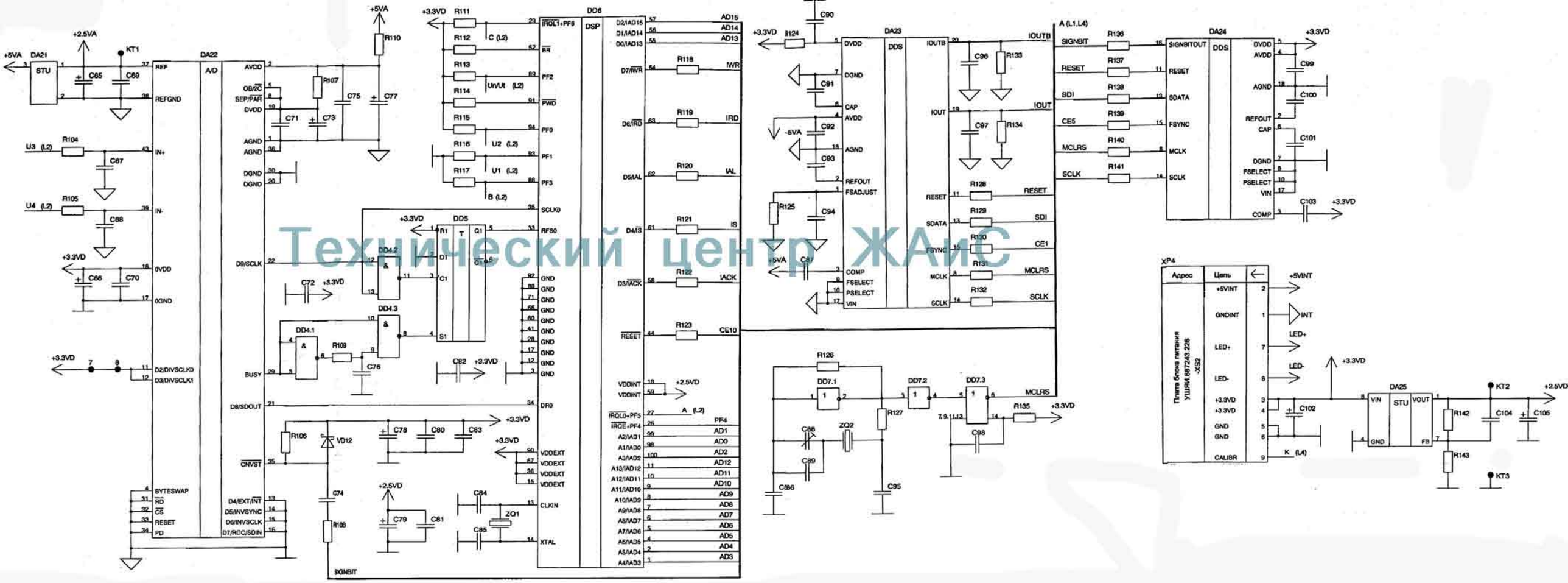

Технический центр ЖАИС