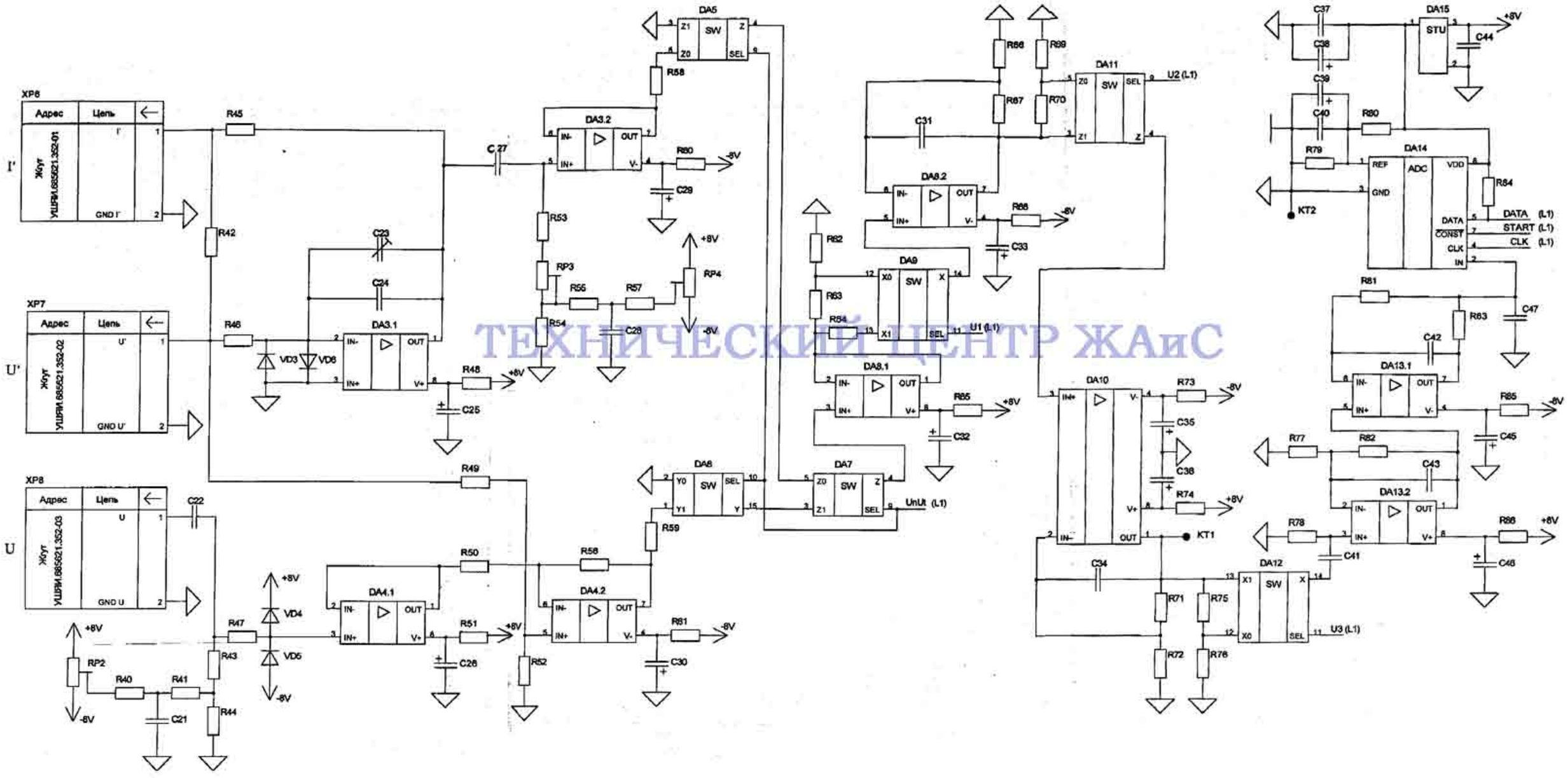

ТЕХНИЧЕСКИЙ ЦЕНТР ЖАиС