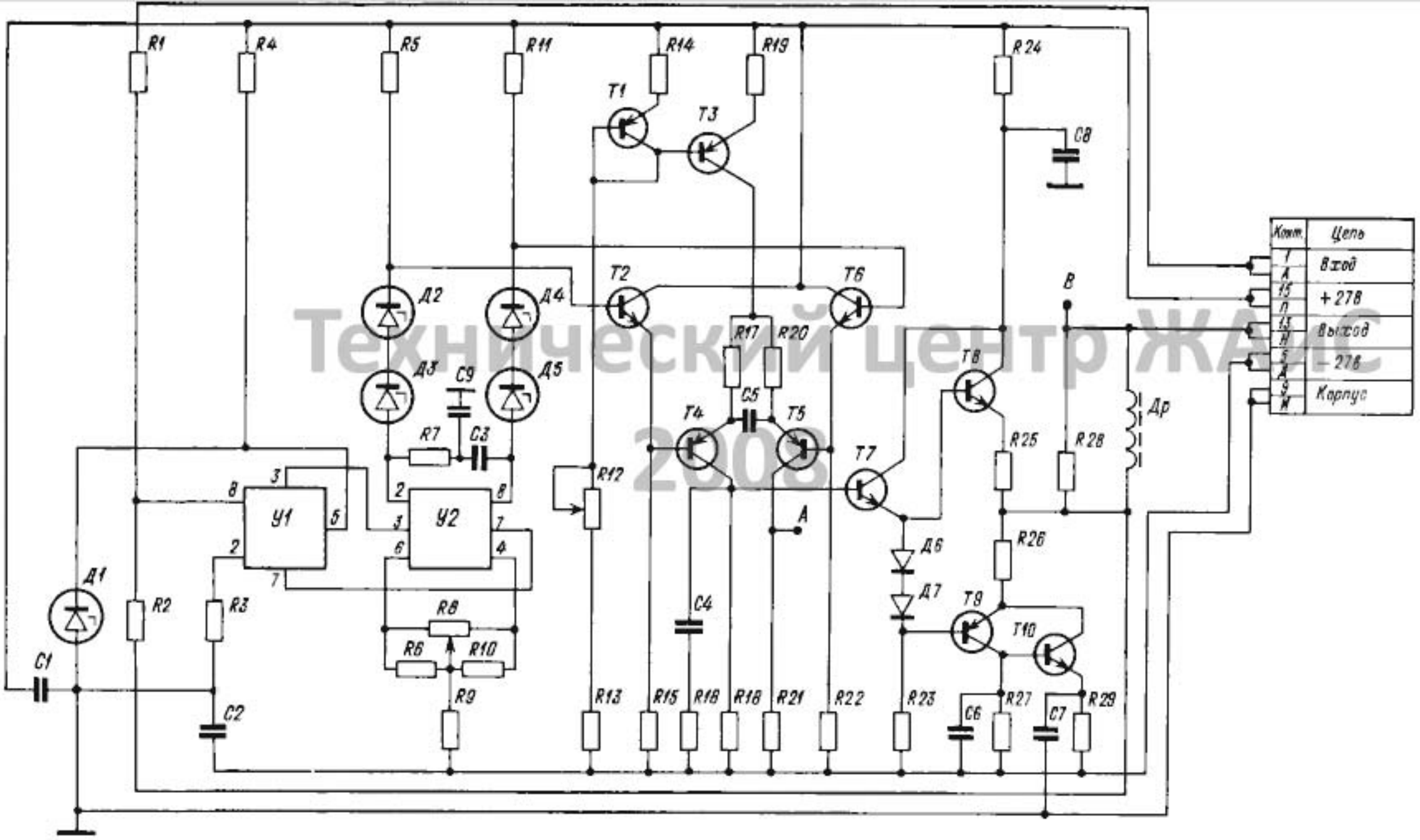

Технический центр ЖАЛС 2008