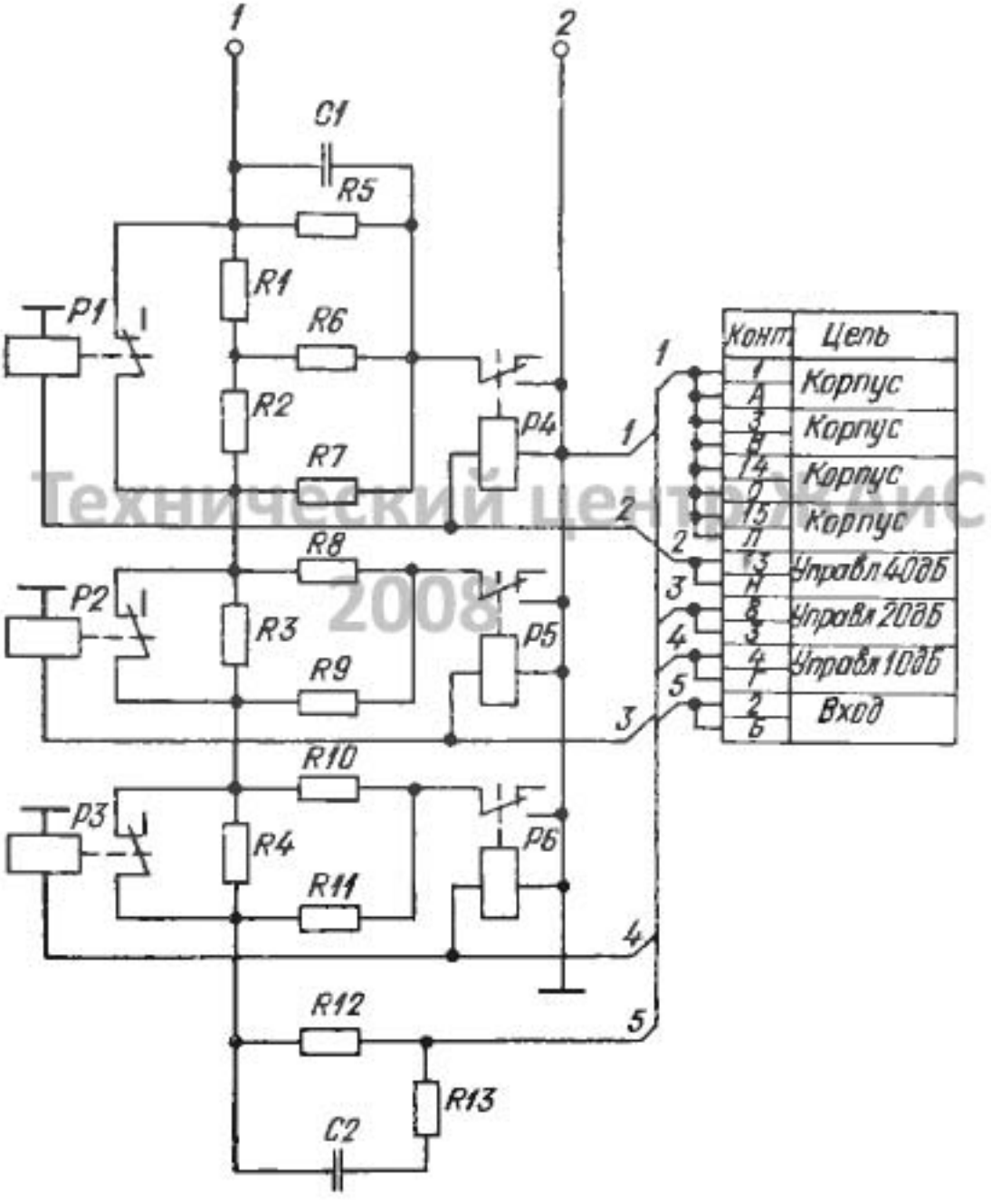

Технический центр ЖИС 2008