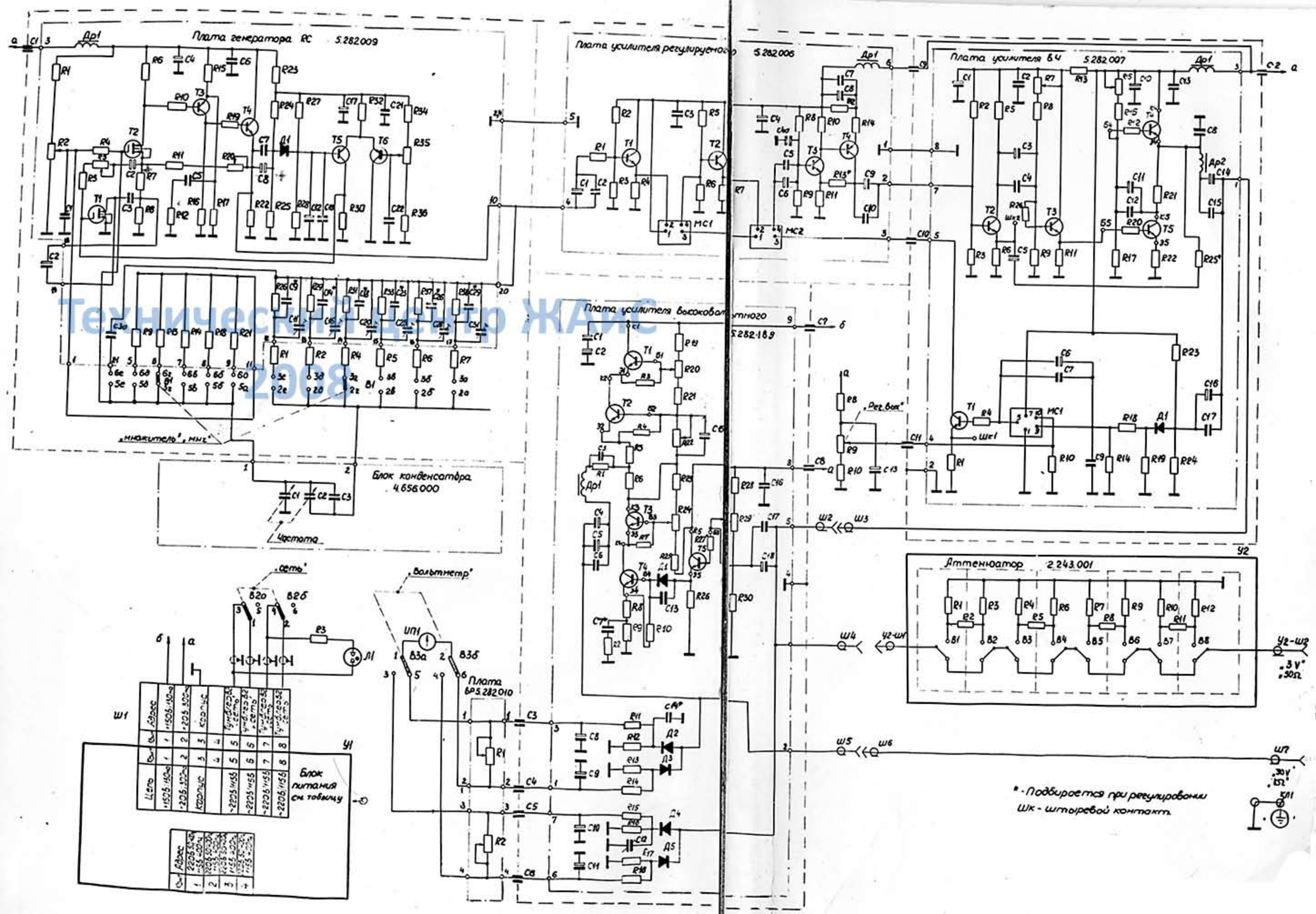

Технический центр ЖАИС 2008