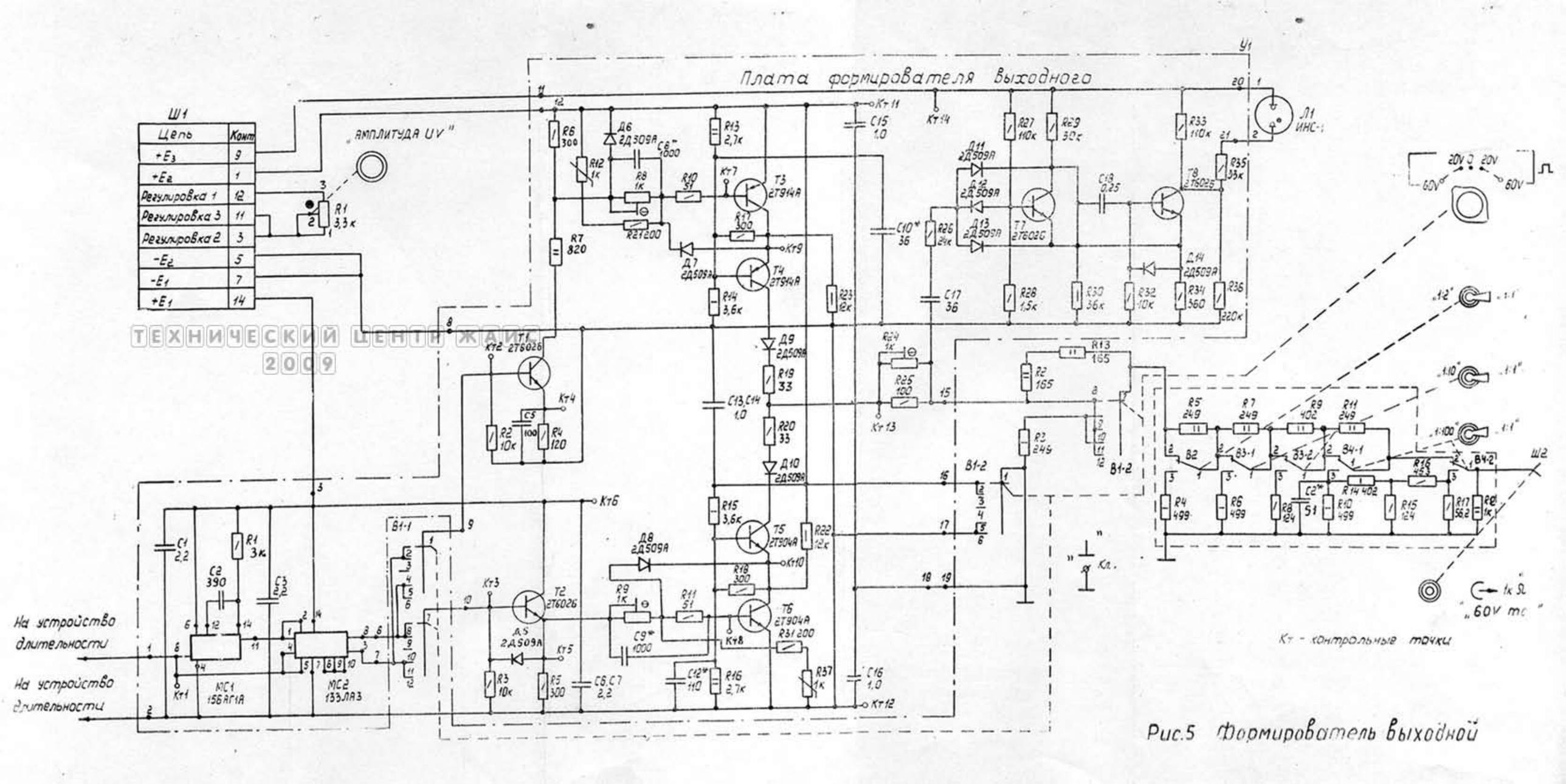

Рис.5 Формирователь выходной

ТЕХНИЧЕСКИЙ ЦЕНТР ЖАИС 2009