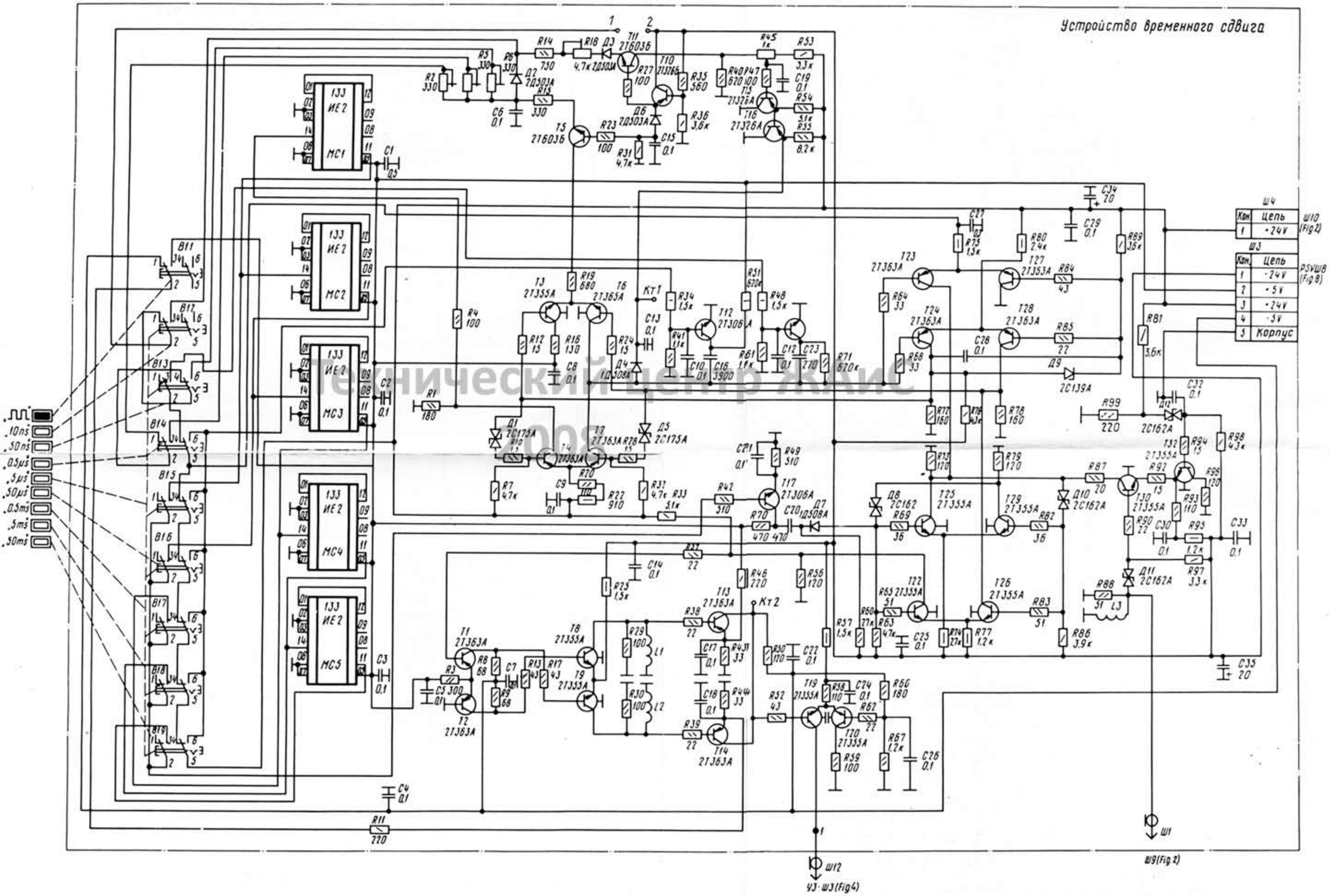

Технический центр Жанис 2009