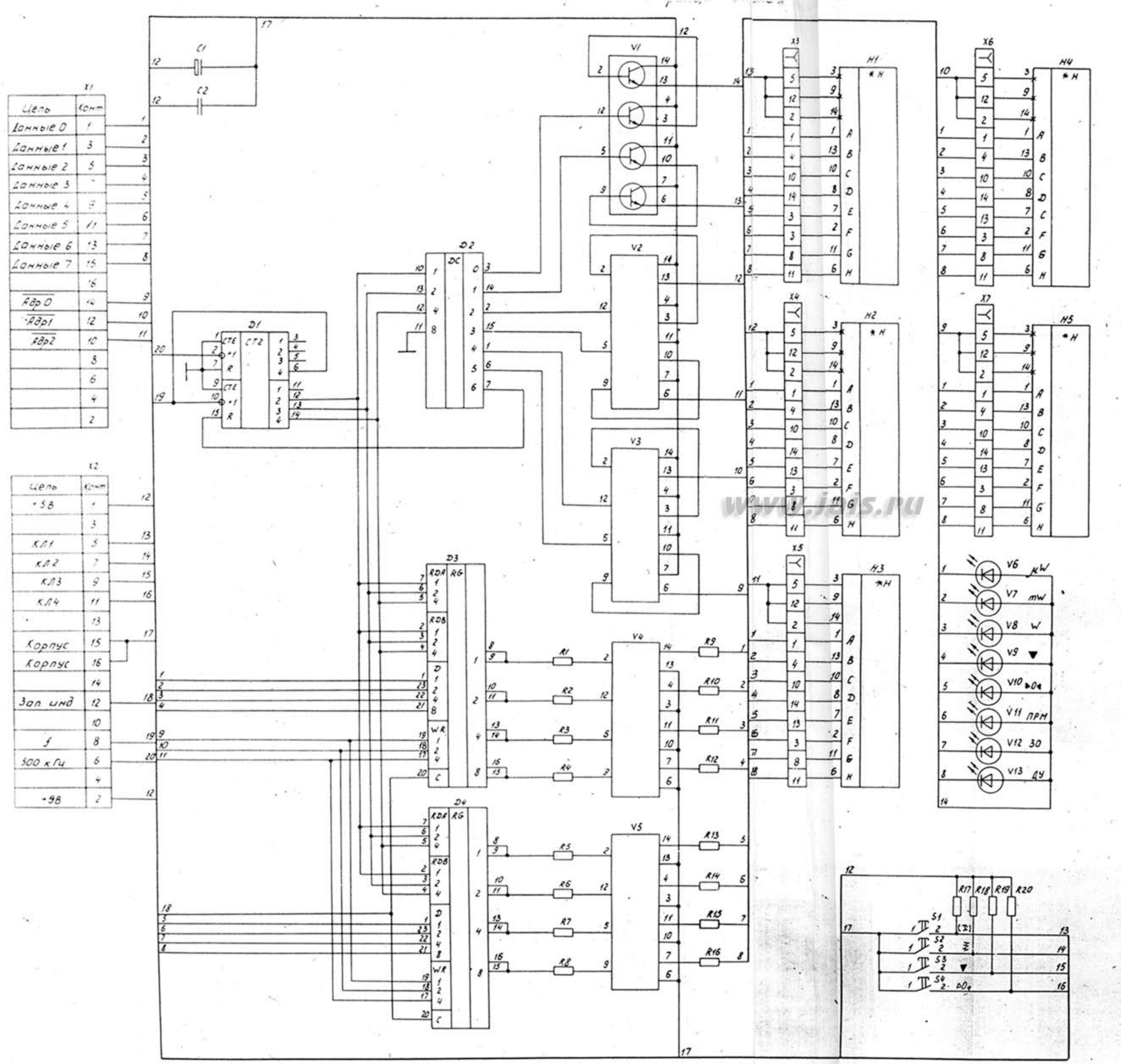

Рис.7

www.jais.ru