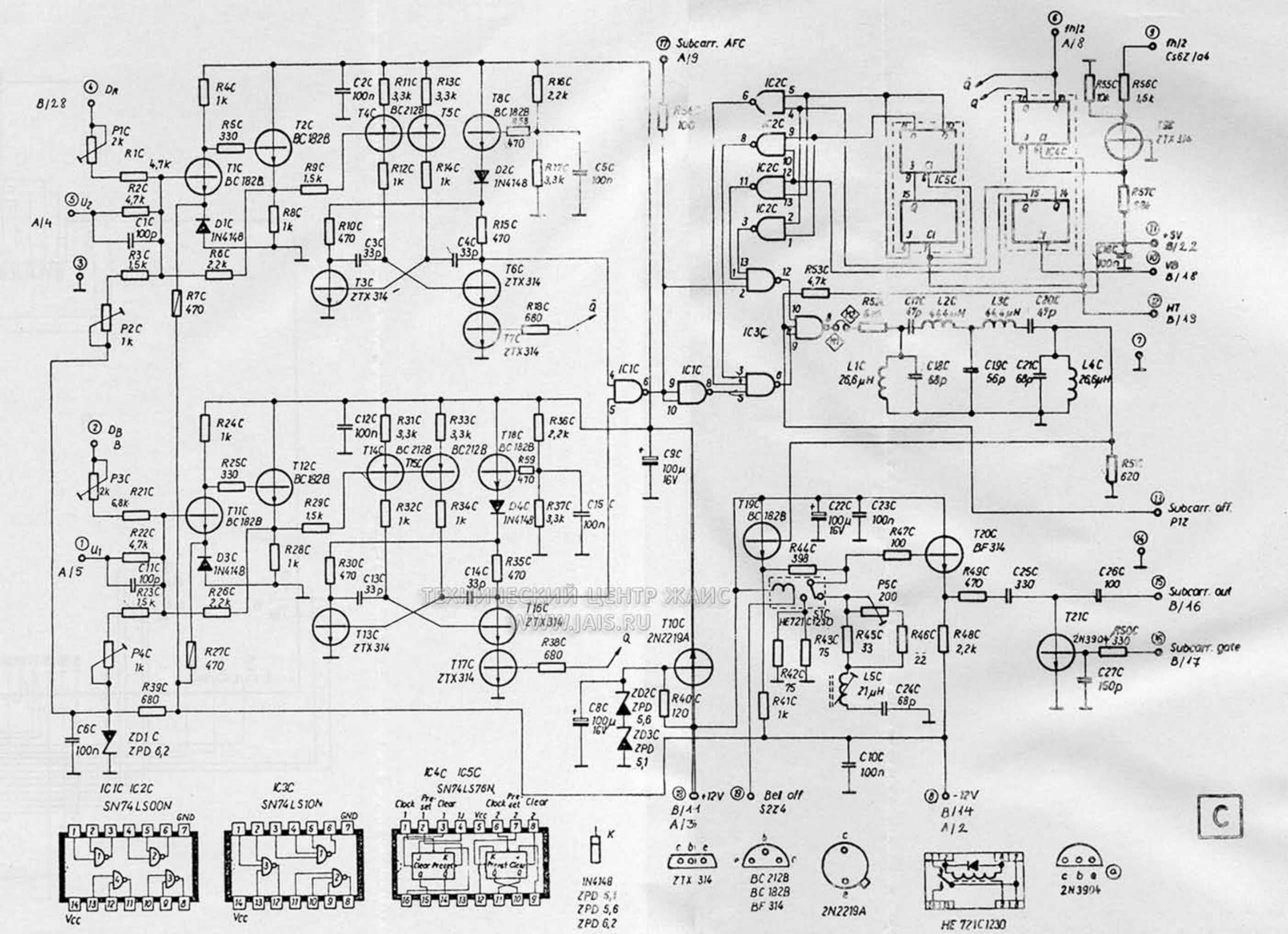

ТЕХНИЧЕСКИЙ ЦЕНТР ЖАИС
WWW.JAIS.RU

5 A "C" panel kapcsolási rajza
Схема панели "C"