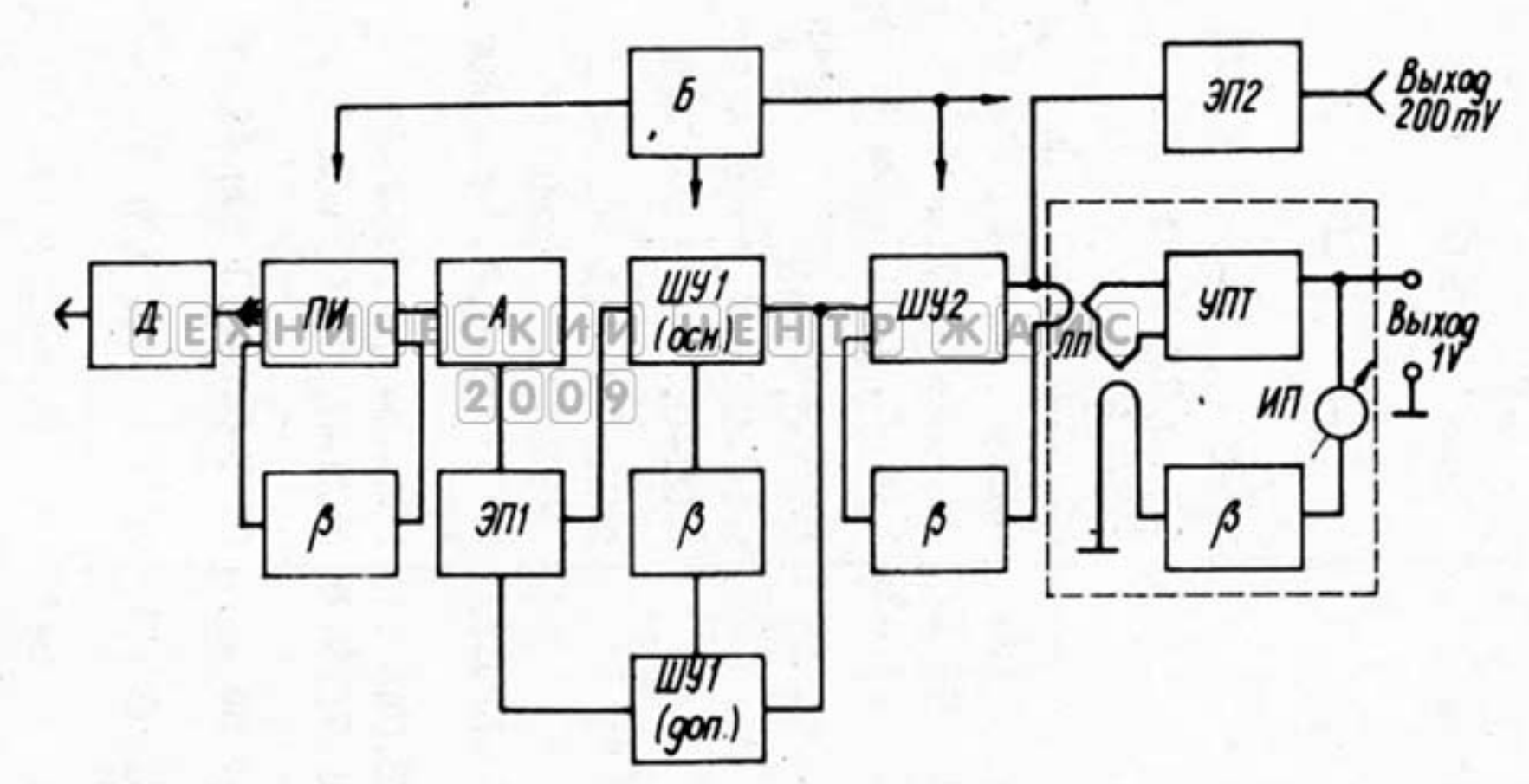

ТЕХНИЧЕСКИЙ ЦЕНТР ЖАИС 2009