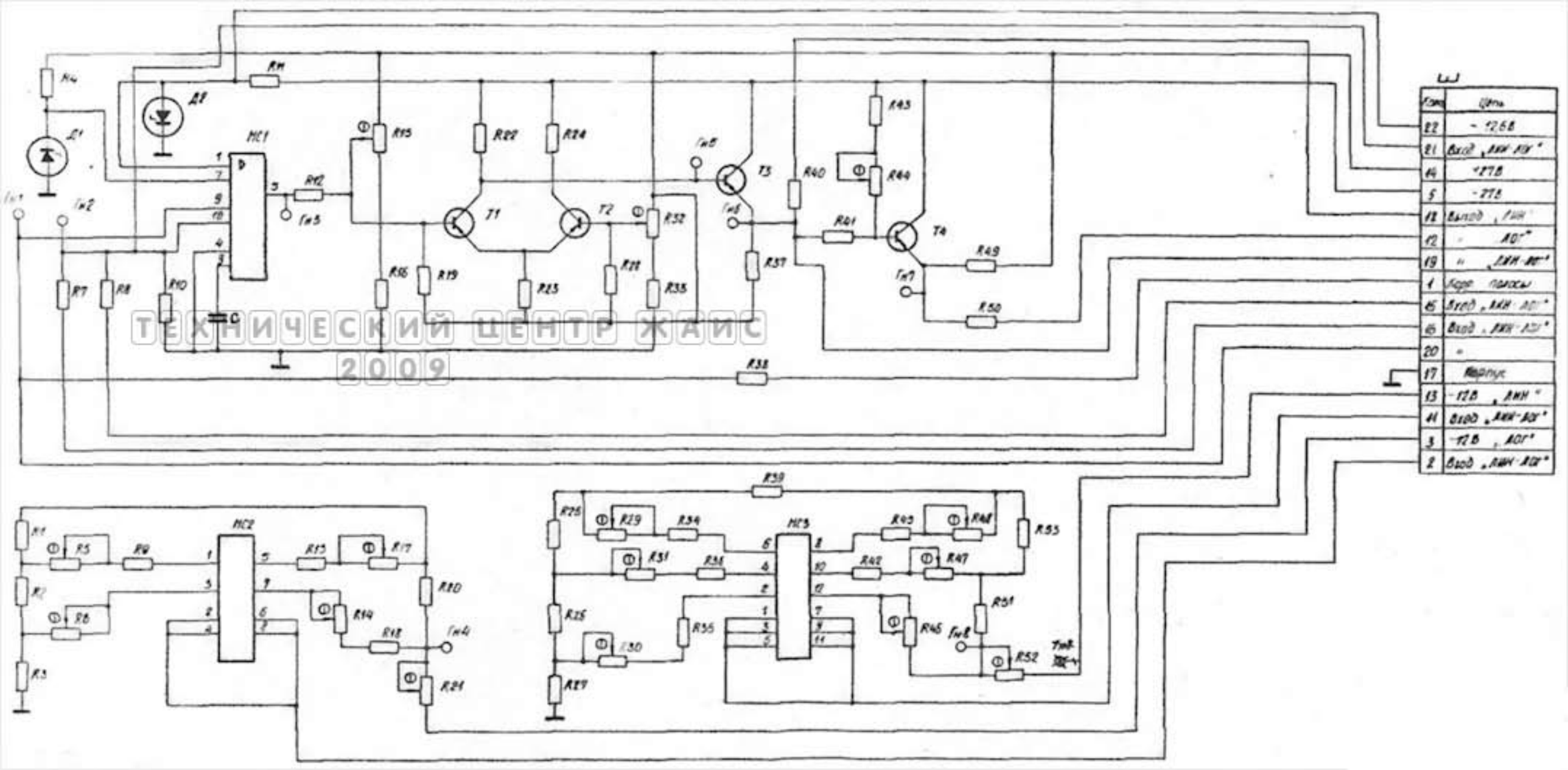
Ш
Конт
Цепь
22 -12,6В
21 Вход „ЛИН-ЛОГ"
14 +27В
5 -27В
18 Выход „ЛИН"
12 " „ЛОГ"
19 " „ЛИН-ЛОГ"
1 Корр. полосы
15 Вход „ЛИН-ЛОГ"
16 Вход „ЛИН-ЛОГ"
20 "
17 Корпус
13 -12В „ЛИН"
11 Вход „ЛИН-ЛОГ"
3 -12В „ЛОГ"
2 Вход „ЛИН-ЛОГ"
ТЕХНИЧЕСКИЙ ЦЕНТР ЖАИС
2009