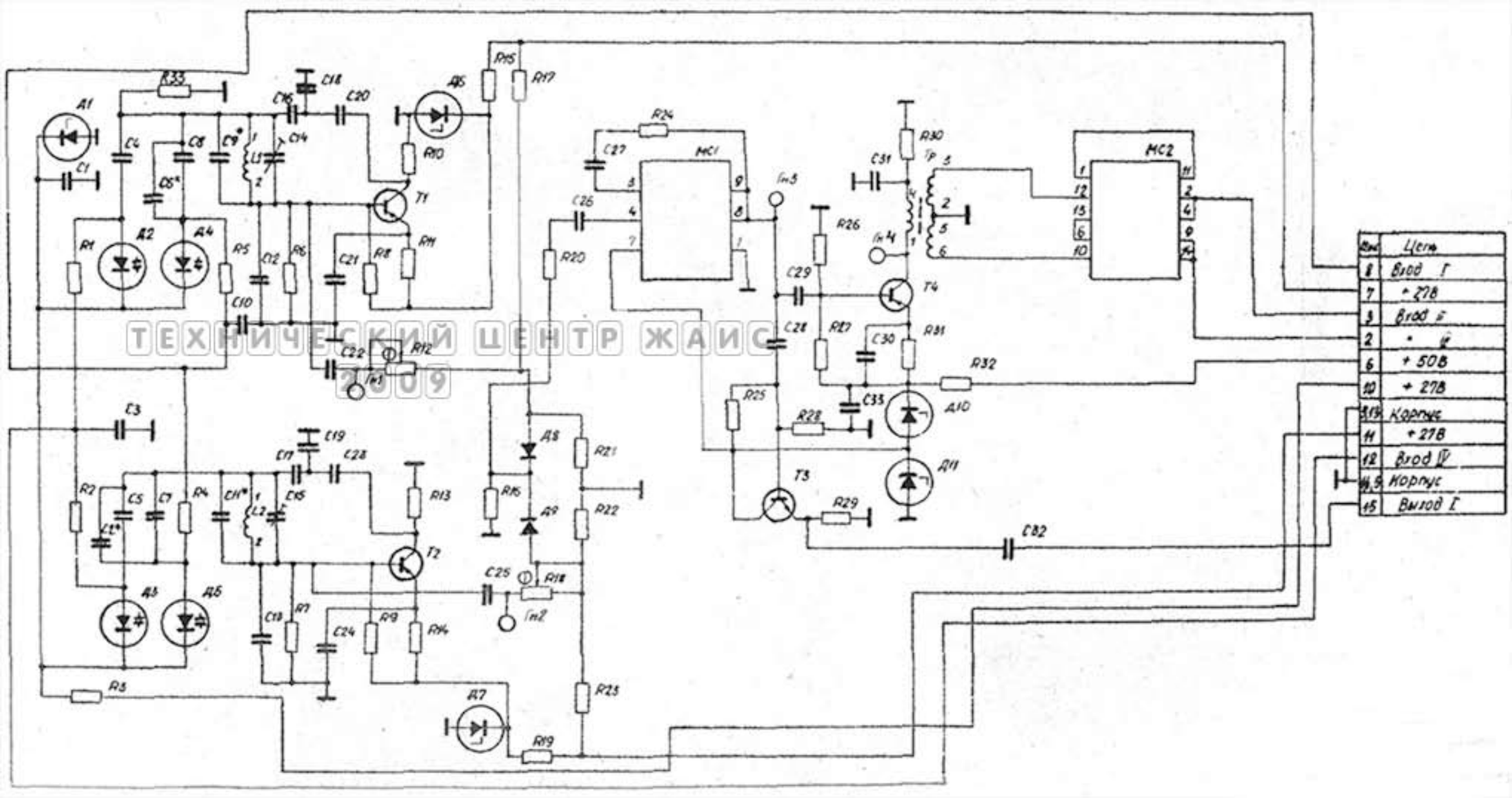
Цепь
8 Вход I
7 +27В
3 Вход II
2 +
6 +50В
10 +27В
9,13 Корпус
11 +27В
12 Вход IV
14,5 Корпус
15 Выход I
МС1
МС2
Тр
Гн1
Гн2
Гн3
Гн4
ТЕХНИЧЕСКИЙ ЦЕНТР ЖАИС
2009