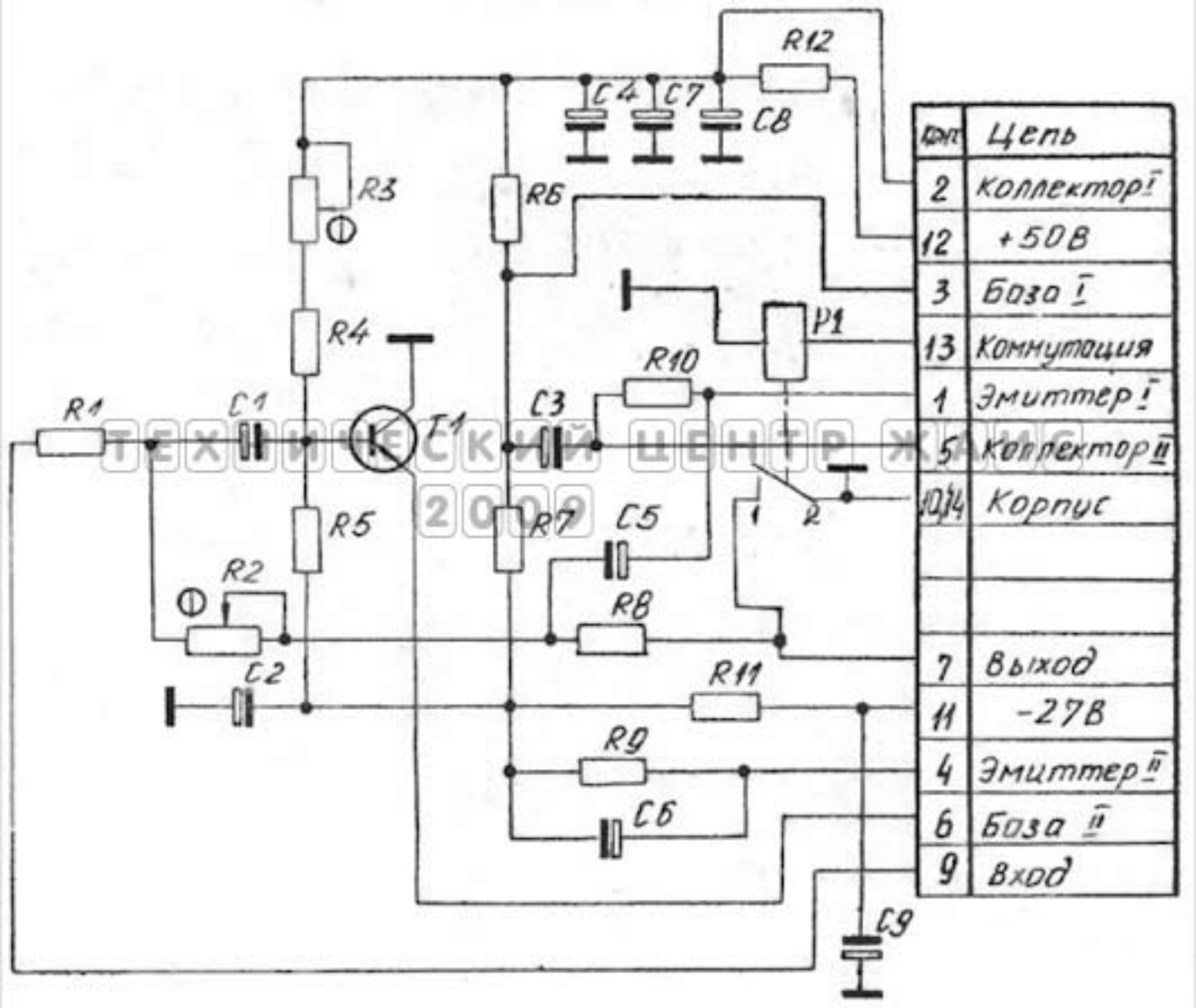

ТЕХНИЧЕСКИЙ ЦЕНТР ЖАМС 2009