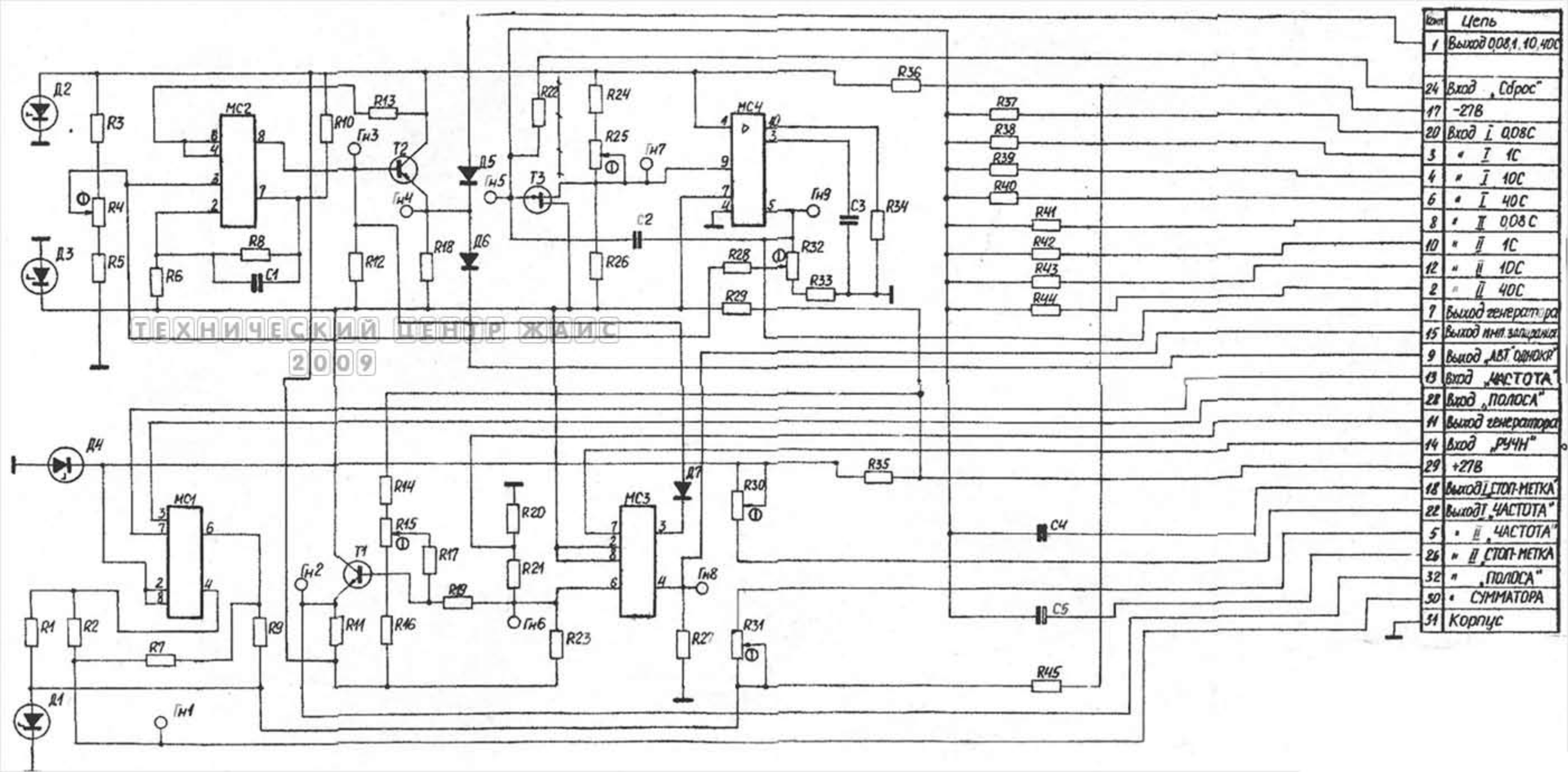

Конт	Цепь
1	Выход 0,08,1,10,40С
24	Вход „Сброс"
17	-27В
20	Вход I 0,08С
3	" I 1С
4	" I 10С
6	" I 40С
8	" II 0,08С
10	" II 1С
12	" II 10С
2	" II 40С
7	Выход генератора
15	Выход инт. запуска
9	Выход „АВТ. ОДНОКР"
13	Вход „ЧАСТОТА"
28	Вход „ПОЛОСА"
11	Выход генератора
14	Вход „РУЧН"
29	+27В
18	Выход I „СТОП-МЕТКА"
22	Выход I „ЧАСТОТА"
5	" II „ЧАСТОТА"
26	" II „СТОП-МЕТКА"
32	" „ПОЛОСА"
30	" СУММАТОРА
31	Корпус