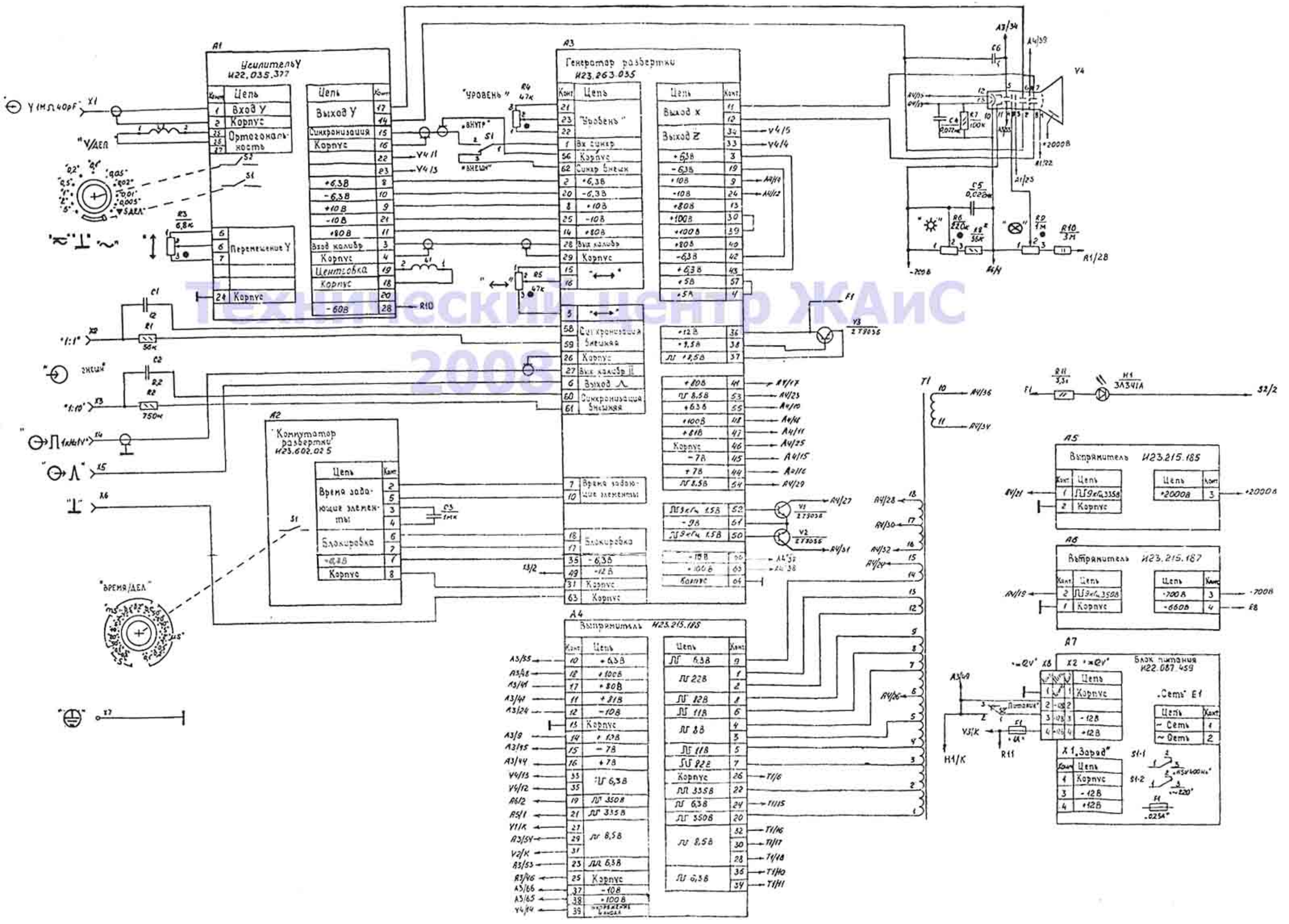

Технический центр ЖАиС
2008