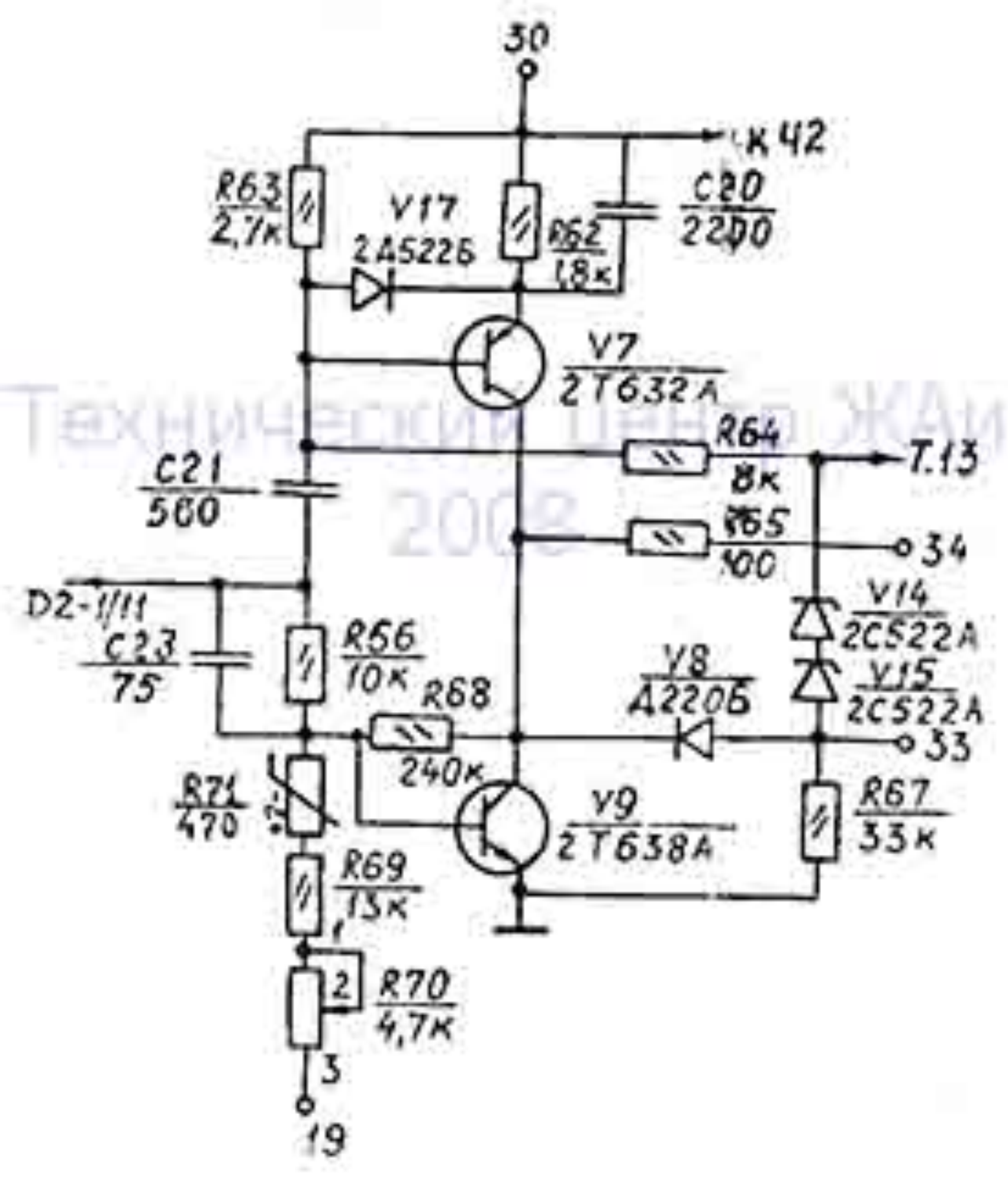

Технический центр ЖАМС 2008