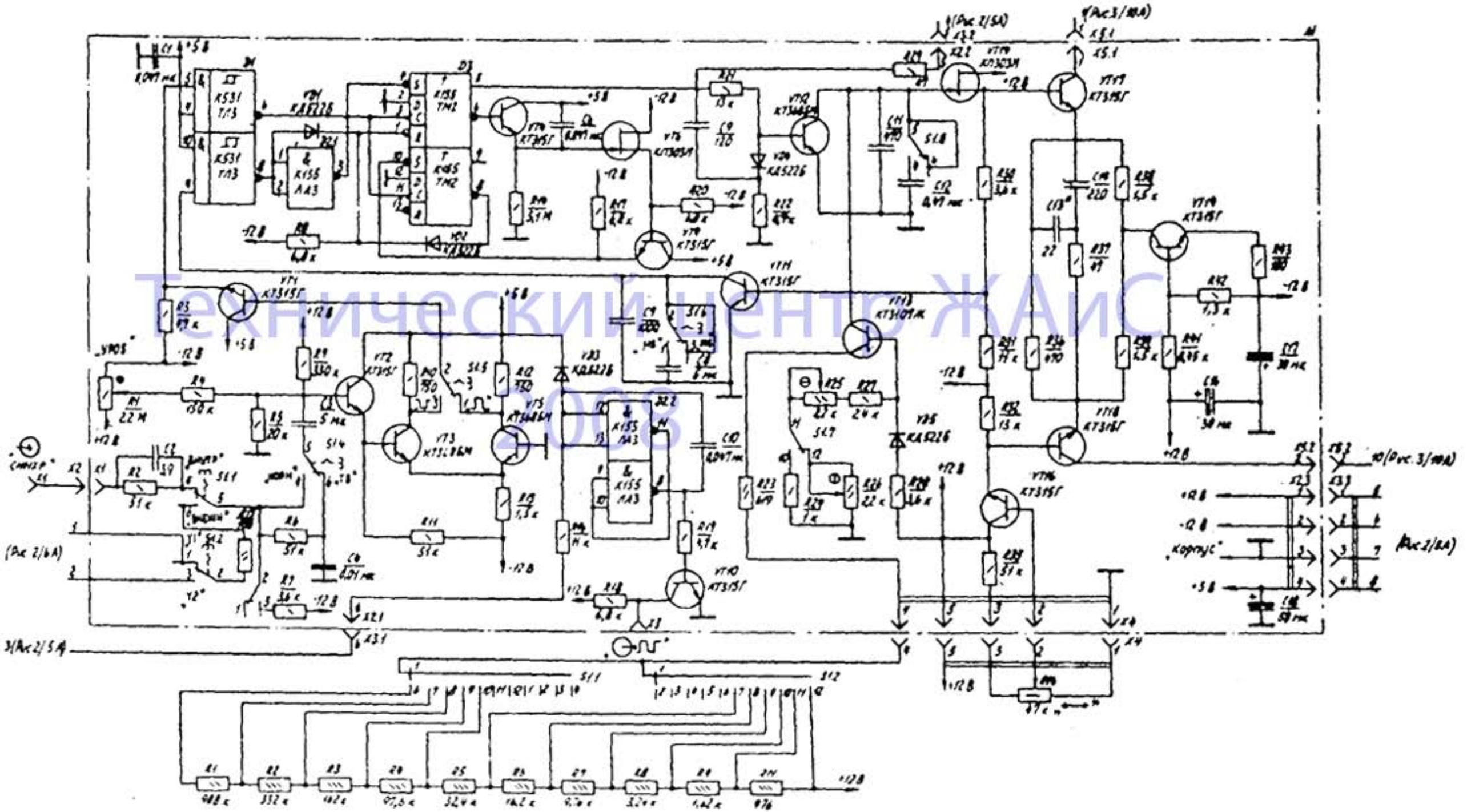
К531 ТЛ3
К155 ТМ2
К155 ЛА3
КД522Б
КТ315Г
КТ361Г
КТ361М
КТ361Б
КТ303М
КТ3107Ж
КТ361Е
КТ361Д
КТ361Ж
КТ361Н
КТ361К
КТ361Л
КТ361М
КТ361Р
КТ361С
КТ361Т
КТ361У
КТ361Ф
КТ361Х
КТ361Ц
КТ361Ч
КТ361Ш
КТ361Щ
КТ361Э
КТ361Ю
КТ361Я
КТ315Б
КТ315Д
КТ315Е
КТ315Ж
КТ315И
КТ315К
КТ315Л
КТ315М
КТ315Н
КТ315П
КТ315Р
КТ315С
КТ315Т
КТ315У
КТ315Ф
КТ315Х
КТ315Ц
КТ315Ч
КТ315Ш
КТ315Щ
КТ315Э
КТ315Ю
КТ315Я
КТ3102Б
КТ3102В
КТ3102Г
КТ3102Д
КТ3102Е
КТ3102Ж
КТ3102И
КТ3102К
КТ3102Л
КТ3102М
КТ3102Н
КТ3102П
КТ3102Р
КТ3102С
КТ3102Т
КТ3102У
КТ3102Ф
КТ3102Х
КТ3102Ц
КТ3102Ч
КТ3102Ш
КТ3102Щ
КТ3102Э
КТ3102Ю
КТ3102Я
КТ3107Б
КТ3107В
КТ3107Г
КТ3107Д
КТ3107Е
КТ3107Ж
КТ3107И
КТ3107К
КТ3107Л
КТ3107М
КТ3107Н
КТ3107П
КТ3107Р
КТ3107С
КТ3107Т
КТ3107У
КТ3107Ф
КТ3107Х
КТ3107Ц
КТ3107Ч
КТ3107Ш
КТ3107Щ
КТ3107Э
КТ3107Ю
КТ3107Я
КТ361Б
КТ361Г
КТ361Д
КТ361Е
КТ361Ж
КТ361И
КТ361К
КТ361Л
КТ361М
КТ361Н
КТ361П