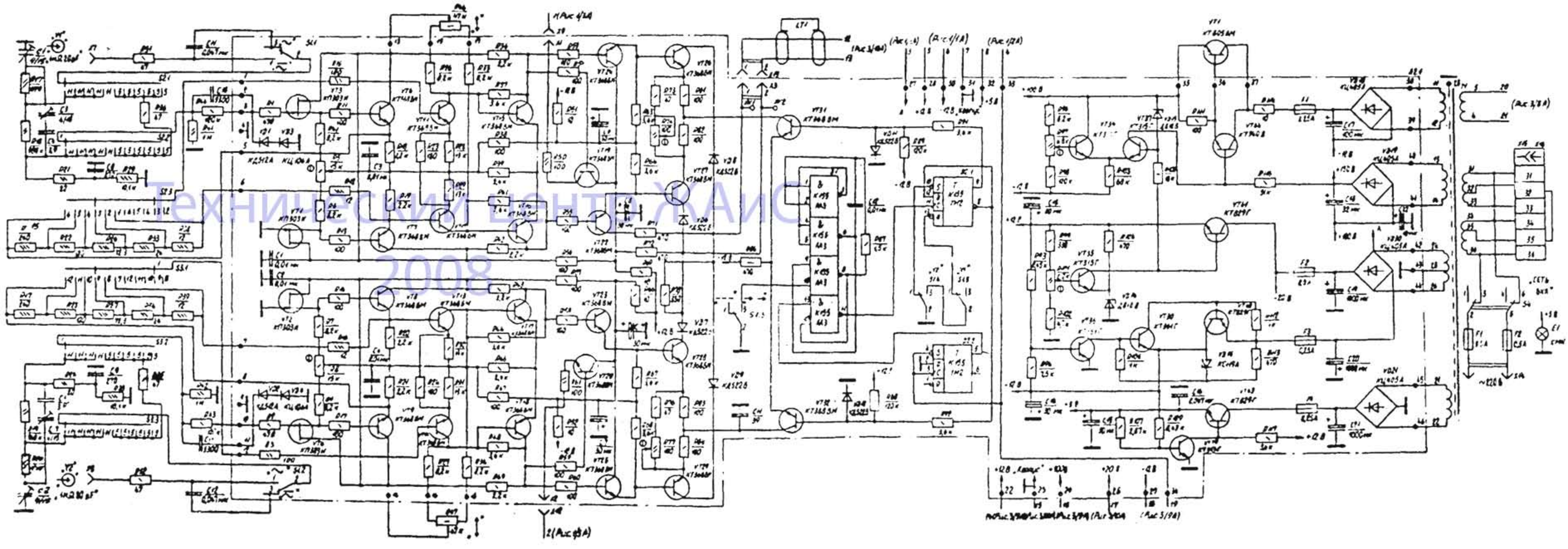

Технический центр ЛАИС
2008