ПРИЛОЖЕНИЕ В
(обязательное)

## ПЛАТА БАЗОВАЯ.
## Схема электрическая принципиальная, перечень и план размещения элементов

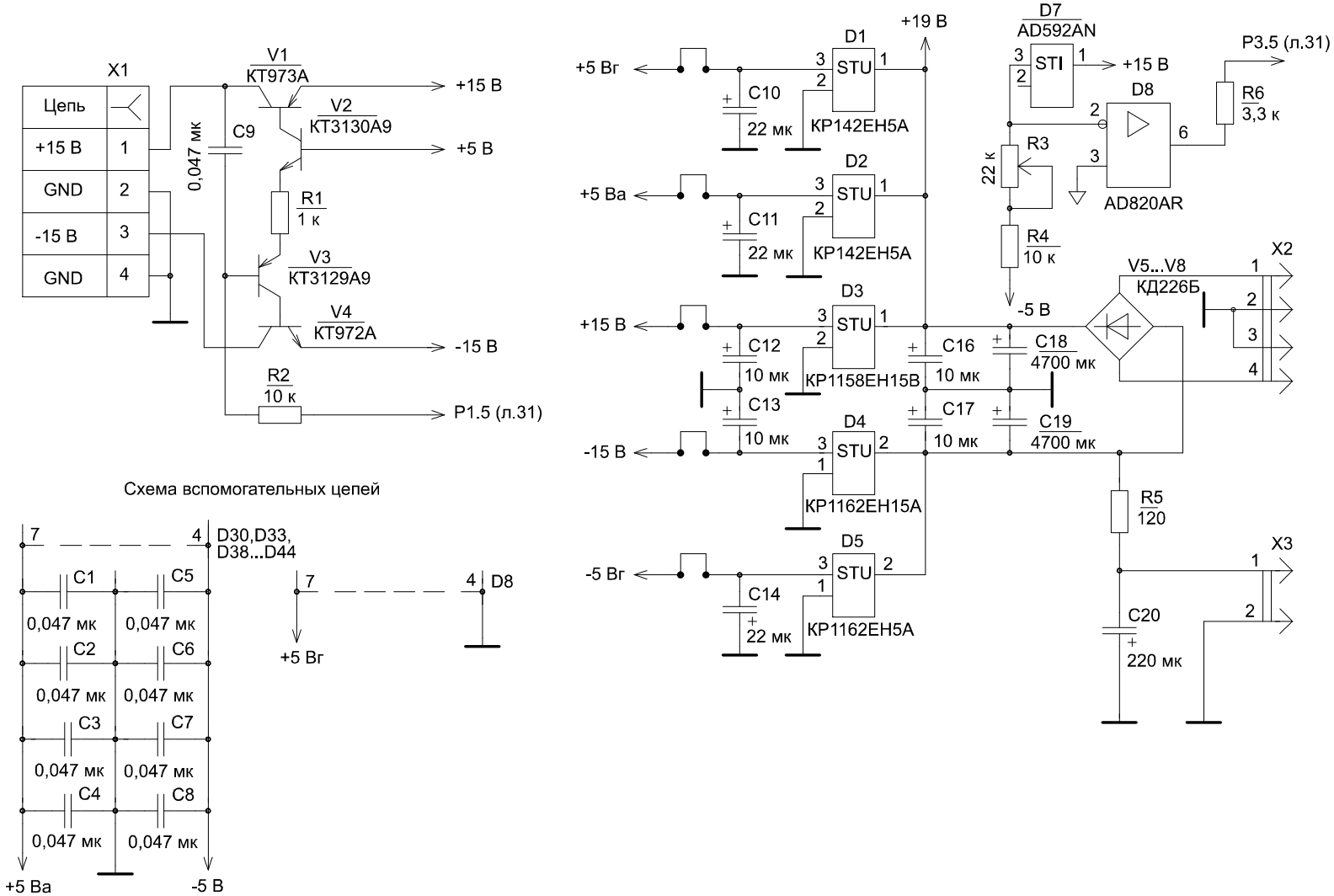


а)

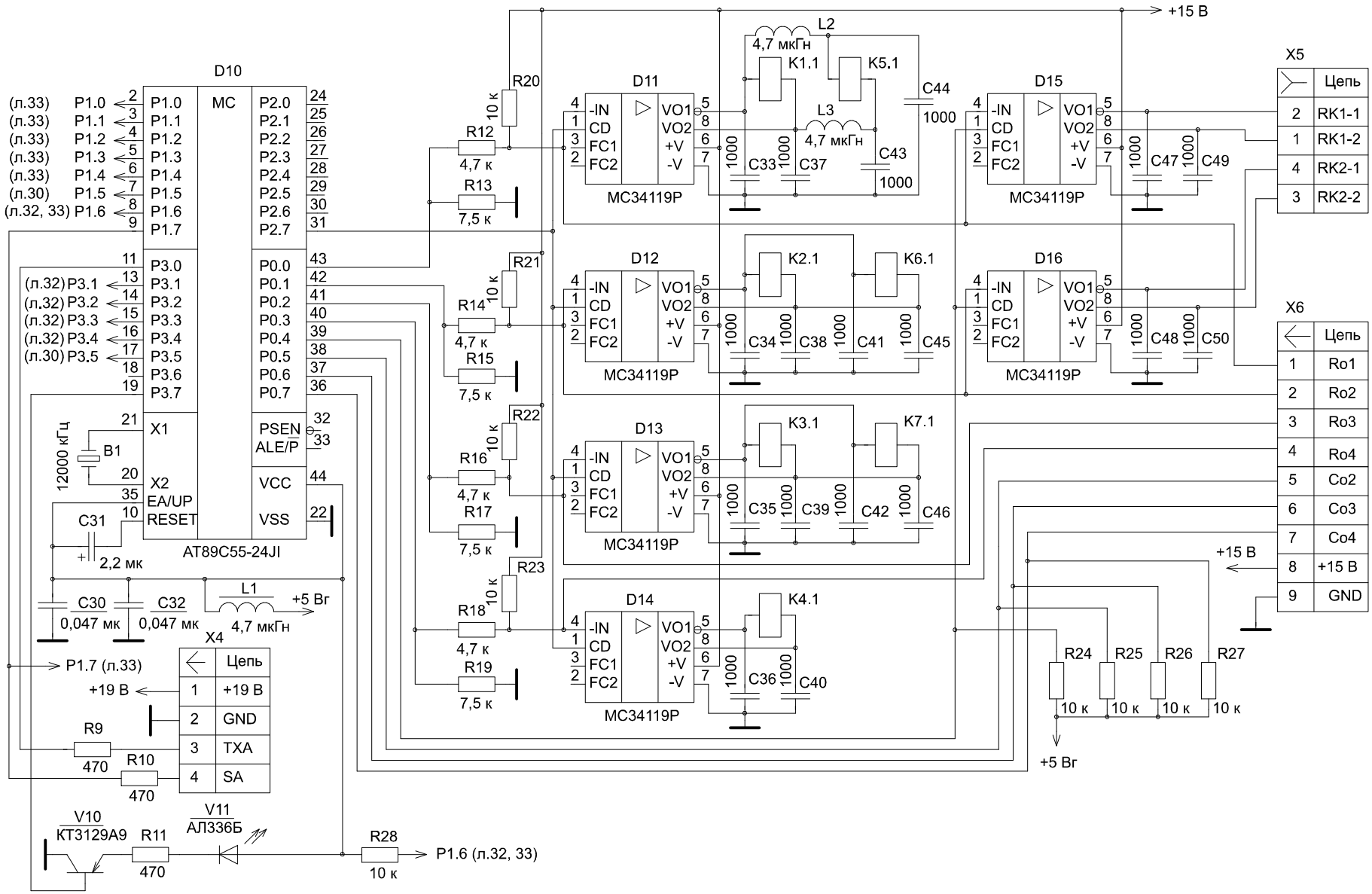
D10
MC
AT89C55-24JI
P1.0
P1.1
P1.2
P1.3
P1.4
P1.5
P1.6
P1.7
P3.0
P3.1
P3.2
P3.3
P3.4
P3.5
P3.6
P3.7
X1
X2
EA/UP
RESET
PSEN
ALE/P
VCC
VSS
P2.0
P2.1
P2.2
P2.3
P2.4
P2.5
P2.6
P2.7
P0.0
P0.1
P0.2
P0.3
P0.4
P0.5
P0.6
P0.7
(л.33) P1.0
(л.33) P1.1
(л.33) P1.2
(л.33) P1.3
(л.33) P1.4
(л.30) P1.5
(л.32, 33) P1.6
(л.32) P3.1
(л.32) P3.2
(л.32) P3.3
(л.32) P3.4
(л.30) P3.5
12000 кГц
B1
C31
2,2 мк
C30
0,047 мк
C32
0,047 мк
L1
4,7 мкГн
+5 Вг
P1.7 (л.33)
X4
Цепь
+19 В
GND
TXA
SA
R9
470
R10
470
V10
КТ3129А9
R11
470
V11
АЛ336Б
R28
10 к
P1.6 (л.32, 33)
R12
4,7 к
R13
7,5 к
R14
4,7 к
R15
7,5 к
R16
4,7 к
R17
7,5 к
R18
4,7 к
R19
7,5 к
R20
10 к
R21
10 к
R22
10 к
R23
10 к
D11
D12
D13
D14
D15
D16
-IN
CD
FC1
FC2
VO1
VO2
+V
-V
MC34119P
L2
4,7 мкГн
L3
4,7 мкГн
K1.1
K5.1
K2.1
K6.1
K3.1
K7.1
K4.1
C33
C37
C43
C44
1000
C34
C38
C41
C45
C35
C39
C42
C46
C36
C40
C47
C49
C48
C50
+15 В
X5
X6
RK1-1
RK1-2
RK2-1
RK2-2
Ro1
Ro2
Ro3
Ro4
Co2
Co3
Co4
R24
R25
R26
R27
10 к

б)

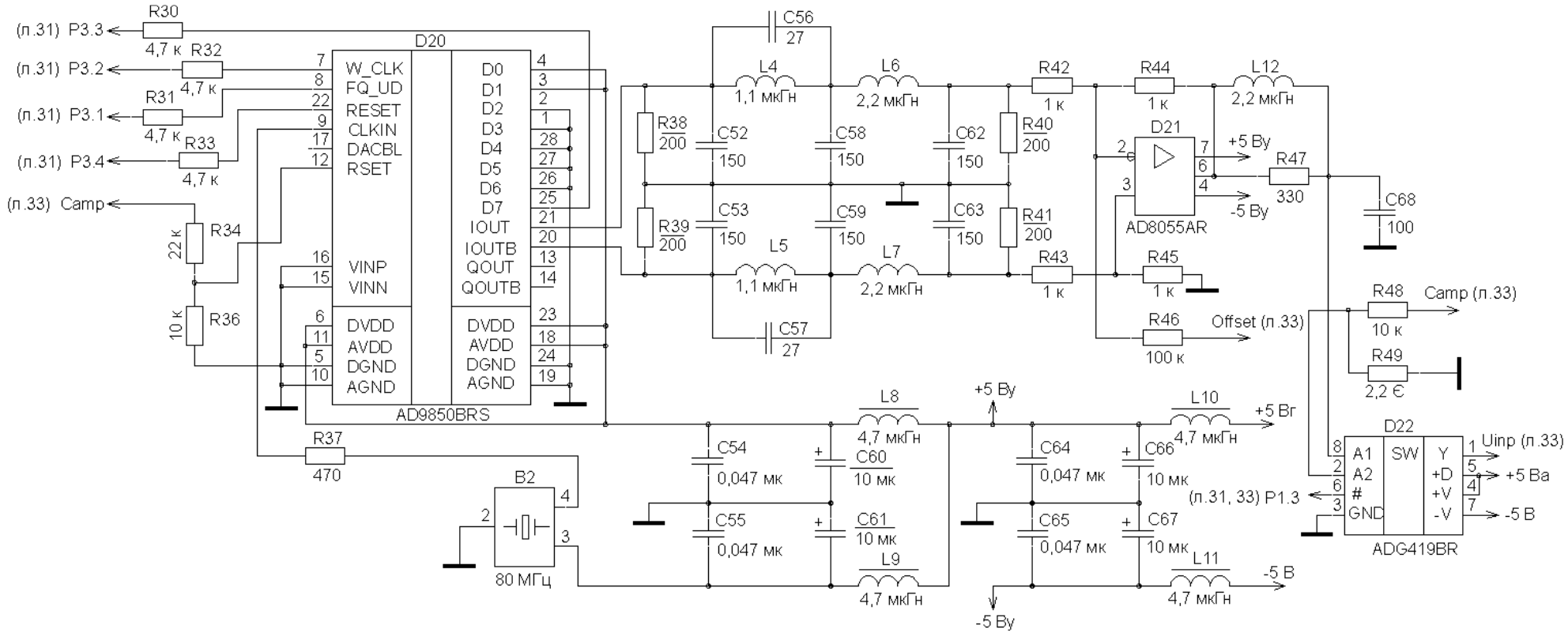
(л.31) P3.3
(л.31) P3.2
(л.31) P3.1
(л.31) P3.4
(л.33) Camp
R30
4,7 к
R32
4,7 к
R31
4,7 к
R33
4,7 к
R34
22 к
R36
10 к
R37
470
D20
W_CLK
FQ_UD
RESET
CLKIN
DACBL
RSET
VINP
VINN
DVDD
AVDD
DGND
AGND
D0
D1
D2
D3
D4
D5
D6
D7
IOUT
IOUTB
QOUT
QOUTB
AD9850BRS
B2
80 МГц
C56
27
L4
1,1 мкГн
L6
2,2 мкГн
R38
200
C52
150
C58
150
C62
150
R40
200
R39
200
C53
150
C59
150
C63
150
R41
200
L5
1,1 мкГн
L7
2,2 мкГн
C57
27
R42
1 к
R43
1 к
R44
1 к
R45
1 к
R46
100 к
L12
2,2 мкГн
D21
AD8055AR
+5 Ву
-5 Ву
R47
330
C68
100
R48
10 к
Camp (л.33)
R49
2,2 Є
Offset (л.33)
L8
4,7 мкГн
+5 Ву
L10
4,7 мкГн
+5 Вг
C54
0,047 мк
C60
10 мк
C55
0,047 мк
C61
10 мк
L9
4,7 мкГн
-5 Ву
C64
0,047 мк
C66
10 мк
C65
0,047 мк
C67
10 мк
L11
4,7 мкГн
-5 В
D22
A1
A2
#
GND
SW
Y
+D
+V
-V
ADG419BR
Uinp (л.33)
+5 Ва
-5 В
(л.31, 33) P1.3

в)

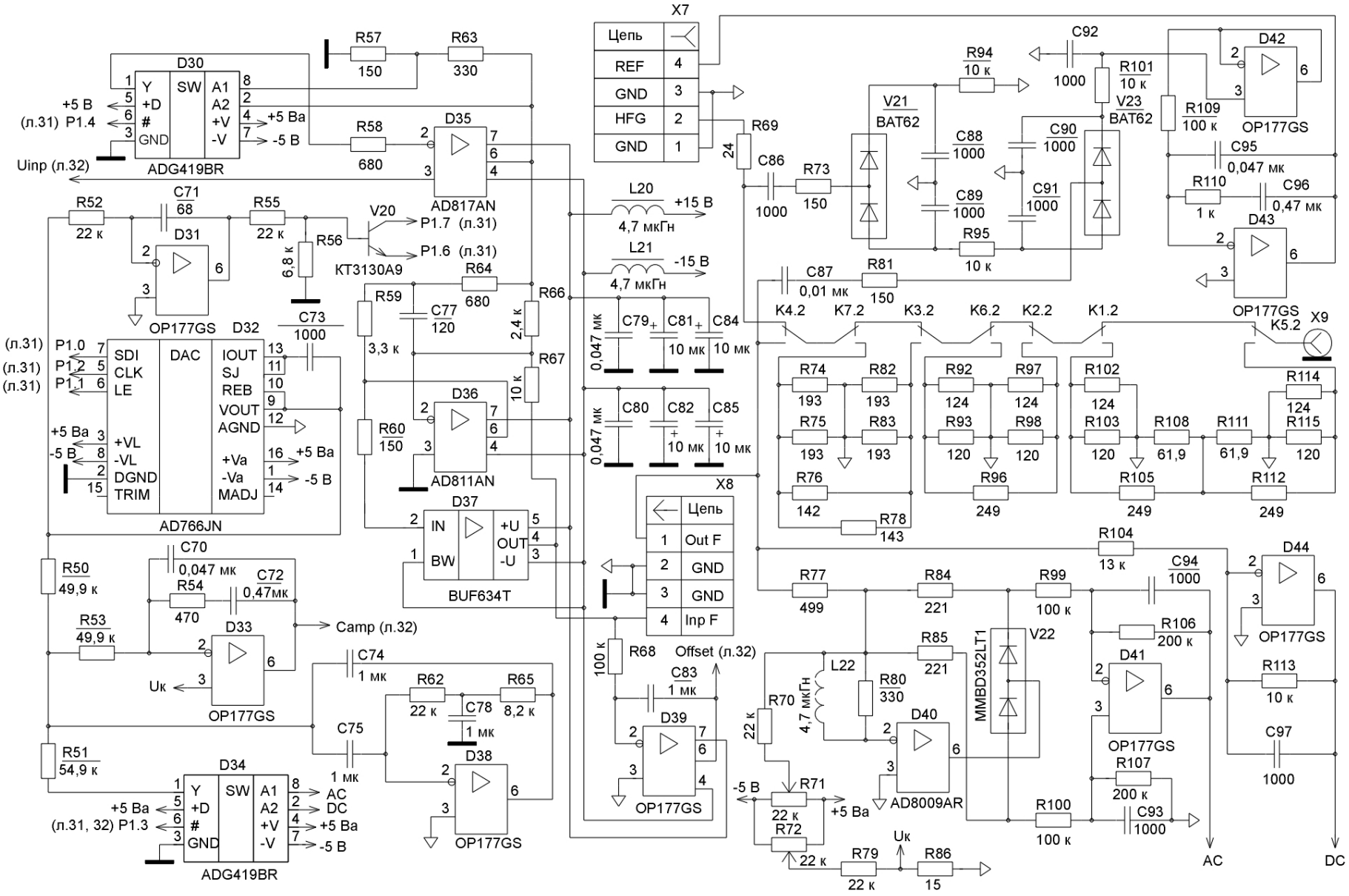


г)

Рисунок В.1 - Схема электрическая принципиальная платы базовой

Таблица В.1 – Перечень элементов платы базовой

| Поз. обозна-чение | Наименование | Кол. | Примечание |
|---|---|---|---|
| B1 | Резонатор РК169МВ-8АП-12000К-В ОДО.338.017 ТУ | 1 | |
| B2 | Генератор кварцевый QO105BIC 80 МГц | 1 | |
| C1...C9 | Конденсатор К10-17в-Н90-0,047 мкФ ОЖО.460.107 ТУ | 9 | |
| C10, C11 | Конденсатор FT-SMD 6,3 В-22 мкФ ±40 % 6032 B45196-E1226 ±40 % "SIEMENS MATSUSHITA COMPONENTS" | 2 | |
| C12, C13 | Конденсатор FT-SMD 25 В-10 мкФ ±40 % 6032 B45196-E5106 ±40 % "SIEMENS MATSUSHITA COMPONENTS" | 2 | |
| C14 | Конденсатор FT-SMD 6,3 В-22 мкФ ±40 % 6032 B45196-E1226 ±40 % "SIEMENS MATSUSHITA COMPONENTS" | 1 | |
| C16, C17 | Конденсатор FT-SMD 35 В-10 мкФ ±40 % 7343 B45196-E6106 ±40 % "SIEMENS MATSUSHITA COMPONENTS" | 2 | |
| C18, C19 | Конденсатор К50-35-40 В-4700 мкФ ОЖО.464.214 ТУ | 2 | |
| C20 | Конденсатор К50-35-25 В-220 мкФ ОЖО.464.214 ТУ | 1 | |
| C30 | Конденсатор К10-17в-Н90-0,047 мкФ ОЖО.460.107 ТУ | 1 | |
| C31 | Конденсатор FT-SMD 20 В-2,2 мкФ ±40 % 6032 B45196-E4225 ±40 % "SIEMENS MATSUSHITA COMPONENTS" | 1 | |
| C32 | Конденсатор К10-17в-Н90-0,047 мкФ ОЖО.460.107 ТУ | 1 | |
| C33... ...C50 | Конденсатор К10-17в-М1500-1000 пФ ±10 % ОЖО.460.107 ТУ | 18 | |
| C52, C53 | Конденсатор К10-17в-М47-150 пФ ±10 % ОЖО.460.107 ТУ | 2 | |
| C54, C55 | Конденсатор К10-17в-Н90-0,047 мкФ ОЖО.460.107 ТУ | 2 | |
| C56, C57 | Конденсатор К10-17в-М47-27 пФ ±10 % ОЖО.460.107 ТУ | 2 | |
| C58, C59 | Конденсатор К10-17в-М47-150 пФ ±10 % ОЖО.460.107 ТУ | 2 | |
| C60, C61 | Конденсатор FT-SMD 6,3 В-10 мкФ ±40 % 6032 B45196-E1226 ±40 % "SIEMENS MATSUSHITA COMPONENTS" | 2 | |
| C62, C63 | Конденсатор К10-17в-М47-150 пФ ±10 % ОЖО.460.107 ТУ | 2 | |

Продолжение таблицы В.1

| Поз. обозна-чение | Наименование | Кол. | Примечание |
|---|---|---|---|
| С64, С65 | Конденсатор К10-17в-Н90-0,047 мкФ ОЖО.460.107 ТУ | 2 | |
| С66, С67 | Конденсатор FT-SMD 6,3 В-10 мкФ ±40 % 6032 B45196-E1226 ±40 % "SIEMENS MATSUSHITA COMPONENTS" | 2 | |
| С68 | Конденсатор К10-17в-М47-100 пФ ±10 % ОЖО.460.107 ТУ | 1 | |
| С70 | Конденсатор К73-17-250 В-0,047 мкФ ±10 % ОЖО.461.104 ТУ | 1 | |
| С71 | Конденсатор К10-17в-М47-68 пФ ±10 % ОЖО.460.107 ТУ | 1 | |
| С72 | Конденсатор К73-17-63 В-0,47 мкФ ±10 % ОЖО.461.104 ТУ | 1 | |
| С73 | Конденсатор К10-17в-М1500-1000 пФ ±10 % ОЖО.460.107 ТУ | 1 | |
| С74, С75 | Конденсатор К73-17-63 В-1 мкФ ±10 % ОЖО.461.104 ТУ | 2 | |
| С77 | Конденсатор К10-17в-М47-120 пФ ±10 % ОЖО.460.107 ТУ | 1 | |
| С78 | Конденсатор К73-17-63 В-1 мкФ ±10 % ОЖО.461.104 ТУ | 1 | |
| С79, С80 | Конденсатор К10-17в-Н90-0,047 мкФ ОЖО.460.107 ТУ | 2 | |
| С81, С82 | Конденсатор FT-SMD 25 В-10 мкФ ±40 % 6032 B45196-E5106 ±40 % "SIEMENS MATSUSHITA COMPONENTS" | 2 | |
| С83 | Конденсатор К73-17-63 В-1 мкФ ±10 % ОЖО.461.104 ТУ | 1 | |
| С84, С85 | Конденсатор FT-SMD 25 В-10 мкФ ±40 % 6032 B45196-E5106 ±40 % "SIEMENS MATSUSHITA COMPONENTS" | 2 | |
| С86 | Конденсатор К10-17в-М1500-1000 пФ ±10 % ОЖО.460.107 ТУ | 1 | |
| С87 | Конденсатор К10-17в-М1500-0,01 мкФ ±20 % ОЖО.460.107 ТУ | 1 | |
| С88... ...С94 | Конденсатор К10-17в-М1500-1000 пФ ±10 % ОЖО.460.107 ТУ | 7 | |
| С95 | Конденсатор К10-17в-Н90-0,047 мкФ ОЖО.460.107 ТУ | 1 | |
| С96 | Конденсатор К73-17-63 В-0,47 мкФ ±10 % ОЖО.461.104 ТУ | 1 | |
| С97 | Конденсатор К10-17в-М1500-1000 пФ ±10 % ОЖО.460.107 ТУ | 1 | |

Продолжение таблицы В.1

| Поз. обозна-чение | Наименование | Кол. | Примечание |
|---|---|---|---|
| D1, D2 | Микросхема КР142ЕН5А бКО.348.634-02 ТУ | 2 | |
| D3 | Микросхема КР11158ЕН15В АДБК.431420.102 ТУ | 1 | |
| D4 | Микросхема КР1162ЕН15А АДБК.431420.164 ТУ | 1 | |
| D5 | Микросхема КР1162ЕН5А АДБК.431420.164 ТУ | 1 | |
| D7 | Микросхема AD592AN "ANALOG DEVICES" | 1 | |
| D8 | Микросхема AD820AR "ANALOG DEVICES" | 1 | |
| D10 | Микросхема AT89C55-24JI "ATMEL" | 1 | |
| D11... ...D16 | Микросхема MC34119P "MOTOROLA" | 6 | |
| D20 | Микросхема AD9850BRS "ANALOG DEVICES" | 1 | |
| D21 | Микросхема AD8055AR "ANALOG DEVICES" | 1 | |
| D22 | Микросхема ADG419BR "ANALOG DEVICES" | 1 | |
| D30 | Микросхема ADG419BR "ANALOG DEVICES" | 1 | |
| D31 | Микросхема OP177GS "ANALOG DEVICES" | 1 | |
| D32 | Микросхема AD766JN "ANALOG DEVICES" | 1 | |
| D33 | Микросхема OP177GS "ANALOG DEVICES" | 1 | |
| D34 | Микросхема ADG419BR "ANALOG DEVICES" | 1 | |
| D35 | Микросхема AD817AN "ANALOG DEVICES" | 1 | |
| D36 | Микросхема AD811AN "ANALOG DEVICES" | 1 | |
| D37 | Микросхема BUF634T "BURR-BROUN" | 1 | |
| D38, D39 | Микросхема OP177GS "ANALOG DEVICES" | 2 | |
| D40 | Микросхема AD8009AR "ANALOG DEVICES" | 1 | |
| D41... ...D44 | Микросхема OP177GS "ANALOG DEVICES" | 4 | |
| K1...K7 | Реле RK1-L-DC12V "MATSUSHITA" | 7 | |
| L1 | Дроссель ДМ-0,2-4,7 мкГн ±20 % | 1 | |
| L2, L3 | Дроссель CM252016-4R7K | 1 | 4,7 мкГн |
| L4, L5 | Катушка КМСИ.757442.078-02 | 1 | 1,1 мкГн |
| L6, L7 | Катушка КМСИ.757442.078-03 | 3 | 2,2 мкГн |
| L8..L11 | Дроссель ДМ-0,2-4,7 мкГн ±20 % | 4 | |
| L12 | Катушка КМСИ.757442.078-03 | 1 | 2,2 мкГн |
| L20, L21 | Дроссель ДМ-0,2-4,7 мкГн ±20 % | 2 | |
| L22 | Дроссель CM252016-4R7K | 1 | 4,7 мкГн |
| | РЕЗИСТОРЫ | | |
| R1 | Р1-12-0,25-1 кОм ±5 %-Т АЛЯР.434110.005 ТУ | 1 | |
| R2 | Р1-12-0,25-10 кОм ±5 %-Т АЛЯР.434110.005 ТУ | 1 | |
| R3 | СП3-19а-0,25-22 кОм ±10 % ОЖО.468.134 ТУ | 1 | |

Продолжение таблицы В.1

| Поз. обозна-чение | Наименование | Кол. | Примечание |
|---|---|---|---|
| | РЕЗИСТОРЫ | | |
| R4 | Р1-12-0,25-10 кОм ±5 %-Т АЛЯР.434110.005 ТУ | 1 | |
| R5 | С2-23-2-120 Ом ±10 % А-В ОЖО.467.081 ТУ | 1 | |
| R6 | Р1-12-0,25-3,3 кОм ±5 %-Т АЛЯР.434110.005 ТУ | 1 | |
| R9...R11 | Р1-12-0,25-470 Ом ±5 %-Т АЛЯР.434110.005 ТУ | 3 | |
| R12 | Р1-12-0,25-4,7 кОм ±5 %-Т АЛЯР.434110.005 ТУ | 1 | |
| R13 | Р1-12-0,25-7,5 кОм ±5 %-Т АЛЯР.434110.005 ТУ | 1 | |
| R14 | Р1-12-0,25-4,7 кОм ±5 %-Т АЛЯР.434110.005 ТУ | 1 | |
| R15 | Р1-12-0,25-7,5 кОм+-5 %-Т АЛЯР.434110.005 ТУ | 1 | |
| R16 | Р1-12-0,25-4,7 кОм ±5 %-Т АЛЯР.434110.005 ТУ | 1 | |
| R17 | Р1-12-0,25-7,5 кОм±5 %-Т АЛЯР.434110.005 ТУ | 1 | |
| R18 | Р1-12-0,25-4,7 кОм ±5 %-Т АЛЯР.434110.005 ТУ | 1 | |
| R19 | Р1-12-0,25-7,5 кОм ±5 %-Т АЛЯР.434110.005 ТУ | 1 | |
| R20... ...R27 | Р1-12-0,25-10 кОм ±5 %-Т АЛЯР.434110.005 ТУ | 8 | |
| R28 | С2-23-0,5-10 кОм ±5 % А-В ОЖО.467.081 ТУ | 1 | |
| R30... ...R33 | Р1-12-0,25-4,7 кОм ±5 %-Т АЛЯР.434110.005 ТУ | 4 | |
| R34 | Р1-12-0,25-22 кОм ±5 %-Т АЛЯР.434110.005 ТУ | 1 | |
| R36 | Р1-12-0,25-10 кОм ±5 %-Т АЛЯР.434110.005 ТУ | 1 | |
| R37 | Р1-12-0,25-470 Ом ±5 %-Т АЛЯР.434110.005 ТУ | 1 | |
| R38..R41 | Р1-12-0,25-200 Ом ±5 %-Т АЛЯР.434110.005 ТУ | 4 | |
| R42..R45 | Р1-12-0,25-1 кОм ±5 %-Т АЛЯР.434110.005 ТУ | 4 | |
| R46 | Р1-12-0,25-100 кОм ±5 %-Т АЛЯР.434110.005 ТУ | 1 | |
| R47 | Р1-12-0,25-470 Ом ±5 %-Т АЛЯР.434110.005 ТУ | 1 | |
| R48 | Р1-12-0,25-10 кОм ±5 %-Т АЛЯР.434110.005 ТУ | 1 | |
| R49 | Р1-12-0,25-2,2 Ом ±5 %-Т АЛЯР.434110.005 ТУ | 1 | |
| R50 | С2-29В-0,125-49,9 кОм ±0,5 %-1,0-А ОЖО.467.099 ТУ | 1 | |
| R51 | С2-29В-0,125-54,9 кОм ±0,5 %-1,0-А ОЖО.467.099 ТУ | 1 | |
| R52 | Р1-12-0,25-22 кОм ±5 %-Т АЛЯР.434110.005 ТУ | 1 | |
| R53 | С2-29В-0,125-49,9 кОм ±0,5 %-1,0-А ОЖО.467.099 ТУ | 1 | |
| R54 | Р1-12-0,25-470 Ом ±5 %-Т АЛЯР.434110.005 ТУ | 1 | |
| R55 | Р1-12-0,25-22 кОм ±5 %-Т АЛЯР.434110.005 ТУ | 1 | |
| R56 | Р1-12-0,25-6,8 кОм ±5 %-Т АЛЯР.434110.005 ТУ | 1 | |
| R57 | Р1-12-0,25-150 Ом ±5 %-Т АЛЯР.434110.005 ТУ | 1 | |
| R58 | Р1-12-0,25-680 Ом ±5 %-Т АЛЯР.434110.005 ТУ | 1 | |
| R59 | Р1-12-0,25-3,3 кОм ±5 %-Т АЛЯР.434110.005 ТУ | 1 | |
| R60 | Р1-12-0,25-150 Ом ±5 %-Т АЛЯР.434110.005 ТУ | 1 | |
| R62 | Р1-12-0,25-22 кОм ±5 %-Т АЛЯР.434110.005 ТУ | 1 | |
| R63 | Р1-12-0,25-330 Ом ±5 %-Т АЛЯР.434110.005 ТУ | 1 | |
| R64 | Р1-12-0,25-680 Ом ±5 %-Т АЛЯР.434110.005 ТУ | 1 | |
| R65 | Р1-12-0,25-8,2 кОм ±5 %-Т АЛЯР.434110.005 ТУ | 1 | |
| R66 | Р1-12-0,25-2,4 кОм ±5 %-Т АЛЯР.434110.005 ТУ | 1 | |
| R67 | Р1-12-0,25-10 кОм ±5 %-Т АЛЯР.434110.005 ТУ | 1 | |
| R68 | Р1-12-0,25-100 кОм ±5 %-Т АЛЯР.434110.005 ТУ | 1 | |

Продолжение таблицы В.1

| Поз. обозна-чение | Наименование | Кол. | Примечание |
|---|---|---|---|
| | РЕЗИСТОРЫ | | |
| R69 | С2-23-0,5-24 Ом ±10 % А-В ОЖО.467.081 ТУ | 1 | |
| R70 | Р1-12-0,25-22 кОм ±5 %-Т АЛЯР.434110.005 ТУ | 1 | |
| R71, R72 | СП3-19а-0,25-22 кОм ±10 % ОЖО.468.134 ТУ | 2 | |
| R73 | Р1-12-0,25-150 Ом ±5 %-Т АЛЯР.434110.005 ТУ | 1 | |
| R74, R75 | С2-29В-0,125-193 Ом ±0,5 %-1,0-А ОЖО.467.099 ТУ | 2 | |
| R76 | С2-29В-0,125-142 Ом ±0,5 %-1,0-А ОЖО.467.099 ТУ | 1 | |
| R77 | С2-29В-0,125-499 Ом ±0,5 %-1,0-А ОЖО.467.099 ТУ | 1 | |
| R78 | С2-29В-0,125-143 Ом ±0,5 %-1,0-А ОЖО.467.099 ТУ | 1 | |
| R79 | Р1-12-0,25-22 кОм ±5 %-Т АЛЯР.434110.005 ТУ | 1 | |
| R80 | Р1-12-0,25-330 Ом ±5 %-Т АЛЯР.434110.005 ТУ | 1 | |
| R81 | Р1-12-0,25-150 Ом ±5 %-Т АЛЯР.434110.005 ТУ | 1 | |
| R82, R83 | С2-29В-0,125-193 Ом ±0,5 %-1,0-А ОЖО.467.099 ТУ | 2 | |
| R84, R85 | С2-29В-0,125-221 Ом ±0,5 %-1,0-А ОЖО.467.099 ТУ | 2 | |
| R86 | Р1-12-0,25-15 Ом ±5 %-Т АЛЯР.434110.005 ТУ | 1 | |
| R92 | С2-29В-0,125-124 Ом ±0,5 %-1,0-А ОЖО.467.099 ТУ | 1 | |
| R93 | С2-29В-0,125-120 Ом ±0,5 %-1,0-А ОЖО.467.099 ТУ | 1 | |
| R94, R95 | Р1-12-0,25-10 кОм ±5 %-Т АЛЯР.434110.005 ТУ | 2 | |
| R96 | С2-29В-0,125-249 Ом ±0,5 %-1,0-А ОЖО.467.099 ТУ | 1 | |
| R97 | С2-29В-0,125-124 Ом ±0,5 %-1,0-А ОЖО.467.099 ТУ | 1 | |
| R98 | С2-29В-0,125-120 Ом ±0,5 %-1,0-А ОЖО.467.099 ТУ | 1 | |
| R99, R100 | С2-29В-0,125-100 кОм+-0,5 %-1,0-А ОЖО.467.099 ТУ | 2 | |
| R101 | Р1-12-0,25-10 кОм ±5 %-Т АЛЯР.434110.005 ТУ | 1 | |
| R102 | С2-29В-0,125-124 Ом ±0,5 %-1,0-А ОЖО.467.099 ТУ | 1 | |
| R103 | С2-29В-0,125-120 Ом ±0,5 %-1,0-А ОЖО.467.099 ТУ | 1 | |
| R104 | С2-29В-0,125-13 кОм ±0,5 %-1,0-А ОЖО.467.099 ТУ | 1 | |
| R105 | С2-29В-0,125-249 Ом ±0,5 %-1,0-А ОЖО.467.099 ТУ | 1 | |
| R106, R107 | С2-29В-0,125-200 кОм ±0,5 %-1,0-А ОЖО.467.099 ТУ | 2 | |
| R108 | С2-29В-0,125-61,9 Ом ±0,5 %-1,0-А ОЖО.467.099 ТУ | 1 | |
| R109 | Р1-12-0,25-100 кОм ±5 %-Т АЛЯР.434110.005 ТУ | 1 | |
| R110 | Р1-12-0,25-1 кОм ±5 %-Т АЛЯР.434110.005 ТУ | 1 | |
| R111 | С2-29В-0,125-61,9 Ом ±0,5 %-1,0-А ОЖО.467.099 ТУ | 1 | |
| R112 | С2-29В-0,125-249 Ом ±0,5 %-1,0-А ОЖО.467.099 ТУ | 1 | |
| R113 | С2-29В-0,125-10 кОм ±0,5 %-1,0-А ОЖО.467.099 ТУ | 1 | |
| R114 | С2-29В-0,125-124 Ом ±0,5 %-1,0-А ОЖО.467.099 ТУ | 1 | |
| R115 | С2-29В-0,125-120 Ом ±0,5 %-1,0-А ОЖО.467.099 ТУ | 1 | |

Продолжение таблицы В.1

| Поз. обозна-чение | Наименование | Кол. | Примечание |
|---|---|---|---|
| V1 | Транзистор КТ973А аАО.336.453 ТУ | 1 | |
| V2 | Транзистор КТ3130А9 аА0.336.448 ТУ | 1 | |
| V3 | Транзистор КТ3129А9 аА0.336.447 ТУ | 1 | |
| V4 | Транзистор КТ972А аАО.336.452 ТУ | 1 | |
| V5...V8 | Диод КД226Б аА0.336.543 ТУ | 4 | |
| V10 | Транзистор КТ3129А9 аА0.336.447 ТУ | 1 | |
| V11 | Светодиод АЛ336Б аА0.336.364 ТУ | 1 | |
| V20 | Транзистор КТ3130А9 аА0.336.448 ТУ | 1 | |
| V21 | Диод BAT-62 "SIEMENS" | 1 | |
| V22 | Диод MMBD352LT1 "MOTOROLA" | 1 | |
| V23 | Диод BAT-62 "SIEMENS" | 1 | |
| X1 | Розетка PBD-8 | 1 | 2 х 4 конт. |
| X2 | Вилка WF-4 | 1 | 4 конт. |
| X3 | Вилка WF-2 | 1 | 2 конт. |
| X4 | Вилка PLS-4 | 1 | 4 конт. |
| X5 | Розетка PBD-8 | 1 | 2 х 4 конт. |
| X6 | Вилка PLS-9 | 1 | 9 конт. |
| X7 | Розетка PBD-8 | 2 | 2 х 4 конт. |
| X8 | Вилка WF-4 | 1 | 4 конт. |
| X9 | Розетка | 1 | 7/3 |

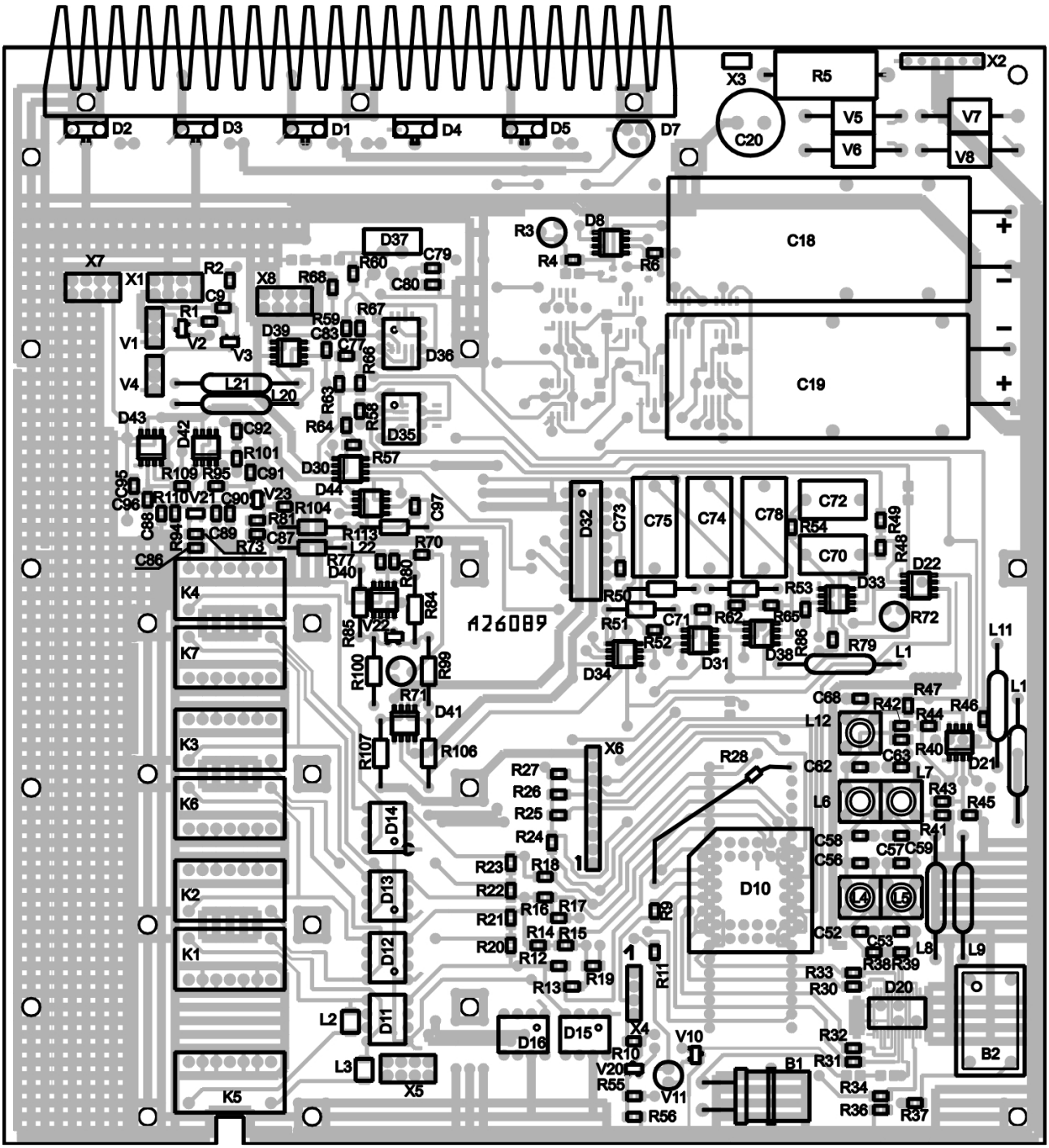


а) – сторона элементов

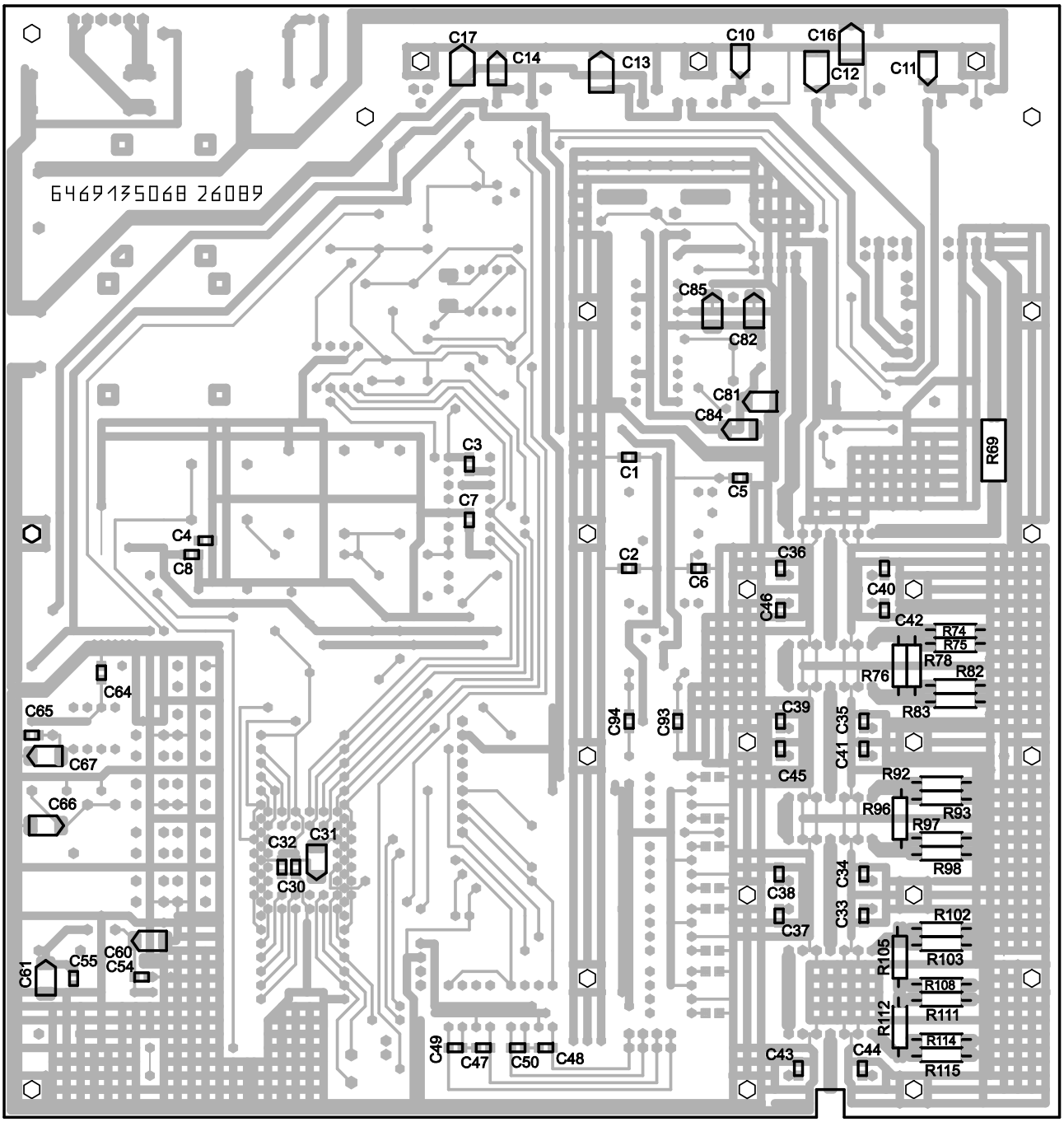


б) – сторона проводников

Рисунок В.2 – План размещения элементов на плате базовой