ПРИЛОЖЕНИЕ Г

(обязательное)

ПЛАТА ГЕНЕРАТОРА ВЫСОКОЧАСТОТНОГО.

Схема электрическая принципиальная, перечень и план размещения элементов

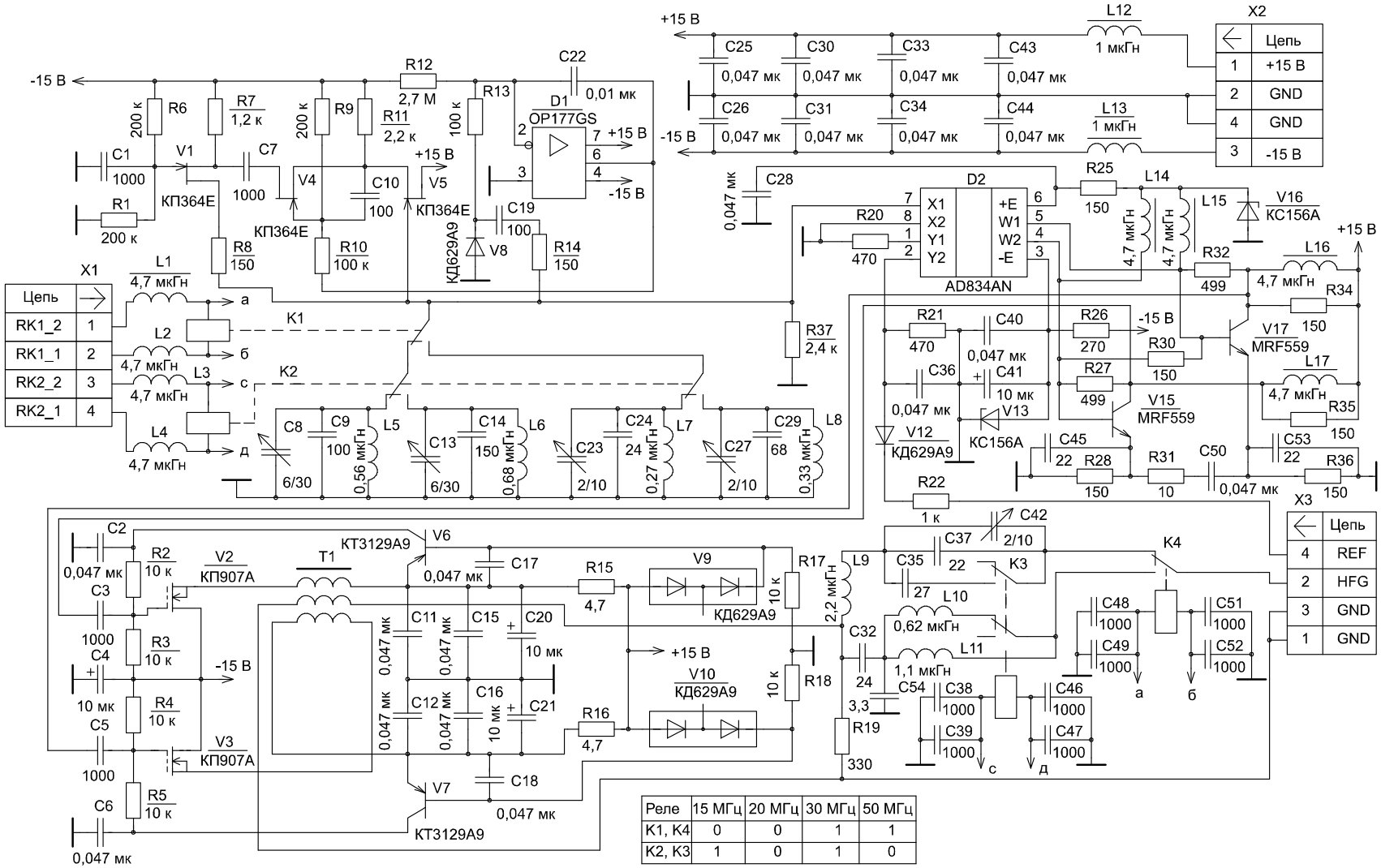

Реле	15 МГц	20 МГц	30 МГц	50 МГц
K1, K4	0	0	1	1
K2, K3	1	0	1	0

Рисунок Г.1 - Схема электрическая принципиальная платы генератора высокочастотного

Таблица Г.1 – Перечень элементов платы генератора высокочастотного

Поз. обозна-чение	Наименование	Кол.	Примечание
C1	Конденсатор К10-17в-М1500-1000 пФ ±10 % ОЖО.460.107 ТУ	1	
C2	Конденсатор К10-17в-Н90-0,047 мкФ ОЖО.460.107 ТУ	1	
C3	Конденсатор К10-17в-М1500-1000 пФ ±10 % ОЖО.460.107 ТУ	1	
C4	Конденсатор FT-SMD 25 В-10 мкФ ±40 % 6032 B45196-E5106 ±40 % "SIEMENS MATSUSHITA COMPONENTS"	1	
C5	Конденсатор К10-17в-М1500-1000 пФ ±10 % ОЖО.460.107 ТУ	1	
C6	Конденсатор К10-17в-Н90-0,047 мкФ ОЖО.460.107 ТУ	1	
C7	Конденсатор К10-17в-М1500-1000 пФ ±10 % ОЖО.460.107 ТУ	1	
C8	Конденсатор КТ4-25в-250 В-6/30 пФ-М75-В ОЖО.460.135 ТУ	1	
C9, C10	Конденсатор К10-17в-М47-100 пФ ±5 % ОЖО.460.107 ТУ	2	
C11, C12	Конденсатор К10-17в-Н90-0,047 мкФ ОЖО.460.107 ТУ	2	
C13	Конденсатор КТ4-25в-250 В-6/30 пФ-М75-В ОЖО.460.135 ТУ	1	
C14	Конденсатор К10-17в-М47-150 пФ ±5 % ОЖО.460.107 ТУ	1	
C15..C18	Конденсатор К10-17в-Н90-0,047 мкФ ОЖО.460.107 ТУ	4	
C19	Конденсатор К10-17в-М47-100 пФ ±5 % ОЖО.460.107 ТУ	1	
C20, C21	Конденсатор FT-SMD 25 В-10 мкФ ±40 % 6032 B45196-E5106 ±40 % "SIEMENS MATSUSHITA COMPONENTS"	2	
C22	Конденсатор К73-17-630 В-0,01 мкФ ±10 % ОЖО.461.104 ТУ	1	
C23	Конденсатор КТ4-25в-250 В-2/10 пФ-М75-В ОЖО.460.135 ТУ	1	
C24	Конденсатор К10-17в-М47-24 пФ ±5 % ОЖО.460.107 ТУ	1	
C25, C26	Конденсатор К10-17в-Н90-0,047 мкФ ОЖО.460.107 ТУ	2	
C27	Конденсатор КТ4-25в-250 В-2/10 пФ-М75-В ОЖО.460.135 ТУ	1	
C28	Конденсатор К10-17в-Н90-0,047 мкФ ОЖО.460.107 ТУ	1	
C29	Конденсатор К10-17в-М47-68 пФ ±5 % ОЖО.460.107 ТУ	1	
C30, C31	Конденсатор К10-17в-Н90-0,047 мкФ ОЖО.460.107 ТУ	2	
C32	Конденсатор К10-17в-М47-24 пФ ±5 % ОЖО.460.107 ТУ	1	
C33, C34	Конденсатор К10-17в-Н90-0,047 мкФ ОЖО.460.107 ТУ	2	
C35	Конденсатор К10-17в-М47-27 пФ ±5 % ОЖО.460.107 ТУ	1	

Продолжение таблицы Г.1

Поз. обозна-чение	Наименование	Кол.	Примечание
C36	Конденсатор К10-17в-Н90-0,047 мкФ ОЖО.460.107 ТУ	1	
C37	Конденсатор К10-17в-М47-22 пФ ±5 % ОЖО.460.107 ТУ	1	
C38, C39	Конденсатор К10-17в-М1500-1000 пФ ±10 % ОЖО.460.107 ТУ	2	
C40	Конденсатор К10-17в-Н90-0,047 мкФ ОЖО.460.107 ТУ	1	
C41	Конденсатор FT-SMD 25 В-10 мкФ ±40 % 6032 B45196-E5106 ±40 % "SIEMENS MATSUSHITA COMPO-NENTS"	1	
C42	Конденсатор КТ4-25в-250 В-2/10 пФ-М75-В ОЖО.460.135 ТУ	1	
C43, C44	Конденсатор К10-17в-Н90-0,047 мкФ ОЖО.460.107 ТУ	2	
C45	Конденсатор К10-17в-М47-22 пФ ±5 % ОЖО.460.107 ТУ	1	
C46… …C49	Конденсатор К10-17в-М1500-1000 пФ ±10 % ОЖО.460.107 ТУ	4	
C50	Конденсатор К10-17в-Н90-0,047 мкФ ОЖО.460.107 ТУ	1	
C51, C52	Конденсатор К10-17в-М1500-1000 пФ ±10 % ОЖО.460.107 ТУ	2	
C53	Конденсатор К10-17в-М47-22 пФ ±5 % ОЖО.460.107 ТУ	1	
C54	Конденсатор К10-62-М47-3,3 пФ ±0,5 пФ ОЖ0.460.217 ТУ	1	
D1	Микросхема OP177GS "ANALOG DEVICES"	1	
D2	Микросхема AD834AN "ANALOG DEVICES"	1	
K1...K4	Реле G6AK-274P-ST40 US 5DCV "OMRON"	4	
L1...L4	Дроссель ДМ-0,2-4,7 мкГн ±20 %	4	
L5	Катушка КМСИ.757442.023-02	1	0,56 мкГн
L6	Катушка КМСИ.757442.023-03	1	0,68 мкГн
L7	Катушка КМСИ.757442.023	1	0,27 мкГн
L8	Катушка КМСИ.757442.023-01	1	0,33 мкГн
L9	Катушка КМСИ.685442.078-03	1	2,2 мкГн
L10	Катушка КМСИ.685442.078-01	1	0,62 мкГн
L11	Катушка КМСИ.685442.078-02	1	1,1 мкГн
L12, L13	Дроссель ДМ-0,6-1 мкГн ±20 %	2	
L14... ...L17	Дроссель ДМ-0,2-4,7 мкГн ±20 %	4	
	РЕЗИСТОРЫ		
R1	Р1-12-0,25-200 кОм ±5 %-Т АЛЯР.434110.005 ТУ	1	
R2...R5	Р1-12-0,25-10 кОм ±5 %-Т АЛЯР.434110.005 ТУ	4	
R6	Р1-12-0,25-200 кОм ±5 %-Т АЛЯР.434110.005 ТУ	1	
R7	Р1-12-0,25-1,2 кОм ±5 %-Т АЛЯР.434110.005 ТУ	1	
R8	Р1-12-0,25-150 Ом ±5 %-Т АЛЯР.434110.005 ТУ	1	
R9	Р1-12-0,25-200 кОм ±5 %-Т АЛЯР.434110.005 ТУ	1	

Продолжение таблицы Г.1

Поз. обозна-чение	Наименование	Кол.	Примечание
	РЕЗИСТОРЫ		
R10	Р1-12-0,25-100 кОм ±5 %-Т АЛЯР.434110.005 ТУ	1	
R11	Р1-12-0,25-2,2 кОм ±5 %-Т АЛЯР.434110.005 ТУ	1	
R12	Р1-12-0,25-2,7 МОм ±10 %-У АЛЯР.434110.005 ТУ	1	
R13	Р1-12-0,25-100 кОм ±5 %-Т АЛЯР.434110.005 ТУ	1	
R14	Р1-12-0,25-150 Ом ±5 %-Т АЛЯР.434110.005 ТУ	1	
R15, R16	С2-33-0,5-4,7 Ом ±10 % А-В ОЖО.467.093 ТУ	2	
R17, R18	Р1-12-0,25-10 кОм ±5 %-Т АЛЯР.434110.005 ТУ	2	
R19	С2-33-0,5-330 Ом ±10 % А-В ОЖО.467.093 ТУ	1	
R20, R21	Р1-12-0,25-470 Ом ±5 %-Т АЛЯР.434110.005 ТУ	2	
R22	Р1-12-0,25-1 кОм ±5 %-Т АЛЯР.434110.005 ТУ	1	
R25	Р1-12-0,25-150 Ом ±5 %-Т АЛЯР.434110.005 ТУ	1	
R26	С2-23-1-270 Ом ±5 % А-В ОЖО.467.081 ТУ	1	
R27	С2-23-0,5-499 Ом ±2 % А-В ОЖО.467.081 ТУ	1	
R28	С2-23-0,5-150 Ом ±5 % А-В ОЖО.467.081 ТУ	1	
R30	Р1-12-0,25-150 Ом ±5 %-Т АЛЯР.434110.005 ТУ	1	
R31	Р1-12-0,25-10 Ом ±5 %-Т АЛЯР.434110.005 ТУ	1	
R32	С2-23-0,5-499 Ом ±2 % А-В ОЖО.467.081 ТУ	1	
R34, R35	Р1-12-0,25-150 Ом ±5 %-Т АЛЯР.434110.005 ТУ	2	
R36	С2-23-0,5-150 Ом ±5 % А-В ОЖО.467.081 ТУ	1	
R37	Р1-12-0,25-2,4 кОм ±5 %-Т АЛЯР.434110.005 ТУ	1	
T1	Трансформатор КМСИ.671111.045	1	Высокоча-стотный
V1	Транзистор КП364Е АДБК.432150.189 ТУ	1	
V2, V3	Транзистор КП907А аА0.336.538 ТУ	2	
V4, V5	Транзистор КП364Е АДБК.432150.189 ТУ	2	
V6, V7	Транзистор КТ3129А9 аА0.336.447 ТУ	2	
V8, V9, V10	Диод КД629А9 аА0.336.601 ТУ	3	
V12	Диод КД629А9 аА0.336.601 ТУ	1	
V13	Стабилитрон КС156А СМ3.362.812 ТУ	1	5,6 В
V15	Транзистор MRF559 "MOTOROLA"	1	
V16	Стабилитрон КС156А СМ3.362.812 ТУ	1	5,6 В
V17	Транзистор MRF559 "MOTOROLA"	1	
X1...X3	Вилка PLHD-8	3	2x4 конт.

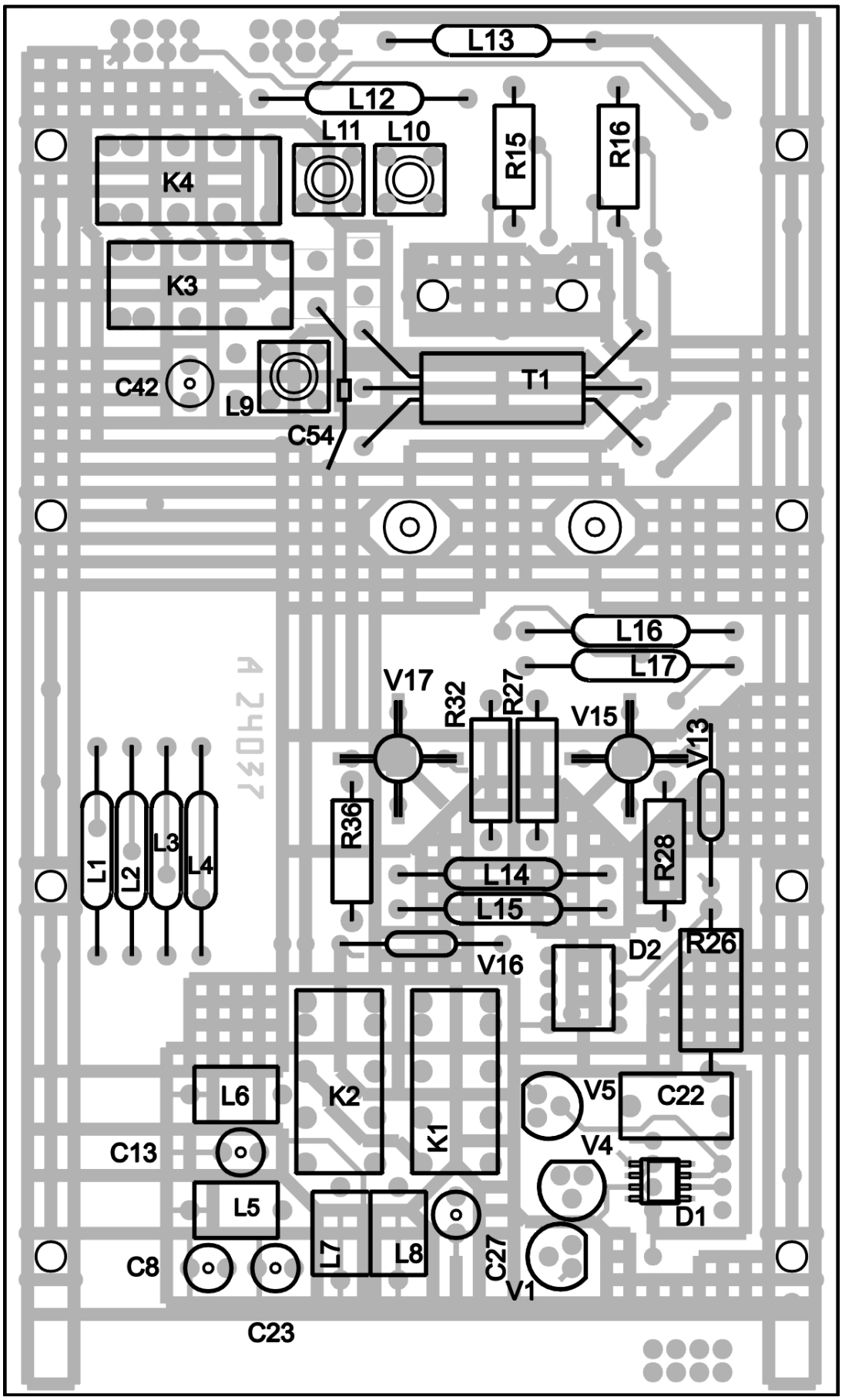

а) сторона элементов

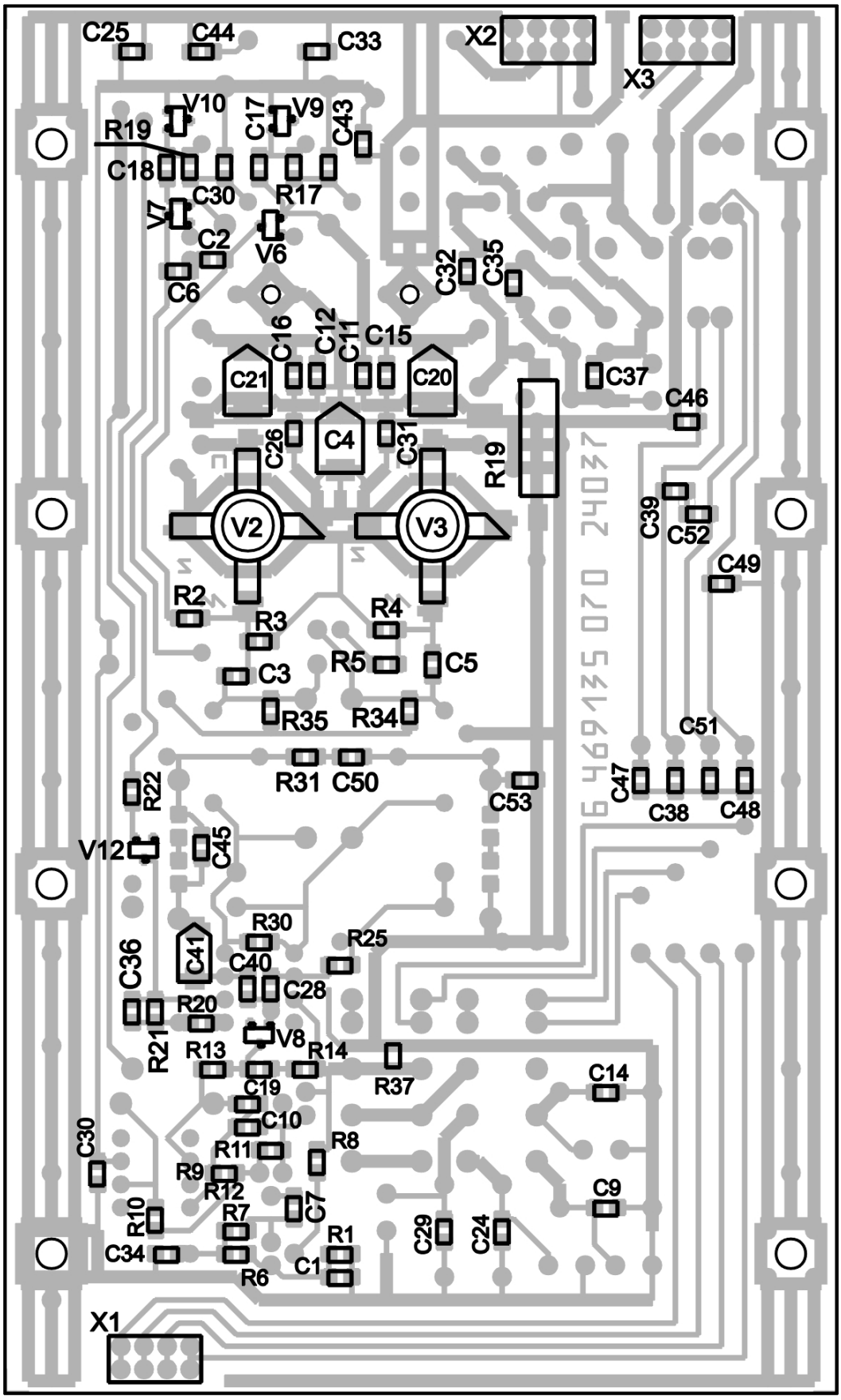

б) сторона проводников

Рисунок Г2 – План размещения элементов на плате генератора высокочастотного