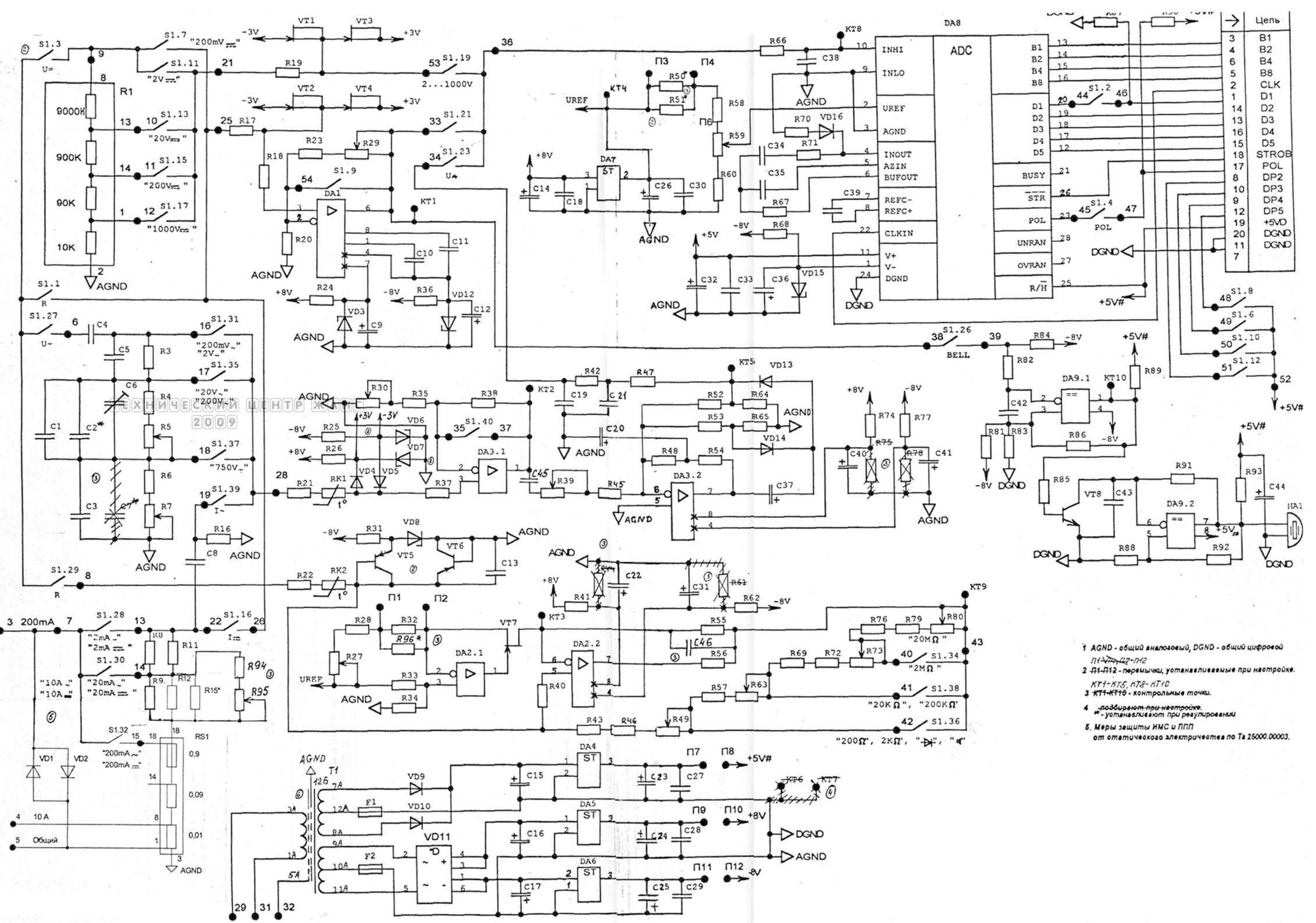

ТЕХНИЧЕСКИЙ ЦЕНТР ЖКХ
2009

1 AGND - общий аналоговый, DGND - общий цифровой

~~П1-П7~~, П7-П12

2 ~~П1-П12~~ - перемычки, устанавливаемые при настройке.

КТ1-КТ5, КТ8-КТ10

3 ~~КТ1-КТ10~~ - контрольные точки.

4 ~~подбирают при настройке.~~
* - устанавливают при регулировании

5. Меры защиты ИМС и ППП
от статического электричества по Ts 25000.00003.