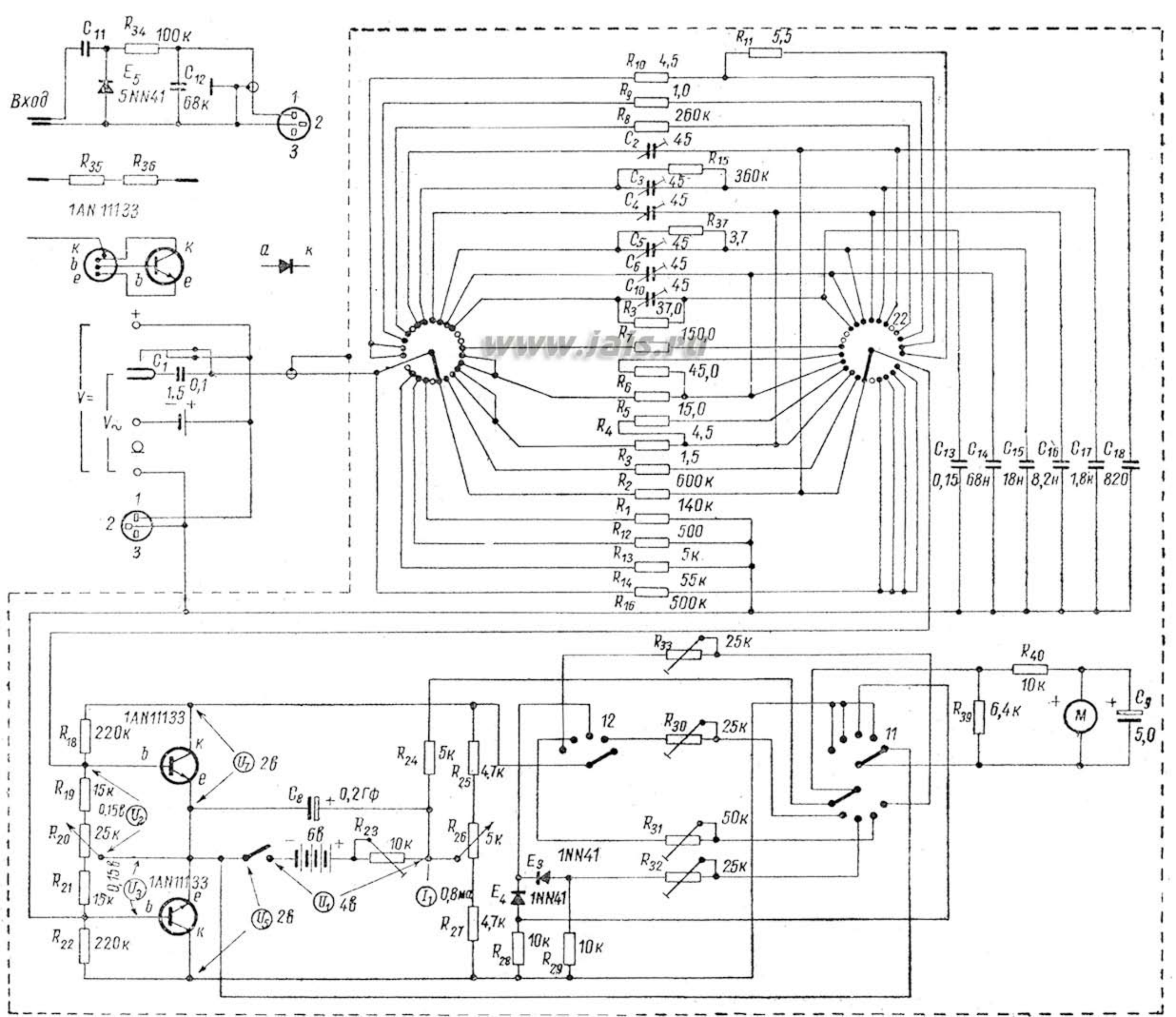
Вход
C11
R34 100к
E5
5NN41
C12
68к
R35
R36
1AN11133
R10 4,5
R11 5,5
R9 1,0
R8 260к
C2 45
R15 360к
C3 45
C4 45
R37 3,7
C5 45
C6 45
C10 45
R3 37,0
R7 150,0
R6 45,0
R5 15,0
R4 4,5
R3 1,5
R2 600к
R1 140к
R12 500
R13 5к
R14 55к
R16 500к
C1 0,1
1,5
V=
V~
Ω
C13 0,15
C14 68н
C15 18н
C16 8,2н
C17 1,8н
C18 820
R18 220к
R19 15к
R20 25к
R21 15к
R22 220к
0,15в
U7 2в
U2
U3
U6 2в
C8 0,2гф
6в
R23 10к
U1 4в
R24 5к
R25 4,7к
R26 5к
R27 4,7к
I1 0,8ма
E3 1NN41
E4 1NN41
R28 10к
R29 10к
R33 25к
R30 25к
R31 50к
R32 25к
R40 10к
R39 6,4к
M
C9 5,0
www.jais.ru