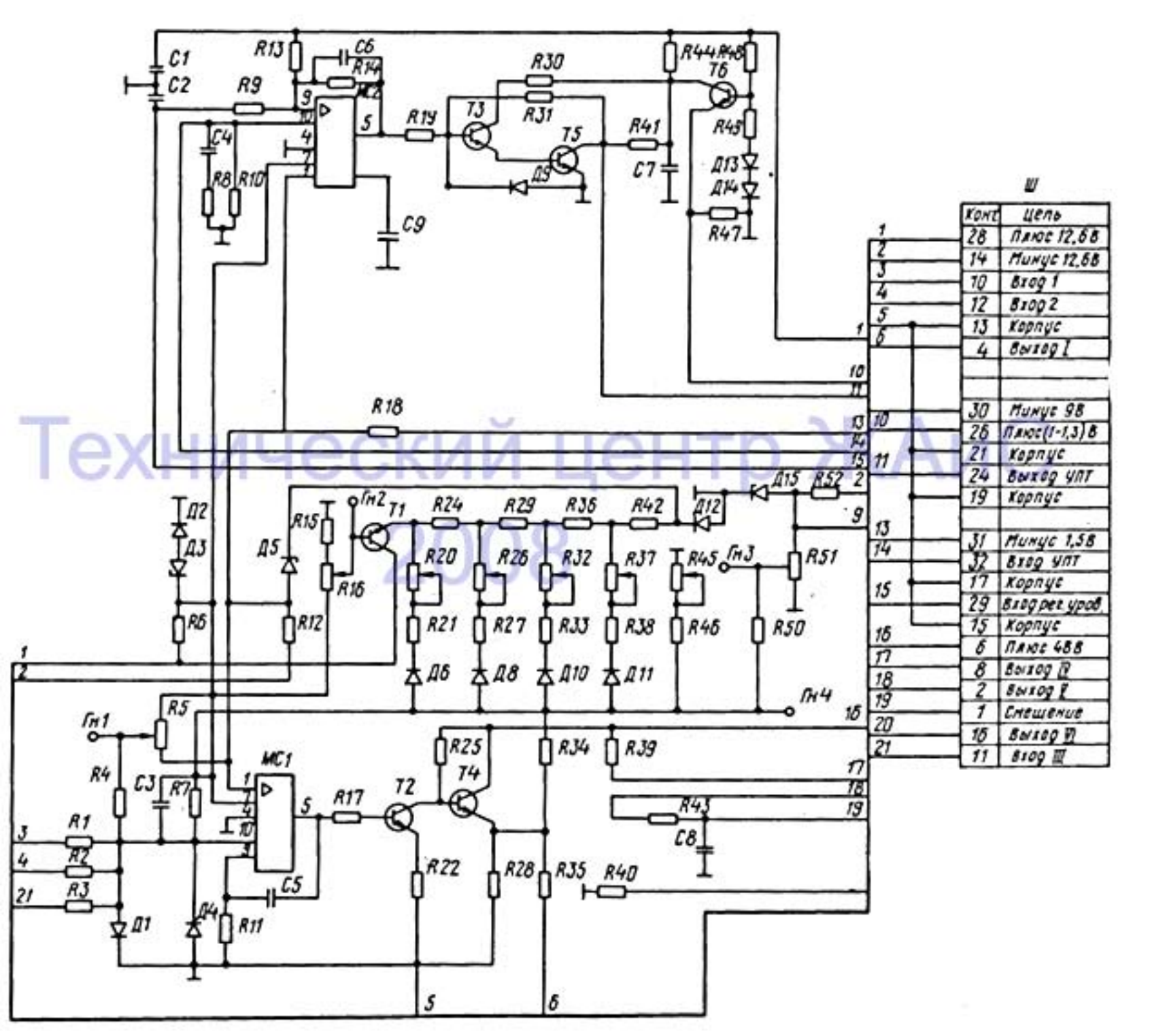

Технический центр ЖАК 2008